Ε Λ Λ Η Ν Ι Κ Η Δ Η Μ Ο Κ Ρ Α Τ Ι Α
ΥΠΟΥΡΓΕΙΟ ΠΟΛΙΤΙΣΜΟΥ & ΑΘΛΗΤΙΣΜΟΥ
ΓΕΝΙΚΗ ΔΙΕΥΘΥΝΣΗ ΑΡΧΑΙΟΤΗΤΩΝ ΚΑΙ ΠΟΛΙΤΙΣΤΙΚΗΣ ΚΛΗΡΟΝΟΜΙΑΣ

ΕΦΟΡΕΙΑ ΠΑΛΑΙΟΑΝΘΡΩΠΟΛΟΓΙΑΣ – ΣΠΗΛΑΙΟΛΟΓΙΑΣ

Ταχ. Δ/νση : Αρδηττού 34Β
11636 ΑΘΗΝΑ
Πληροφορίες : Αλ. Οικονόμου, Κ. Σέκκας
Τηλέφωνο : 210 9232358, 210 9224339
E-mail : efps@culture.gr

ΓΡΑΦΕΙΟ ΒΟΡΕΙΟΥ ΕΛΛΑΔΟΣ

Ταχ. Δ/νση : Ναυαρίνου 28
55131 Καλαμαριά
Θεσσαλονίκης
Πληροφορίες : Α. Σύρος, Α. Παπασωτηρίου
Τηλέφωνο : 2310 410185

ΤΕΥΧΟΣ ΔΙΑΚΗΡΥΞΗΣ ΑΡ. 2/2023

ΔΗΜΟΣΙΟΥ ΔΙΑΓΩΝΙΣΜΟΥ ΜΕ ΤΗΝ ΑΝΟΙΚΤΗ ΔΙΑΔΙΚΑΣΙΑ ΓΙΑ ΣΥΜΒΑΣΕΙΣ ΜΕ ΠΡΟΫΠΟΛΟΓΙΣΜΟ ΚΑΤΩ ΤΟΥ ΟΡΙΟΥ ΕΦΑΡΜΟΓΗΣ ΤΗΣ ΕΝΩΣΙΑΚΗΣ ΝΟΜΟΘΕΣΙΑΣ ΜΕΣΩ ΤΟΥ ΕΣΗΔΗΣ

για την ανάδειξη αναδόχου για την
«Προμήθεια και τοποθέτηση υλικών επιστρώσεων διαδρομής επισκεπτών» του σπηλαίου Πετραλώνων Χαλκιδικής
ΣΤΟ ΠΛΑΙΣΙΟ ΤΟΥ ΥΠΟΕΡΓΟΥ 1: «Εργασίες προστασίας και ανάδειξης σπηλαίου Πετραλώνων και αναβάθμισης των υποδομών του»
ΤΟΥ ΕΡΓΟΥ «Ανάδειξη σπηλαίου Πετραλώνων και αναβάθμιση των υποδομών του»
(Κωδ. Πράξης/MIS ΟΠΣ 5022250)
CPV: 44100000-1, Κατασκευαστικά υλικά και παρόμοια είδη
Κριτήριο Ανάθεσης : η πλέον συμφέρουσα από οικονομική άποψη προσφορά επί τη βάσει της τιμής
Προϋπολογισμός : 50.900,00€ (μη συμπεριλαμβανομένου ΦΠΑ)
Ημερομηνία διενέργειας διαγωνισμού : 10 Μαρτίου 2023 (ώρα 10.00)
Καταληκτική Ημερομηνία Υποβολής Προσφορών : 6 Μαρτίου 2023 (ώρα 15.00)

Το έργο συγχρηματοδοτείται από το Ευρωπαϊκό Ταμείο Περιφερειακής Ανάπτυξης και από εθνικούς πόρους στο πλαίσιο του Επιχειρησιακού Προγράμματος «Κεντρική Μακεδονία 2014-2020» (ΕΣΠΑ 2014-2020)

ΑΘΗΝΑ 2023

Περιεχόμενα

ΠΕΡΙΕΧΌΜΕΝΑ 2

1. ΑΝΑΘΕΤΟΥΣΑ ΑΡΧΗ ΚΑΙ ΑΝΤΙΚΕΙΜΕΝΟ ΣΥΜΒΑΣΗΣ 5

1.1 ΣΤΟΙΧΕΙΑ ΑΝΑΘΕΤΟΥΣΑΣ ΑΡΧΗΣ 5
1.2 ΣΤΟΙΧΕΙΑ ΔΙΑΔΙΚΑΣΙΑΣ-ΧΡΗΜΑΤΟΔΟΤΗΣΗ 6
1.3 ΣΥΝΟΠΤΙΚΗ ΠΕΡΙΓΡΑΦΗ ΦΥΣΙΚΟΥ ΚΑΙ ΟΙΚΟΝΟΜΙΚΟΥ ΑΝΤΙΚΕΙΜΕΝΟΥ ΤΗΣ ΣΥΜΒΑΣΗΣ 6
1.4 ΘΕΣΜΙΚΟ ΠΛΑΙΣΙΟ 7
1.5 ΠΡΟΘΕΣΜΙΑ ΠΑΡΑΛΑΒΗΣ ΠΡΟΣΦΟΡΩΝ 11
1.6 ΔΗΜΟΣΙΟΤΗΤΑ 11
1.7 ΑΡΧΕΣ ΕΦΑΡΜΟΖΟΜΕΝΕΣ ΣΤΗ ΔΙΑΔΙΚΑΣΙΑ ΣΥΝΑΨΗΣ 12

2. ΓΕΝΙΚΟΙ ΚΑΙ ΕΙΔΙΚΟΙ ΟΡΟΙ ΣΥΜΜΕΤΟΧΗΣ 13

2.1 ΓΕΝΙΚΕΣ ΠΛΗΡΟΦΟΡΙΕΣ 13
2.1.1 Έγγραφα της σύμβασης 13
2.1.2 Επικοινωνία - Πρόσβαση στα έγγραφα της Σύμβασης 13
2.1.3 Παροχή Διευκρινίσεων 14
2.1.4 Γλώσσα 14
2.1.5 Εγγυήσεις 15
2.1.6 Προστασία Προσωπικών Δεδομένων 16
2.2 ΔΙΚΑΙΩΜΑ ΣΥΜΜΕΤΟΧΗΣ - ΚΡΙΤΗΡΙΑ ΠΟΙΟΤΙΚΗΣ ΕΠΙΛΟΓΗΣ 16
2.2.1 Δικαίωμα συμμετοχής 16
2.2.2 Εγγύηση συμμετοχής 17
2.2.3 Λόγοι αποκλεισμού 17
2.2.4 Καταλληλότητα άσκησης επαγγελματικής δραστηριότητας 22
2.2.5 Οικονομική και χρηματοοικονομική επάρκεια 22
2.2.6 Τεχνική και επαγγελματική ικανότητα 22
2.2.7 Πρότυπα διασφάλισης ποιότητας και πρότυπα περιβαλλοντικής διαχείρισης 23
2.2.8 Στήριξη στην ικανότητα τρίτων – Υπεργολαβία 23
2.2.9 Κανόνες απόδειξης ποιοτικής επιλογής 24
2.2.9.1 Προκαταρκτική απόδειξη κατά την υποβολή προσφορών 24
2.2.9.2 Αποδεικτικά μέσα 26
2.3 ΚΡΙΤΗΡΙΑ ΑΝΑΘΕΣΗΣ 32
2.3.1 Κριτήριο ανάθεσης 32
2.4 ΚΑΤΑΡΤΙΣΗ - ΠΕΡΙΕΧΟΜΕΝΟ ΠΡΟΣΦΟΡΩΝ 32
2.4.1 Γενικοί όροι υποβολής προσφορών 32
2.4.2 Χρόνος και Τρόπος υποβολής προσφορών 32
2.4.3 Περιεχόμενα Φακέλου «Δικαιολογητικά Συμμετοχής- Τεχνική Προσφορά» 35
2.4.3.1 Δικαιολογητικά Συμμετοχής 35
2.4.3.2 Τεχνική προσφορά 36
2.4.4 Περιεχόμενα Φακέλου «Οικονομική Προσφορά» / Τρόπος σύνταξης και υποβολής οικονομικών προσφορών 37
2.4.5 Χρόνος ισχύος των προσφορών 37
2.4.6 Λόγοι απόρριψης προσφορών 38

3. ΔΙΕΝΕΡΓΕΙΑ ΔΙΑΔΙΚΑΣΙΑΣ - ΑΞΙΟΛΟΓΗΣΗ ΠΡΟΣΦΟΡΩΝ 40

3.1 ΑΠΟΣΦΡΑΓΙΣΗ ΚΑΙ ΑΞΙΟΛΟΓΗΣΗ ΠΡΟΣΦΟΡΩΝ 40
3.1.1 Ηλεκτρονική αποσφράγιση προσφορών 40
3.1.2 Αξιολόγηση προσφορών 40
3.2 ΠΡΟΣΚΛΗΣΗ ΥΠΟΒΟΛΗΣ ΔΙΚΑΙΟΛΟΓΗΤΙΚΩΝ ΠΡΟΣΩΡΙΝΟΥ ΑΝΑΔΟΧΟΥ - ΔΙΚΑΙΟΛΟΓΗΤΙΚΑ ΠΡΟΣΩΡΙΝΟΥ ΑΝΑΔΟΧΟΥ 42
3.3 ΚΑΤΑΚΥΡΩΣΗ - ΣΥΝΑΨΗ ΣΥΜΒΑΣΗΣ 43

3.4 ΠΡΟΔΙΚΑΣΤΙΚΕΣ ΠΡΟΣΦΥΓΕΣ - ΠΡΟΣΩΡΙΝΗ ΚΑΙ ΟΡΙΣΤΙΚΗ ΔΙΚΑΣΤΙΚΗ ΠΡΟΣΤΑΣΙΑ 44
3.5 ΜΑΤΑΙΩΣΗ ΔΙΑΔΙΚΑΣΙΑΣ 47

4. ΟΡΟΙ ΕΚΤΕΛΕΣΗΣ ΤΗΣ ΣΥΜΒΑΣΗΣ 49

4.1 ΕΓΓΥΗΣΕΙΣ (ΚΑΛΗΣ ΕΚΤΕΛΕΣΗΣ, ΠΡΟΚΑΤΑΒΟΛΗΣ, ΚΑΛΗΣ ΛΕΙΤΟΥΡΓΙΑΣ) 49
4.2 ΣΥΜΒΑΤΙΚΟ ΠΛΑΙΣΙΟ - ΕΦΑΡΜΟΣΤΕΑ ΝΟΜΟΘΕΣΙΑ 50
4.3 ΌΡΟΙ ΕΚΤΕΛΕΣΗΣ ΤΗΣ ΣΥΜΒΑΣΗΣ 50
4.4 ΥΠΕΡΓΟΛΑΒΙΑ 51
4.5 ΤΡΟΠΟΠΟΙΗΣΗ ΣΥΜΒΑΣΗΣ ΚΑΤΑ ΤΗ ΔΙΑΡΚΕΙΑ ΤΗΣ 51
4.6 ΔΙΚΑΙΩΜΑ ΜΟΝΟΜΕΡΟΥΣ ΛΥΣΗΣ ΤΗΣ ΣΥΜΒΑΣΗΣ 52

5. ΕΙΔΙΚΟΙ ΟΡΟΙ ΕΚΤΕΛΕΣΗΣ ΤΗΣ ΣΥΜΒΑΣΗΣ 53

5.1 ΤΡΟΠΟΣ ΠΛΗΡΩΜΗΣ 53
5.2 ΚΗΡΥΞΗ ΟΙΚΟΝΟΜΙΚΟΥ ΦΟΡΕΑ ΕΚΠΤΩΤΟΥ - ΚΥΡΩΣΕΙΣ 54
5.3 ΔΙΟΙΚΗΤΙΚΕΣ ΠΡΟΣΦΥΓΕΣ ΚΑΤΑ ΤΗ ΔΙΑΔΙΚΑΣΙΑ ΕΚΤΕΛΕΣΗΣ ΤΩΝ ΣΥΜΒΑΣΕΩΝ 56
5.4 ΔΙΚΑΣΤΙΚΗ ΕΠΙΛΥΣΗ ΔΙΑΦΟΡΩΝ 57

6. ΧΡΟΝΟΣ ΚΑΙ ΤΡΟΠΟΣ ΕΚΤΕΛΕΣΗΣ 58

6.1 ΧΡΟΝΟΣ ΠΑΡΑΔΟΣΗΣ ΥΛΙΚΩΝ ΚΑΙ ΕΡΓΑΣΙΩΝ 58
6.2 ΠΑΡΑΛΑΒΗ ΥΛΙΚΩΝ - ΧΡΟΝΟΣ ΚΑΙ ΤΡΟΠΟΣ ΠΑΡΑΛΑΒΗΣ ΥΛΙΚΩΝ 58
6.3 ΑΠΟΡΡΙΨΗ ΣΥΜΒΑΤΙΚΩΝ ΥΛΙΚΩΝ – ΑΝΤΙΚΑΤΑΣΤΑΣΗ 60
6.4 ΔΕΙΓΜΑΤΑ – ΔΕΙΓΜΑΤΟΛΗΨΙΑ – ΕΡΓΑΣΤΗΡΙΑΚΕΣ ΕΞΕΤΑΣΕΙΣ 60
6.5 ΕΓΓΥΗΜΕΝΗ ΛΕΙΤΟΥΡΓΙΑ ΠΡΟΜΗΘΕΙΑΣ 60
6.6 ΑΝΑΠΡΟΣΑΡΜΟΓΗ ΤΙΜΗΣ 61

ΠΑΡΑΡΤΗΜΑΤΑ 62

ΠΑΡΑΡΤΗΜΑ Ι – ΑΝΑΛΥΤΙΚΗ ΠΕΡΙΓΡΑΦΗ ΦΥΣΙΚΟΥ ΚΑΙ ΟΙΚΟΝΟΜΙΚΟΥ ΑΝΤΙΚΕΙΜΕΝΟΥ ΤΗΣ ΣΥΜΒΑΣΗΣ (ΠΡΟΣΑΡΜΟΣΜΕΝΟ ΑΠΟ ΤΗΝ ΑΝΑΘΕΤΟΥΣΑ ΑΡΧΗ) 62

2.1 ΠΕΡΙΓΡΑΦΉ ΤΗΣ ΚΑΤΑΣΚΕΥΉΣ 68

2.2 ΠΕΡΙΓΡΑΦΉ ΤΩΝ ΠΑΡΑΔΙΔΌΜΕΝΩΝ ΕΙΔΏΝ 69

2.3 ΜΈΘΟΔΟΣ ΕΡΓΑΣΊΑΣ - ΤΕΧΝΙΚΟΊ ΠΕΡΙΟΡΙΣΜΟΊ 70

2.4 ΧΡΟΝΟΔΙΆΓΡΑΜΜΑ 71

2.5 ΚΟΣΤΟΛΌΓΗΣΗ - ΤΜΗΜΑΤΙΚΉ ΠΑΡΑΛΑΒΉ ΕΡΓΑΣΊΑΣ 72

3.1 ΠΕΡΙΓΡΑΦΉ ΤΗΣ ΚΑΤΑΣΚΕΥΉΣ 77

3.2 ΠΕΡΙΓΡΑΦΉ ΤΩΝ ΠΑΡΑΔΙΔΌΜΕΝΩΝ ΕΙΔΏΝ 78

3.3 ΜΈΘΟΔΟΣ ΕΡΓΑΣΊΑΣ - ΤΕΧΝΙΚΟΊ ΠΕΡΙΟΡΙΣΜΟΊ 79

3.4 ΣΤΆΔΙΑ ΕΡΓΑΣΊΑΣ ΚΑΙ ΧΡΟΝΟΔΙΆΓΡΑΜΜΑ 80

3.5 ΚΟΣΤΟΛΌΓΗΣΗ - ΤΜΗΜΑΤΙΚΉ ΠΑΡΑΛΑΒΉ ΕΡΓΑΣΊΑΣ 81

4 ΑΝΑΛΥΤΙΚΗ ΠΕΡΙΓΡΑΦΗ ΣΤΑΔΙΟΥ 3 «ΑΝΑΚΑΤΑΣΚΕΥΗ ΛΙΘΟΔΟΜΩΝ ΕΙΣΟΔΟΥ» 82

4.1 ΠΕΡΙΓΡΑΦΉ ΤΗΣ ΚΑΤΑΣΚΕΥΉΣ 83

4.2 ΜΈΘΟΔΟΣ ΕΡΓΑΣΊΑΣ - ΤΕΧΝΙΚΟΊ ΠΕΡΙΟΡΙΣΜΟΊ 84

4.3 ΧΡΟΝΟΔΙΆΓΡΑΜΜΑ - ΚΟΣΤΟΛΌΓΗΣΗ 85

5 ΣΥΝΟΛΙΚΟ ΚΟΣΤΟΣ ΤΗΣ ΠΡΟΜΗΘΕΙΑΣ ΚΑΙ ΧΡΟΝΟΔΙΑΓΡΑΜΜΑ 86

5.1 ΣΥΝΟΛΙΚΌ ΚΌΣΤΟΣ 87

5.2 ΧΡΟΝΟΔΙΆΓΡΑΜΜΑ - ΚΟΣΤΟΛΌΓΗΣΗ 88

ΠΑΡΑΡΤΗΜΑ ΙΙ – ΕΙΔΙΚΗ ΣΥΓΓΡΑΦΗ ΥΠΟΧΡΕΩΣΕΩΝ 96
ΠΑΡΑΡΤΗΜΑ ΙΙΙ – ΣΧΕΔΙΑ ΚΑΤΑΣΚΕΥΑΣΤΙΚΩΝ ΛΕΠΤΟΜΕΡΕΙΩΝ 100
ΠΑΡΑΡΤΗΜΑ ΙV – ΕΕΕΣ (ΠΡΟΣΑΡΜΟΣΜΕΝΟ ΑΠΟ ΤΗΝ ΑΝΑΘΕΤΟΥΣΑ ΑΡΧΗ) 120
ΠΑΡΑΡΤΗΜΑ V – ΤΥΠΟΠΟΙΗΜΕΝΟ ΈΝΤΥΠΟ ΤΕΧΝΙΚΗΣ ΠΡΟΣΦΟΡΑΣ 147
ΠΑΡΑΡΤΗΜΑ VI – ΤΥΠΟΠΟΙΗΜΕΝΟ ΈΝΤΥΠΟ ΟΙΚΟΝΟΜΙΚΗΣ ΠΡΟΣΦΟΡΑΣ 149
ΠΑΡΑΡΤΗΜΑ VII – ΥΠΟΔΕΙΓΜΑΤΑ ΕΓΓΥΗΤΙΚΩΝ ΕΠΙΣΤΟΛΩΝ 151
ΠΑΡΑΡΤΗΜΑ VIII – ΣΧΕΔΙΟ ΣΥΜΒΑΣΗΣ. 158
ΠΑΡΑΡΤΗΜΑ IX – ΟΔΗΓΙΕΣ ΣΥΜΠΛΗΡΩΣΗΣ ΕΕΕΣ - ΚΑΤΕΥΘΥΝΤΗΡΙΑ ΟΔΗΓΙΑ 23 (ΑΠΟΦΑΣΗ 3/24-1-2018) ΤΗΣ ΕΝΙΑΙΑΣ ΑΝΕΞΑΡΤΗΤΗΣ ΑΡΧΗΣ ΔΗΜΟΣΙΩΝ ΣΥΜΒΑΣΕΩΝ. 165
ΠΑΡΑΡΤΗΜΑ X – ΡΗΤΡΑ ΑΚΕΡΑΙΟΤΗΤΑΣ. 203
ΠΑΡΑΡΤΗΜΑ XI – ΠΙΝΑΚΑΣ ΑΝΤΙΣΤΟΙΧΙΣΗΣ ΛΟΓΩΝ ΑΠΟΚΛΕΙΣΜΟΥ-ΚΡΙΤΗΡΙΩΝ ΠΟΙΟΤΙΚΗΣ ΕΠΙΛΟΓΗΣ ΚΑΙ ΑΠΟΔΕΙΚΤΙΚΩΝ ΜΕΣΩΝ. 205
ΠΑΡΑΡΤΗΜΑ XII – ΕΝΗΜΕΡΩΣΗ ΦΥΣΙΚΩΝ ΠΡΟΣΩΠΩΝ ΓΙΑ ΤΗΝ ΕΠΕΞΕΡΓΑΣΙΑ ΠΡΟΣΩΠΙΚΩΝ ΔΕΔΟΜΕΝΩΝ 213
ΠΑΡΑΡΤΗΜΑ XIII – ΠΕΡΙΕΧΟΜΕΝΟ ΥΠΕΥΘΥΝΗΣ-ΩΝ ΔΗΛΩΣΗΣ - ΔΗΛΩΣΕΩΝ ΠΟΥ ΠΡΟΣΚΟΜΙΖΟΝΤΑΙ ΩΣ ΔΙΚΑΙΟΛΟΓΗΤΙΚΑ ΚΑΤΑΚΥΡΩΣΗΣ 214
ΠΑΡΑΡΤΗΜΑ XIV – ΕΓΚΕΚΡΙΜΕΝΕΣ ΜΕΛΕΤΕΣ 218

1. ΑΝΑΘΕΤΟΥΣΑ ΑΡΧΗ ΚΑΙ ΑΝΤΙΚΕΙΜΕΝΟ ΣΥΜΒΑΣΗΣ

1.1 Στοιχεία Αναθέτουσας Αρχής

Επωνυμία	ΥΠΟΥΡΓΕΙΟ ΠΟΛΙΤΙΣΜΟΥ ΚΑΙ ΑΘΛΗΤΙΣΜΟΥ ΓΕΝΙΚΗ ΔΙΕΥΘΥΝΣΗ ΑΡΧΑΙΟΤΗΤΩΝ ΚΑΙ ΠΟΛΙΤΙΣΤΙΚΗΣ ΚΛΗΡΟΝΟΜΙΑΣ Εφορεία Παλαιοανθρωπολογίας - Σπηλαιολογίας
Αριθμός Φορολογικού Μητρώου (Α.Φ.Μ.)	090283815
Κωδικός ηλεκτρονικής τιμολόγησης[1]	1021.000000.00005
Ταχυδρομική διεύθυνση	Αρδηττού 34Β
Πόλη	Αθήνα
Ταχυδρομικός Κωδικός	116 36
Χώρα[2]	Ελλάδα
Κωδικός NUTS[3]	EL303
Τηλέφωνο	210 9232358
Ηλεκτρονικό Ταχυδρομείο	efps@culture.gr
Γενική Διεύθυνση στο διαδίκτυο (URL)	www.culture.gov.gr
ΕΠΙΚΟΙΝΩΝΙΑ	
	Εφορεία Παλαιοανθρωπολογίας - Σπηλαιολογίας
Ταχυδρομική διεύθυνση	Αρδηττού 34Β
Πόλη	Αθήνα
Ταχυδρομικός Κωδικός	116 36
Χώρα	Ελλάδα
Κωδικός NUTS	EL522
Τηλέφωνο	2109232358, 2109225709
Αρμόδιος για πληροφορίες[4]	Α. Σύρος, Αλ. Παπασωτηρίου, Κ. Σέκκας

Είδος Αναθέτουσας Αρχής

Η Αναθέτουσα Αρχή είναι[5] η Εφορεία Παλαιοανθρωπολογίας - Σπηλαιολογίας, Ειδική Περιφερειακή Υπηρεσία της Γενικής Διεύθυνσης Αρχαιοτήτων και Πολιτιστικής Κληρονομιάς του Υπουργείου Πολιτισμού και Αθλητισμού, το οποίο είναι Κεντρική Κυβερνητική Αρχή (ΚΚΑ) και ανήκει στην[6] Γενική Κυβέρνηση (Υποτομέας Κεντρικής Κυβέρνησης).

---

1 Άρθρο 53 παρ. 2 περ. α του ν. 4412/2016

2 Μόνο για συμβάσεις άνω των ορίων

3 Μόνο για συμβάσεις άνω των ορίων

4 Συμπληρώνεται το όνομα, η διεύθυνση, ο αριθμός τηλεφώνου, η διεύθυνση ηλεκτρονικού ταχυδρομείου (e-mail) της υπηρεσίας που διενεργεί τον διαγωνισμό, καθώς και ο αρμόδιος υπάλληλος της υπηρεσίας αυτής, άρθρο 53 παρ. 2 περ. γ του ν. 4412/2016

5 Αναφέρεται το είδος της Α.Α., πχ Υπουργείο, Περιφέρεια, Αποκεντρωμένη Διοίκηση, Νοσοκομείο, Δήμος, ΑΕ του Δημοσίου κ.λπ. και αν αποτελεί "κεντρική κυβερνητική αρχή (ΚΚΑ)» ή "μη κεντρική αναθέτουσα αρχή" κατά την έννοια του άρθρου 2 παρ. 1 περ. 2 και 3 του ν. 4412/2016

6 Αναφέρεται σε ποια υποδιαίρεση του δημόσιου τομέα ανήκει η Α.Α.: α) Γενική Κυβέρνηση (Υποτομέας Κεντρικής Κυβέρνησης, Υποτομέας ΟΤΑ, Υποτομέας ΟΚΑ) ή β) Δημόσιος Τομέας (Πλην Γενικής Κυβέρνησης) κατά τις υποδιαιρέσεις του άρθρου 14 του ν. 4270/14.

Κύρια δραστηριότητα Α.Α.[7]
Η κύρια δραστηριότητα της Αναθέτουσας Αρχής είναι ο **ΠΟΛΙΤΙΣΜΟΣ** («Αναψυχή, πολιτισμός και θρησκεία»).

Στοιχεία Επικοινωνίας [8]

α) Τα έγγραφα της σύμβασης είναι διαθέσιμα για ελεύθερη, πλήρη, άμεση & δωρεάν ηλεκτρονική πρόσβαση μέσω της Διαδικτυακής Πύλης (www.promitheus.gov.gr) του ΟΠΣ ΕΣΗΔΗΣ.

β) Κάθε είδους επικοινωνία και ανταλλαγή πληροφοριών πραγματοποιείται μέσω του ΕΣΗΔΗΣ Προμήθειες και Υπηρεσίες (εφεξής ΕΣΗΔΗΣ), το οποίο είναι προσβάσιμο από τη Διαδικτυακή Πύλη (www.promitheus.gov.gr) του ΟΠΣ ΕΣΗΔΗΣ.

γ) Περαιτέρω πληροφορίες είναι διαθέσιμες από την προαναφερθείσα διαδικτυακή πύλη, καθώς και στην ηλεκτρονική διεύθυνση της αναθέτουσας αρχής, στη διεύθυνση (URL) : www.culture.gov.gr στην διαδρομή: **Αρχική ► Ανακοινώσεις - Προκηρύξεις ► Ανακοινώσεις - Διαγωνισμοί ► Διαγωνισμοί (https://www.culture.gov.gr/el/announcements/SitePages/contests.aspx?f=1)**

1.2 Στοιχεία Διαδικασίας-Χρηματοδότηση

Είδος διαδικασίας
Ο διαγωνισμός θα διεξαχθεί με την ανοικτή διαδικασία του άρθρου 27 του ν. 4412/16.

Χρηματοδότηση της σύμβασης[9]
Φορέας χρηματοδότησης της παρούσας σύμβασης είναι η **Περιφέρεια Κεντρικής Μακεδονίας**, Κωδ. ΣΑ ΕΠ0081. Η παρούσα σύμβαση χρηματοδοτείται από Πιστώσεις του Προγράμματος Δημοσίων Επενδύσεων (αριθ. ενάριθ. έργου 2018ΕΠ00810071).
Η σύμβαση περιλαμβάνεται στο Υποέργο αρ. 1 **«Εργασίες προστασίας και ανάδειξης σπηλαίου Πετραλώνων και αναβάθμισης των υποδομών του» του σπηλαίου Πετραλώνων Χαλκιδικής, της Πράξης «Ανάδειξη σπηλαίου Πετραλώνων και αναβάθμιση των υποδομών του»,** η οποία έχει ενταχθεί στο Επιχειρησιακό Πρόγραμμα «Κεντρική Μακεδονία 2014-2020» με βάση την υπ' αριθ. πρωτ. 3509/02-7-2018 (ορθή επανάληψη στις 03-07-2018, ΑΔΑ: Ψ1ΛΠ7ΛΛ-ΛΝΓ) Απόφαση Ένταξης της Περιφέρειας Κεντρικής Μακεδονίας, όπως αυτή τροποποιήθηκε με την αρ. πρωτ. 3634/19-07-2021 (ΑΔΑ: 9Σ1Ζ7ΛΛ-0ΑΟ) Απόφαση και με την αρ. πρωτ. 3974/02-09-2022 (ΑΔΑ: 6ΨΠ97ΛΛ-Ρ2Κ) Απόφαση, και έχει λάβει κωδικό **MIS 5022250**[10].
Η παρούσα σύμβαση χρηματοδοτείται από την Ευρωπαϊκή Ένωση (Ευρωπαϊκό Ταμείο Περιφερειακής Ανάπτυξης) και από εθνικούς πόρους μέσω του ΠΔΕ[11].

1.3 Συνοπτική Περιγραφή φυσικού και οικονομικού αντικειμένου της σύμβασης

Αντικείμενο του Διαγωνισμού είναι η επιλογή αναδόχου για την «Προμήθεια και τοποθέτηση υλικών επιστρώσεων διαδρομής επισκεπτών» για τις ανάγκες του Υποέργου 1 «Εργασίες προστασίας και ανάδειξης σπηλαίου Πετραλώνων και αναβάθμισης των υποδομών του», στο πλαίσιο της Πράξης: «Ανάδειξη σπηλαίου Πετραλώνων και αναβάθμιση των υποδομών του» που υλοποιεί η Εφορεία

---

7 Επιλέγεται η κύρια δραστηριότητα της Α.Α., βλέπε και Παράρτημα ΙΙ (Προκήρυξη Σύμβασης), Τμήμα Ι, παρ 1.5, Εκτελεστικού Κανονισμού (ΕΕ) 2015/1986 της Επιτροπής (L 296). α) Γενικές δημόσιες υπηρεσίες β) Άμυνα, γ) Δημόσια τάξη και ασφάλεια, δ) Περιβάλλον, ε) Οικονομικές και δημοσιονομικές υποθέσεις, στ) Υγεία, ζ) Στέγαση και υποδομές κοινής ωφέλειας, η) Κοινωνική προστασία, θ) Αναψυχή, πολιτισμός και θρησκεία, ι) Εκπαίδευση, ια) Τυχόν άλλη δραστηριότητα.

8 Επιλέγονται και συμπληρώνονται τα αντίστοιχα εδάφια, πρβλ άρθρα 22 και 67 ν. 4412/16

9 Το περιεχόμενο της παραγράφου διαμορφώνεται ανάλογα με την πηγή χρηματοδότησης (Πρβλ. παρ. 2 περ. ζ του άρθρου 53 του ν.4412/16, όπως διαμορφώθηκε με το άρθρο 16 του ν. 4782/21)

10 Συμπληρώνονται τα σχετικά κενά με βάση την Απόφαση Ένταξης της Πράξης.

11 Συμπληρώνονται αναλόγως με το είδος της χρηματοδότησης και το ειδικό κανονιστικό πλαίσιο (πχ ν. 4314/2014)

Παλαιοανθρωπολογίας - Σπηλαιολογίας, όπως περιγράφεται αναλυτικά στο επισυναπτόμενο ΠΑΡΑΡΤΗΜΑ Ι (ΤΕΧΝΙΚΗ ΕΚΘΕΣΗ - ΤΕΧΝΙΚΕΣ ΠΡΟΔΙΑΓΡΑΦΕΣ &ΠΕΡΙΓΡΑΦΗ ΕΡΓΑΣΙΩΝ), στο ΠΑΡΑΡΤΗΜΑ ΙΙ (ΕΙΔΙΚΗ ΣΥΓΓΡΑΦΗ ΥΠΟΧΡΕΩΣΕΩΝ) και στο ΠΑΡΑΡΤΗΜΑ ΙΙΙ (ΣΧΕΔΙΑ ΚΑΤΑΣΚΕΥΑΣΤΙΚΩΝ ΛΕΠΤΟΜΕΡΕΙΩΝ) τα οποία και αποτελούν αναπόσπαστο τμήμα της παρούσας Διακήρυξης.
Η «Προμήθεια και τοποθέτηση υλικών επιστρώσεων διαδρομής επισκεπτών» υποδιαιρείται σε μέρη ως ακολούθως:
1. Προμήθεια και τοποθέτηση προκατασκευασμένων στοιχείων από σκυρόδεμα.
2. Προμήθεια και διάστρωση δαπέδου από σκυρόδεμα - αποκατάσταση επιστρώσεων.
3. Ανακατασκευή λιθοδομών εισόδου.
Το κάθε μέρος της προμήθειας αφορά ένα αυτοτελές και λειτουργικά ολοκληρωμένο σύνολο, και περιλαμβάνει πλήρως οποιαδήποτε δαπάνη απαιτείται για την προμήθεια, τοποθέτηση και παράδοση σε πλήρως λειτουργική κατάσταση των προμηθευόμενων ειδών, σύμφωνα με τα όσα ορίζονται στα τεύχη και τα σχέδια των αντίστοιχων μελετών, στο ΠΑΡΑΡΤΗΜΑ Ι (ΤΕΧΝΙΚΗ ΕΚΘΕΣΗ - ΤΕΧΝΙΚΕΣ ΠΡΟΔΙΑΓΡΑΦΕΣ &ΠΕΡΙΓΡΑΦΗ ΕΡΓΑΣΙΩΝ, στο ΠΑΡΑΡΤΗΜΑ ΙΙ (ΕΙΔΙΚΗ ΣΥΓΓΡΑΦΗ ΥΠΟΧΡΕΩΣΕΩΝ) και στο ΠΑΡΑΡΤΗΜΑ ΙΙΙ (ΣΧΕΔΙΑ ΚΑΤΑΣΚΕΥΑΣΤΙΚΩΝ ΛΕΠΤΟΜΕΡΕΙΩΝ). Το κάθε μέρος της παρούσας προμήθειας αποζημιώνεται κατ' αποκοπή, ενώ τα προς προμήθεια και εφαρμογή είδη πρέπει να πληρούν επί ποινή αποκλεισμού, τα οριζόμενα λεπτομερώς ως προς τις ποσότητες και τις προδιαγραφές στο ΠΑΡΑΡΤΗΜΑ Ι, όπως αναρτώνται στην ηλεκτρονική πλατφόρμα του ΕΣΗΔΗΣ.
Τα προς προμήθεια είδη κατατάσσονται στους ακόλουθους κωδικούς του Κοινού Λεξιλογίου δημοσίων συμβάσεων (CPV)[12] :

CPV	Περιγραφή CPV
44100000-1	Κατασκευαστικά υλικά και παρόμοια είδη

<u>Προσφορές υποβάλλονται αποκλειστικά και μόνο για το σύνολο της προμήθειας.</u>

Η ανάθεση της σύμβασης υπό τη μορφή χωριστών τμημάτων δεν είναι δυνατή, λόγω της φύσης του έργου το οποίο συνιστά ενιαίο σύνολο και της σχετικής ανάγκης ενιαίου συντονισμού της υλοποίησης αυτού από τον ίδιο ανάδοχο.
Η εκτιμώμενη αξία της σύμβασης ανέρχεται στο ποσό των 50.900,00€ μη συμπεριλαμβανομένου Φ.Π.Α. 24%, (εκτιμώμενη αξία συμπεριλαμβανομένου Φ.Π.Α.: 63.116,00 €, Φ.Π.Α.: 12.216,00€).
Η διάρκεια της σύμβασης ορίζεται σε τέσσερις **(4) μήνες** από την ημερομηνία υπογραφής της.
Αναλυτική περιγραφή του φυσικού και οικονομικού αντικειμένου της σύμβασης δίδεται στο **ΠΑΡΑΡΤΗΜΑ Ι (Τεχνική Έκθεση - Τεχνικές Προδιαγραφές)**, στο **ΠΑΡΑΡΤΗΜΑ ΙΙ (Ειδική Συγγραφή Υποχρεώσεων) και στο ΠΑΡΑΡΤΗΜΑ ΙΙΙ (ΣΧΕΔΙΑ ΚΑΤΑΣΚΕΥΑΣΤΙΚΩΝ ΛΕΠΤΟΜΕΡΕΙΩΝ)** της παρούσας διακήρυξης.
Η σύμβαση θα ανατεθεί με το κριτήριο της πλέον συμφέρουσας από οικονομική άποψη προσφοράς, **βάσει τιμής** [13].

1.4 Θεσμικό πλαίσιο

Η ανάθεση και εκτέλεση της σύμβασης διέπονται από την κείμενη νομοθεσία και τις κατ΄ εξουσιοδότηση αυτής εκδοθείσες κανονιστικές πράξεις, όπως ισχύουν, και ιδίως[14]:

---

[12] Σύμφωνα με τον Κανονισμό (ΕΚ) αριθ. 213/2008 της Επιτροπής της 28ης Νοεμβρίου 2007, όπως ισχύει
[13] Άρθρο 86 ν.4412/2016.
[14] Η αναθέτουσα αρχή προσαρμόζει την παρ. 1.4 και τους όρους της διακήρυξης με βάση το αντικείμενο της σύμβασης και την κείμενη νομοθεσία, όπως ισχύει κατά την έναρξη της διαδικασίας ανάθεσης. Σε περίπτωση νομοθετικών μεταβολών και έως

Α. Τις διατάξεις

1. Του Ν. 1958/1991 (ΦΕΚ122/Α/1991) «Περί τρόπου εκτέλεσης αρχ/κών έργων».
2. Του Ν. 4858/2021 (ΦΕΚ 220/Α/19-11-2021) «Κύρωση Κώδικα νομοθεσίας για την προστασία των αρχαιοτήτων και εν γένει της πολιτιστικής κληρονομιάς».
3. Του Π.Δ. 24/2019 (ΦΕΚ 39/Α/2019) «Μελέτη και Εκτέλεση Αρχαιολογικών Έργων».
4. Του άρθρου 90 του Π.Δ. 63/2005 (ΦΕΚ 98/Α/2005) «Κωδικοποίηση της νομοθεσίας για την Κυβέρνηση και τα Κυβερνητικά Όργανα».
5. Του Ν. 4622/2019 (ΦΕΚ 133/Α/7-8-2019) «Επιτελικό Κράτος: οργάνωση, λειτουργία και διαφάνεια της Κυβέρνησης, των κυβερνητικών οργάνων και της κεντρικής δημόσιας διοίκησης» και ιδίως του άρθρου 37.
6. Του Π.Δ. 4/2018 (ΦΕΚ 7/Α/2018) «Οργανισμός Υπουργείου Πολιτισμού και Αθλητισμού», όπως τροποποιήθηκε με το Π.Δ. 32/2022 (ΦΕΚ 91/Α/9-5-2022) και ισχύει.
7. Του Π.Δ. 70/2015 (ΦΕΚ 114/Α/2015) «Ανασύσταση των Υπουργείων Πολιτισμού και Αθλητισμού, Υποδομών, Μεταφορών και Δικτύων, κ.λπ.».
8. Του Π.Δ. 83/2019 (ΦΕΚ 121/Α/09-07-2019) «Διορισμός Αντιπροέδρου της Κυβέρνησης, Υπουργών, Αναπληρωτών Υπουργών και Υφυπουργών».
9. Του Π.Δ. 84/2019 (ΦΕΚ 123/Α/17-07-2019) «Σύσταση και κατάργηση Γενικών Γραμματειών και Ειδικών Γραμματειών/ Ενιαίων Διοικητικών Τομέων Υπουργείων».
10. Του Ν. 4412/2016 (ΦΕΚ 147/Α/2016) «Δημόσιες Συμβάσεις Έργων, Προμηθειών και Υπηρεσιών (προσαρμογή στις Οδηγίες 2014/24/ ΕΕ και 2014/25/ΕΕ)», όπως τροποποιήθηκε με τον Ν. 4782/2021 (ΦΕΚ 36/Α/9-03-2021) «Εκσυγχρονισμός, απλοποίηση και αναμόρφωση του ρυθμιστικού πλαισίου των δημοσίων συμβάσεων, ειδικότερες ρυθμίσεις προμηθειών στους τομείς της άμυνας και της ασφάλειας και άλλες διατάξεις για την ανάπτυξη, τις υποδομές και την υγεία»
11. Του Ν. 4314/2014 (ΦΕΚ 265/Α/2014)[15] Α) Για τη διαχείριση, τον έλεγχο και την εφαρμογή αναπτυξιακών παρεμβάσεων για την προγραμματική περίοδο 2014–2020, Β) Ενσωμάτωση της Οδηγίας 2012/17 του Ευρωπαϊκού Κοινοβουλίου και του Συμβουλίου της 13ης Ιουνίου 2012 (ΕΕ L 156/16.6.2012) στο ελληνικό δίκαιο, τροποποίηση του Ν. 3419/2005 (Α' 297) και άλλες διατάξεις" και του Ν. 3614/2007 (Α' 267) «Διαχείριση, έλεγχος και εφαρμογή αναπτυξιακών παρεμβάσεων για την προγραμματική περίοδο 2007 -2013», όπως ισχύει.
12. Του Ν. 4270/2014 (ΦΕΚ 143/Α/2014) «Αρχές δημοσιονομικής διαχείρισης και εποπτείας, δημόσιο λογιστικό και άλλες διατάξεις», όπως ισχύει.
13. Του Ν. 4250/2014 (ΦΕΚ 74/Α/2014) «Διοικητικές Απλουστεύσεις - Καταργήσεις, Συγχωνεύσεις Νομικών Προσώπων και Υπηρεσιών του Δημόσιου Τομέα-Τροποποίηση Διατάξεων του Π.Δ. 318/1992 (ΦΕΚ 161/Α/1992) και λοιπές ρυθμίσεις» και ειδικότερα τις διατάξεις του άρθρου 1.
14. Του Ν. 4152/2013 (ΦΕΚ 107/Α/2013) «Προσαρμογή της ελληνικής νομοθεσίας στην Οδηγία 2011/7 της 16.2.2011 για την καταπολέμηση των καθυστερήσεων πληρωμών στις εμπορικές συναλλαγές» και ειδικότερα της παρ. Ζ.
15. Του Ν. 4129/2013 (ΦΕΚ 52/Α/2013) «Κύρωση του Κώδικα Νόμων για το Ελεγκτικό Συνέδριο».
16. Του Ν. 4013/2011 (ΦΕΚ 204/Α/2011) «Σύσταση Ενιαίας Ανεξάρτητης Αρχής Δημοσίων Συμβάσεων και Κεντρικού Ηλεκτρονικού Μητρώου Δημοσίων Συμβάσεων - Αντικατάσταση του έκτου κεφαλαίου του Ν. 3588/2007 (πτωχευτικός κώδικας - Προπτωχευτική διαδικασία εξυγίανσης και άλλες διατάξεις», όπως ισχύει.

την επικαιροποίηση του παρόντος υποδείγματος από την Ε.Α.Α.ΔΗ.ΣΥ. οι αναθέτουσες αρχές έχουν την ευθύνη αντίστοιχης προσαρμογής των εν λόγω όρων.

[15] Εφόσον πρόκειται για σύμβαση που συγχρηματοδοτείται από πόρους της Ευρωπαϊκής Ένωσης.

17. Του Ν. 3861/2010 (ΦΕΚ 112/Α/2010) «Ενίσχυση της διαφάνειας με την υποχρεωτική ανάρτηση Νόμων και Πράξεων Κυβερνητικών, Διοικητικών και Αυτοδιοικητικών Οργάνων στο Διαδίκτυο "Πρόγραμμα Διαύγεια" και άλλες διατάξεις, όπως ισχύει.
18. Του Ν. 3548/2007 (ΦΕΚ 68/Α/2007) «Καταχώριση δημοσιεύσεων των φορέων του Δημοσίου στο νομαρχιακό και τοπικό Τύπο και άλλες διατάξεις».
19. Του Ν. 2859/2000 (ΦΕΚ 248/Α/2000) «Κύρωση Κώδικα Φόρου Προστιθέμενης Αξίας».
20. Του Ν. 2690/1999 (ΦΕΚ 45/Α/1999) «Κύρωση του Κώδικα Διοικητικής Διαδικασίας και άλλες διατάξεις», όπως ισχύει και ιδίως των άρθρων 7 και 13 έως 15.
21. Του Ν. 2121/1993 (ΦΕΚ 25/Α/1993) «Πνευματική Ιδιοκτησία, Συγγενικά Δικαιώματα και Πολιτιστικά Θέματα».
22. Του Π.Δ 28/2015 (ΦΕΚ 34/Α/2015) «Κωδικοποίηση διατάξεων για την πρόσβαση σε δημόσια έγγραφα και στοιχεία», όπως ισχύει.
23. Του Π.Δ. 80/2016 (ΦΕΚ 145/Α/2016) «Ανάληψη υποχρεώσεων από τους Διατάκτες».
24. Του Π.Δ. 39/2017 (ΦΕΚ 64/Α/2017) «Κανονισμός εξέτασης προδικαστικών προσφυγών ενώπιων της Αρχής Εξέτασης Προδικαστικών Προσφυγών».
25. Του Ν. 4601/2019 (ΦΕΚ 44/Α) «Εταιρικοί μετασχηματισμοί και εναρμόνιση του νομοθετικού πλαισίου με τις διατάξεις της Οδηγίας 2014/55/ΕΕ του Ευρωπαϊκού Κοινοβουλίου και του Συμβουλίου της 16ης Απριλίου 2014 για την έκδοση ηλεκτρονικών τιμολογίων στο πλαίσιο δημόσιων συμβάσεων και λοιπές διατάξεις».
26. Του Κανονισμού (ΕΕ) 2016/679 του ΕΚ και του Συμβουλίου, της 27ης Απριλίου 2016, για την προστασία των φυσικών προσώπων έναντι της επεξεργασίας των δεδομένων προσωπικού χαρακτήρα και για την ελεύθερη κυκλοφορία των δεδομένων αυτών και την κατάργηση της οδηγίας 95/46/ΕΚ (Γενικός Κανονισμός για την Προστασία Δεδομένων) (Κείμενο που παρουσιάζει ενδιαφέρον για τον ΕΟΧ) OJ L 119,
27. Του Ν. 4624/2019 (Α' 137) *«Αρχή Προστασίας Δεδομένων Προσωπικού Χαρακτήρα, μέτρα εφαρμογής του Κανονισμού (ΕΕ) 2016/679 του Ευρωπαϊκού Κοινοβουλίου και του Συμβουλίου της 27ης Απριλίου 2016 για την προστασία των φυσικών προσώπων έναντι της επεξεργασίας δεδομένων προσωπικού χαρακτήρα και ενσωμάτωση στην εθνική νομοθεσία της Οδηγίας (ΕΕ) 2016/680 του Ευρωπαϊκού Κοινοβουλίου και του Συμβουλίου της 27ης Απριλίου 2016 και άλλες διατάξεις».*
28. Του Ν. 4727/2020 (ΦΕΚ 184/Α) «Ψηφιακή Διακυβέρνηση (Ενσωμάτωση στην Ελληνική Νομοθεσία της Οδηγίας (ΕΕ) 2016/2102 και της Οδηγίας (ΕΕ) 2019/1024) – Ηλεκτρονικές Επικοινωνίες (Ενσωμάτωση στο Ελληνικό Δίκαιο της Οδηγίας (ΕΕ) 2018/1972 και άλλες διατάξεις».
29. Των σε εκτέλεση των ανωτέρω νόμων εκδοθεισών κανονιστικών πράξεων, των λοιπών διατάξεων που αναφέρονται ρητά ή απορρέουν από τα οριζόμενα στα συμβατικά τεύχη της παρούσας, καθώς και του συνόλου των διατάξεων του ασφαλιστικού, εργατικού, κοινωνικού, περιβαλλοντικού και φορολογικού δικαίου που διέπει την ανάθεση και εκτέλεση της παρούσας σύμβασης, έστω και αν δεν αναφέρονται ρητά παραπάνω.

Β. Τις αποφάσεις

30. Την υπ' αριθ. 57654 (ΦΕΚ 1781/Β/2017) Απόφαση του Υπουργού Οικονομίας και Ανάπτυξης «Ρύθμιση ειδικότερων θεμάτων λειτουργίας και διαχείρισης του Κεντρικού Ηλεκτρονικού Μητρώου Δημοσίων Συμβάσεων (ΚΗΜΔΗΣ) του Υπουργείου Οικονομίας και Ανάπτυξης».
31. Την υπ' αριθ. 56902/215 (ΦΕΚ 1924/Β/2017) Απόφαση του Υπουργού Οικονομίας και Ανάπτυξης «Τεχνικές λεπτομέρειες και διαδικασίες λειτουργίας του Εθνικού Συστήματος Ηλεκτρονικών Δημοσίων Συμβάσεων (Ε.Σ.Η.ΔΗ.Σ.)».
32. Την υπ' αριθ. 64233/08-06-2021 (ΦΕΚ 2453/Β/09-06-2021) Κοινή Απόφαση των Υπουργών Ανάπτυξης και Επενδύσεων και Ψηφιακής Διακυβέρνησης με θέμα «Ρυθμίσεις τεχνικών ζητημάτων που αφορούν την ανάθεση των Δημοσίων Συμβάσεων Προμηθειών και Υπηρεσιών με χρήση των επιμέρους εργαλείων και διαδικασιών του Εθνικού Συστήματος Ηλεκτρονικών Δημοσίων Συμβάσεων (ΕΣΗΔΗΣ)».
33. Την υπ' αριθ. οικ. 60967 ΕΞ 2020 (Β' 2425/18-06-2020) Κ.Υ.Α. «Ηλεκτρονική Τιμολόγηση στο πλαίσιο των Δημόσιων Συμβάσεων δυνάμει του ν. 4601/2019» (Α΄44).

34. Την υπ' αριθ. 63446/2021 Κ.Υ.Α. (ΦΕΚ 2338/Β/02-06-2020) «Καθορισμός Εθνικού Μορφότυπου ηλεκτρονικού τιμολογίου στο πλαίσιο των Δημοσίων Συμβάσεων».
35. Την υπ' αριθ. ΥΠΠΟΑ/ΓΡΥΠ/136505/3066/15-3-2020 (ΦΕΚ Β΄/912/17-3-2020 και ΑΔΑ: 9ΚΒ14653Π4-ΑΙΤ) απόφαση της Υπουργού Πολιτισμού και Αθλητισμού, με θέμα: «Μεταβίβαση αρμοδιοτήτων των Προϊσταμένων Γενικών Διευθύνσεων προς τους Προϊσταμένους των Περιφερειακών και Ειδικών Περιφερειακών Υπηρεσιών αρμοδιότητας της Γενικής Διεύθυνσης Αρχαιοτήτων και Πολιτιστικής Κληρονομιάς και στους Προϊσταμένους των Περιφερειακών Υπηρεσιών αρμοδιότητας της Γενικής Διεύθυνσης Αναστήλωσης, Μουσείων και Τεχνικών έργων του Υπουργείου Πολιτισμού και Αθλητισμού», όπως τροποποιήθηκε με την αρ. 278212/14-6-2022 Υ.Α. (ΦΕΚ 3013/Β/16-6-2022) και ισχύει.
36. Την υπ' αριθ. 81986/ΕΥΘΥ712/31-07-2015 Υπουργική Απόφαση (ΦΕΚ 1822/Β/2015) «Εθνικοί κανόνες επιλεξιμότητας για τα προγράμματα του ΕΣΠΑ 2014 – 2020, Έλεγχοι νομιμότητας δημοσίων συμβάσεων συγχρηματοδοτούμενων πράξεων ΕΣΠΑ 2014-2020 από Αρχές Διαχείρισης και Ενδιάμεσους Φορείς - Διαδικασία ενστάσεων επί των αποτελεσμάτων αξιολόγησης πράξεων», όπως έχει τροποποιηθεί και ισχύει με τις αρ. 1) 10427/ΕΥΘΥ1020/20-10-2016 (ΦΕΚ 3521/Β/2016) και 2) 137675/ΕΥΘΥ1016/19-12-2018 (ΦΕΚ 5968/Β/2018) Αποφάσεις.
37. Την υπ' αριθ. 3509/02-7-2018 (ορθή επανάληψη στις 03-07-2018, ΑΔΑ: Ψ1ΛΠ7ΛΛ-ΛΝΓ) Απόφαση του περιφερειάρχη Κεντρικής Μακεδονίας για ένταξη της πράξης «Ανάδειξη σπηλαίου Πετραλώνων και αναβάθμιση των υποδομών του» στο Επιχειρησιακό Πρόγραμμα «Κεντρική Μακεδονία 2014-2020», με κωδικό πράξης / MIS (ΟΠΣ): 5022250, όπως αυτή τροποποιήθηκε με την υπ' αριθ. πρωτ. 3634/19-7-2021 (ΑΔΑ: 9Σ1Ζ7ΛΛ-0ΑΟ) Απόφαση και με την αρ. πρωτ. 3974/02-09-2022 (ΑΔΑ: 6ΨΠ97ΛΛ-Ρ2Κ) Απόφαση.
38. Την υπ' αριθ. ΥΠΠΟΑ/ΓΔΑΠΚ/ΔΙΠΚΑ/ΤΠΚΑΧΜΑΕ/Φ34/341024/244596/7542/3175/10-08-2018 (ΑΔΑ: 78ΨΖ4653Π4-4ΦΖ) Υπουργική Απόφαση έγκρισης εκτέλεσης εργασιών του 1ου υποέργου «Εργασίες προστασίας και ανάδειξης σπηλαίου Πετραλώνων και αναβάθμισης των υποδομών του» στο πλαίσιο του έργου «Ανάδειξη σπηλαίου Πετραλώνων και αναβάθμιση των υποδομών του» του ΕΠ «Κεντρική Μακεδονία 2014-2020», απολογιστικά και με αυτεπιστασία από την Εφορεία Παλαιοανθρωπολογίας Σπηλαιολογίας, όπως αυτή τροποποιήθηκε με την υπ' αριθ. ΥΠΠΟΑ/362686/8-10-2021 (ΑΔΑ: Ψ6474653Π4-Χ9Ψ) Απόφαση (1η τροποποίηση) και με την υπ' αριθ. ΥΠΠΟΑ/432770/26-9-2022 (ΑΔΑ: ΨΚ2Θ4653Π4-ΝΓΨ) Απόφαση (2η τροποποίηση).
39. Την υπ' αριθ. πρωτ. ΥΠΠΟΤ/ΓΔΑΠΚ/ΑΡΧ/Α1/Φ46/38090/2833/15-06-2012 (ΑΔΑ:Β4ΛΥΓ-Ο5Ζ) Υπουργική Απόφαση για την «Έγκριση μελέτης ανάδειξης του Σπηλαίου Πετραλώνων και αναβάθμισης των υποδομών του, Περιφέρειας Κεντρικής Μακεδονίας».
40. Την υπ' αριθ. ΥΠΠΟΑ/ΓΔΑΜΤΕ/ΔΑΑΜ/ΤΜΑΜ/301355/29050/1306/424/28-7-2017 (ΑΔΑ: ΩΕΘΜ4653Π4-Μ30) Απόφαση της Διεύθυνσης Αναστηλώσεως Αρχαίων Μνημείων του ΥΠ.ΠΟ.Α. για την «Έγκριση συμπληρωματικής-τροποποιητικής μελέτης του Διαδρόμου επίσκεψης του σπηλαίου Πετραλώνων Χαλκιδικής».
41. Την υπ' αριθ. πρωτ. ΥΠΠΟΑ/ΓΔΑΜΤΕ/ΔΑΑΜ/ΤΜΑΜ/380301/39711/1445/516/23-8-2019 (ΑΔΑ: 9ΨΛΝ4653Π4-Α8Ο) Απόφαση της Διεύθυνσης Αναστηλώσεως Αρχαίων Μνημείων του ΥΠ.ΠΟ.Α. για την «Έγκριση επικαιροποιημένης στατικής μελέτης του Διαδρόμου επίσκεψης του σπηλαίου Πετραλώνων Χαλκιδικής και συμπληρωματικών κατασκευαστικών λεπτομερειών».
42. Την υπ' αριθ. πρωτ. ΥΠΠΟΑ/ΓΔΑΜΤΕ/ΔΑΑΜ/ΤΜΑΜ/384385/40182/1469/517/23-8-2019 (ΑΔΑ: 6Ρ2Δ4653Π4-3ΤΛ) Απόφαση της Διεύθυνσης Αναστηλώσεως Αρχαίων Μνημείων του ΥΠ.ΠΟ.Α. για την «Έγκριση μελέτης δομικής αποτίμησης, ενισχύσεων και παροχέτευσης των όμβριων υδάτων του στεγάστρου εισόδου του σπηλαίου Πετραλώνων Χαλκιδικής».
43. Την υπ' αριθ. πρωτ. ΥΠΠΟΑ οικ. 494463/12-10-2022 (ΑΔΑ: 677Ν4653Π4-9ΦΟ) 5η τροποποίηση της απόφασης ορισμού επιβλεπόντων των εργασιών του έργου «Ανάδειξη σπηλαίου Πετραλώνων και αναβάθμιση των υποδομών του.
44. Την υπ' αριθ. πρωτ. ΥΠΠΟΑ/οικ. 15490/12/01/2023 (ΑΔΑ: ΨΘΓΙ4653Π4-3ΜΦ) «Απόφαση Συγκρότησης Επιτροπών για τη διενέργεια διαγωνισμών Ι) συνοπτικών, ΙΙ) τακτικών, ΙΙΙ) διεθνών και αξιολόγησης αυτών, για την κάλυψη των αναγκών της Εφορείας Παλαιοανθρωπολογίας - Σπηλαιολογίας, για το οικονομικό έτος 2023.

Γ. Την από 19/12/2022 εισήγηση των μελών της ομάδας επίβλεψης κ.κ. Αν. Σύρου, Μ. Κοντού Αρχαιολόγων και Αλ. Παπασωτηρίου, Πολ. Μηχανικού, του έργου «Ανάδειξη σπηλαίου Πετραλώνων και αναβάθμιση των υποδομών του» (με αριθ. πρωτ. εισερχ. ΥΠΠΟΑ/629296/19/12/2022) σχετικά με την ανάγκη διενέργειας ΔΗΜΟΣΙΟΥ ΔΙΑΓΩΝΙΣΜΟΥ ΜΕ ΤΗΝ ΑΝΟΙΚΤΗ ΔΙΑΔΙΚΑΣΙΑ ΓΙΑ ΣΥΜΒΑΣΕΙΣ ΜΕ ΠΡΟΫΠΟΛΟΓΙΣΜΟ ΚΑΤΩ ΤΟΥ ΟΡΙΟΥ ΕΦΑΡΜΟΓΗΣ ΤΗΣ ΕΝΩΣΙΑΚΗΣ ΝΟΜΟΘΕΣΙΑΣ ΜΕΣΩ ΤΟΥ ΕΣΗΔΗΣ, για την ανάθεση της προμήθειας και τοποθέτησης επιστρώσεων διαδρομής επισκεπτών του σπηλαίου Πετραλώνων"

Δ. Το Τεύχος Τεχνικών Προδιαγραφών - Ειδικής Συγγραφής Υποχρεώσεων για την «Προμήθεια και τοποθέτηση υλικών επιστρώσεων διαδρομής επισκεπτών» του σπηλαίου Πετραλώνων Χαλκιδικής στο πλαίσιο του έργου «Ανάδειξη σπηλαίου Πετραλώνων και αναβάθμιση των υποδομών του» (με αριθ. πρωτ. εισερχ. ΥΠΠΟΑ/624278/16-12-2022), το οποίο συντάχθηκε από τον κ. Αλ. Παπασωτηρίου, μέλους της ομάδας επίβλεψης του έργου.

Ε. Την υπ' αριθ. πρωτ. ΥΠΠΟΑ/οικ.47889/1/02/2023 (ΑΔΑ: Ψ4Ε34653Π4-ΔΔΛ) Απόφαση της Εφορείας Παλαιοανθρωπολογίας - Σπηλαιολογίας για την Έγκριση του τεύχους Τεχνικής Έκθεσης - Τεχνικών Προδιαγραφών - Ειδικής Συγγραφής Υποχρεώσεων, καθώς και της σχετικής δαπάνης για την «Προμήθεια και τοποθέτηση υλικών επιστρώσεων διαδρομής επισκεπτών» του σπηλαίου Πετραλώνων Χαλκιδικής του Υποέργου 1 : «Εργασίες προστασίας και ανάδειξης σπηλαίου Πετραλώνων και αναβάθμισης των υποδομών του» στο πλαίσιο της Πράξης: «Ανάδειξη σπηλαίου Πετραλώνων και αναβάθμιση των υποδομών του».

ΣΤ. Την υπ' αριθ. πρωτ. ΥΠΠΟΑ/οικ.74658/16-2-2023 (ΑΔΑ: 6Γ1Π4653Π4-ΖΥΑ) Απόφαση της Εφορείας Παλαιοανθρωπολογίας - Σπηλαιολογίας για την Έγκριση Διενέργειας ΔΗΜΟΣΙΟΥ ΔΙΑΓΩΝΙΣΜΟΥ ΜΕ ΤΗΝ ΑΝΟΙΚΤΗ ΔΙΑΔΙΚΑΣΙΑ ΓΙΑ ΣΥΜΒΑΣΕΙΣ ΜΕ ΠΡΟΫΠΟΛΟΓΙΣΜΟ ΚΑΤΩ ΤΟΥ ΟΡΙΟΥ ΕΦΑΡΜΟΓΗΣ ΤΗΣ ΕΝΩΣΙΑΚΗΣ ΝΟΜΟΘΕΣΙΑΣ ΜΕΣΩ ΤΟΥ ΕΣΗΔΗΣ, με βάση τις διατάξεις του Ν. 4412/2016 «Δημόσιες συμβάσεις έργων, προμηθειών και υπηρεσιών (προσαρμογή στις Οδηγίες 2014/24/ΕΕ και 2014/25/ΕΕ)» (ΦΕΚ 147/Α'/08.08.2016), για την επιλογή αναδόχου για την «Προμήθεια και τοποθέτηση υλικών επιστρώσεων διαδρομής επισκεπτών» του σπηλαίου Πετραλώνων Χαλκιδικής, του Υποέργου 1 : «Εργασίες προστασίας και ανάδειξης σπηλαίου Πετραλώνων και αναβάθμισης των υποδομών του» στο πλαίσιο της Πράξης «Ανάδειξη σπηλαίου Πετραλώνων και αναβάθμιση των υποδομών του» (με κωδικό ΟΠΣ 5022250), συνολικού προϋπολογισμού 63.116,00€.

Ζ. Την ύπαρξη των αναγκαίων πιστώσεων για την ενταγμένη Πράξη: «Ανάδειξη σπηλαίου Πετραλώνων και αναβάθμιση των υποδομών του» με κωδικό πράξης (ενάριθμο) 2018ΕΠ00810071 της ΣΑ ΕΠ0081.

1.5 Προθεσμία παραλαβής προσφορών

Η καταληκτική ημερομηνία παραλαβής των προσφορών είναι η Δευτέρα 6/3/2023 και ώρα 15:00.[16]

Η διαδικασία θα διενεργηθεί με χρήση του Εθνικού Συστήματος Ηλεκτρονικών Δημόσιων Συμβάσεων (ΕΣΗΔΗΣ) Προμήθειες και Υπηρεσίες του ΟΠΣ ΕΣΗΔΗΣ, το οποίο θα είναι προσβάσιμο μέσω της Διαδικτυακής πύλης www.promitheus.gov.gr , την 17/2/2023, ημέρα Παρασκευή και ώρα 17:00.

1.6 Δημοσιότητα

Α. Δημοσίευση σε εθνικό επίπεδο [17]

[16] Κατά τον καθορισμό των προθεσμιών παραλαβής των προσφορών οι Α.Α. λαμβάνουν υπόψη την πολυπλοκότητα της σύμβασης και τον χρόνο που απαιτείται για την προετοιμασία των προσφορών (άρθρο 60 παρ. 1 ν. 4412/2016). Η ελάχιστη προθεσμία παραλαβής των προσφορών στην ανοιχτή διαδικασία καθορίζεται : α) για τις συμβάσεις άνω των ορίων από τις διατάξεις των άρθρων 27, 60 και 67 του ν. 4412/2016 και β) για τις συμβάσεις κάτω των ορίων από τις διατάξεις του άρθρου 121 του ίδιου νόμου.

[17] Άρθρο 66 Ν. 4412/2016. Η παρούσα διακήρυξη και οι προκηρύξεις δεν δημοσιεύονται σε εθνικό επίπεδο, πριν από την ημερομηνία δημοσίευσης στην Επίσημη Εφημερίδα της ΕΕ. Ωστόσο, η δημοσίευση μπορεί να πραγματοποιείται σε κάθε περίπτωση σε εθνικό επίπεδο, όταν οι Α.Α. δεν έχουν ενημερωθεί σχετικά με τη δημοσίευση εντός 48 ωρών από τη βεβαίωση παραλαβής της προκήρυξης/ γνωστοποίησης.

Η προκήρυξη[18] και το πλήρες κείμενο της παρούσας Διακήρυξης καταχωρήθηκαν στο Κεντρικό Ηλεκτρονικό Μητρώο Δημοσίων Συμβάσεων (ΚΗΜΔΗΣ).

Τα έγγραφα της σύμβασης της παρούσας Διακήρυξης καταχωρήθηκαν στη σχετική ηλεκτρονική διαδικασία σύναψης δημόσιας σύμβασης στο ΕΣΗΔΗΣ, η οποία έλαβε Συστημικό Αύξοντα Αριθμό: 184872, και αναρτήθηκαν στη Διαδικτυακή Πύλη (www.promitheus.gov.gr) του ΟΠΣ ΕΣΗΔΗΣ.

Περίληψη της παρούσας Διακήρυξης δημοσιεύεται και στον Ελληνικό Τύπο[19] [20] [21], σύμφωνα με το άρθρο 66 του Ν. 4412/2016 : Συγκεκριμένα απεστάλη για δημοσίευση στις 17/2/2023 στις τοπικές εφημερίδες ημερήσιας κυκλοφορίας «Τύπος Χαλκιδικής» και «Χαλκιδική», καθώς και στην εβδομαδιαία εφημερίδα περιφερειακής κυκλοφορίας «Θέμα Χαλκιδικής».

Περίληψη της παρούσας Διακήρυξης όπως προβλέπεται στην περίπτωση (ιστ) της παραγράφου 3 του άρθρου 76 του Ν.4727/2020, αναρτήθηκε στο διαδίκτυο, στον ιστότοπο http://et.diavgeia.gov.gr/ (ΠΡΟΓΡΑΜΜΑ ΔΙΑΥΓΕΙΑ).

Η Διακήρυξη καταχωρήθηκε στο διαδίκτυο, στην ιστοσελίδα της αναθέτουσας αρχής, στη διεύθυνση (URL): www.culture.gov.gr στην διαδρομή: Αρχική ► Ανακοινώσεις - Προκηρύξεις ► Ανακοινώσεις - Διαγωνισμοί ► Διαγωνισμοί (https://www.culture.gov.gr/el/announcements/SitePages/contests.aspx?f=1) στις 17/2/2023.

Γ. Έξοδα δημοσιεύσεων

Η δαπάνη των δημοσιεύσεων στον Ελληνικό Τύπο βαρύνει τον ανάδοχο[22].

1.7 Αρχές εφαρμοζόμενες στη διαδικασία σύναψης

Οι οικονομικοί φορείς δεσμεύονται ότι:

α) τηρούν και θα εξακολουθήσουν να τηρούν κατά την εκτέλεση της σύμβασης, εφόσον επιλεγούν, τις υποχρεώσεις τους που απορρέουν από τις διατάξεις της περιβαλλοντικής, κοινωνικοασφαλιστικής και εργατικής νομοθεσίας, που έχουν θεσπιστεί με το δίκαιο της Ένωσης, το εθνικό δίκαιο, συλλογικές συμβάσεις ή διεθνείς διατάξεις περιβαλλοντικού, κοινωνικού και εργατικού δικαίου, οι οποίες απαριθμούνται στο Παράρτημα Χ του Προσαρτήματος Α του ν. 4412/2016. Η τήρηση των εν λόγω υποχρεώσεων ελέγχεται και βεβαιώνεται από τα όργανα που επιβλέπουν την εκτέλεση των δημοσίων συμβάσεων και τις αρμόδιες δημόσιες αρχές και υπηρεσίες που ενεργούν εντός των ορίων της ευθύνης και της αρμοδιότητάς τους,[23]

β) δεν θα ενεργήσουν αθέμιτα, παράνομα ή καταχρηστικά καθ΄ όλη τη διάρκεια της διαδικασίας ανάθεσης, αλλά και κατά το στάδιο εκτέλεσης της σύμβασης, εφόσον επιλεγούν,

γ) λαμβάνουν τα κατάλληλα μέτρα για να διαφυλάξουν την εμπιστευτικότητα των πληροφοριών που έχουν χαρακτηρισθεί ως τέτοιες.

---

18 Από 01.06.2021 καταργήθηκε η υποχρέωση σύνταξης προκήρυξης για συμβάσεις κάτω των ορίων (Πρβλ άρθρο 141 του ν.4782/2021, παρ. 1 περ.4)

19 Η υποχρέωση δημοσίευσης της προκήρυξης σε μία τοπική εφημερίδα, που προβλέπεται στο άρθρο 4 του ΠΔ 118/2007/άρθρο 5 του ΕΚΠΟΤΑ, συνεχίζει να υφίσταται μέχρι και την 31/12/2023, οπότε και καταργείται. Πρβλ. άρθρο 377§1 περίπτ (59 και 82) και άρθρο 379 §12 ν. 4412/2016, όπως τροποποιήθηκε με το άρθρο 245 του ν. 4782/2021.

20 Η υποχρέωση δημοσίευσης σε νομαρχιακές (νυν "περιφερειακές" κατά το άρ.16 του ν.4487/2017) και τοπικές εφημερίδες του ν.3548/2007, συνεχίζει να υφίσταται μέχρι και την 31/12/2023, οπότε και καταργείται, βλέπε άρθρο 377§1 περίπτ (35) και άρθρο 379 §12 ν. 4412/2016, όπως τροποποιήθηκε με το άρθρο 245 του ν. 4782/2021.

21 Για τις δημοσιεύσεις περιλήψεων διαγωνισμών στον εθνικό τύπο, βλ. και ΠΙΝΑΚΑ 1 «ΥΠΟΧΡΕΩΣΕΙΣ ΔΗΜΟΣΙΕΥΣΕΩΝ ΣΤΟΝ ΕΘΝΙΚΟ ΤΥΠΟ ΚΑΤΑ ΤΟΝ Ν.4412/2016», στην ιστοσελίδα της Αρχής, στη διαδρομή Αναθέτουσες Αρχές/Γενικές Οδηγίες/Υποστηρικτικό Υλικό.

22 Πρβλ άρθρο 77 παρ. 5 ν. 4270/2014, άρθρα 1 παρ. 3 & 4 παρ. 3 ν. 3548/2007, σε συνδυασμό με τα άρθρα 377 παρ. 1 περ. 35 & 379 παρ. 12 ν. 4412/2016.

23 Άρθρο 18 παρ. 2 του ν. 4412/2016.

2. ΓΕΝΙΚΟΙ ΚΑΙ ΕΙΔΙΚΟΙ ΟΡΟΙ ΣΥΜΜΕΤΟΧΗΣ

2.1 Γενικές Πληροφορίες

2.1.1 Έγγραφα της σύμβασης

Τα έγγραφα της παρούσας διαδικασίας σύναψης,[24] είναι τα ακόλουθα:

1. το Ευρωπαϊκό Ενιαίο Έγγραφο Σύμβασης [ΕΕΕΣ]
2. η παρούσα διακήρυξη και τα παραρτήματά της που αποτελούν αναπόσπαστο μέρος αυτής:
   - Παράρτημα Ι: Τεχνική Έκθεση - Τεχνικές Προδιαγραφές
   - Παράρτημα ΙΙ: Ειδική Συγγραφή Υποχρεώσεων
   - Παράρτημα ΙΙΙ Σχέδια Κατασκευαστικών Λεπτομερειών
   - Παράρτημα IV: Ευρωπαϊκό Ενιαίο Έγγραφο Σύμβασης
   - Παράρτημα V: Τυποποιημένο έντυπο τεχνικής προσφοράς
   - Παράρτημα VI: Τυποποιημένο έντυπο οικονομικής προσφοράς
   - Παράρτημα VII: Υποδείγματα εγγυητικών επιστολών
   - Παράρτημα VIII: Σχέδιο σύμβασης
   - Παράρτημα IX: Κατευθυντήρια οδηγία 23 (Απόφαση 3/24-1-2018) της Ενιαίας Ανεξάρτητης Αρχής Δημοσίων Συμβάσεων (Οδηγίες συμπλήρωσης ΕΕΕΣ)
   - ΠΑΡΑΡΤΗΜΑ Χ – Ρήτρα Ακεραιότητας
   - ΠΑΡΑΡΤΗΜΑ XI – Πίνακας αντιστοίχισης λόγων αποκλεισμού-κριτηρίων ποιοτικής επιλογής και αποδεικτικών μέσων
   - ΠΑΡΑΡΤΗΜΑ XII – Ενημέρωση φυσικών προσώπων για την επεξεργασία προσωπικών δεδομένων
   - ΠΑΡΑΡΤΗΜΑ XIII – Περιεχόμενο Υπεύθυνης-ων Δήλωσης - Δηλώσεων που προσκομίζονται ως Δικαιολογητικά Κατακύρωσης
   - Παράρτημα XIV: Εγκεκριμένες μελέτες
3. οι συμπληρωματικές πληροφορίες που τυχόν παρέχονται στο πλαίσιο της διαδικασίας, ιδίως σχετικά με τις προδιαγραφές και τα σχετικά δικαιολογητικά.

2.1.2 Επικοινωνία - Πρόσβαση στα έγγραφα της Σύμβασης

Όλες οι επικοινωνίες σε σχέση με τα βασικά στοιχεία της διαδικασίας σύναψης της σύμβασης, καθώς και όλες οι ανταλλαγές πληροφοριών, ιδίως η ηλεκτρονική υποβολή, εκτελούνται με τη χρήση της πλατφόρμας του Εθνικού Συστήματος Ηλεκτρονικών Δημοσίων Συμβάσεων (ΕΣΗΔΗΣ), η οποία είναι προσβάσιμη μέσω της Διαδικτυακής Πύλης (www.promitheus.gov.gr)[25].

---

[24] Ως «έγγραφο διαδικασίας σύναψης της σύμβασης» ή «έγγραφο της σύμβασης», κατά την έννοια της περ. 14 της παρ.1 του άρθρου 2 του ν. 4412/2016 νοείται κάθε έγγραφο το οποίο παρέχει ή στο οποίο παραπέμπει η Α.Α./Α.Φ. με σκοπό να περιγράψει ή να προσδιορίσει στοιχεία της σύμβασης ή της διαδικασίας ανάθεσης, συμπεριλαμβανομένης της προκήρυξης σύμβασης του άρθρου 63 και 293, της προκαταρκτικής προκήρυξης του άρθρου 62, της περιοδικής ενδεικτικής προκήρυξης του άρθρου 291, αν χρησιμοποιείται ως μέσο προκήρυξης του διαγωνισμού, των τεχνικών προδιαγραφών, του περιγραφικού εγγράφου, των προτεινόμενων όρων της σύμβασης, των υποδειγμάτων για την προσκόμιση των εγγράφων από τους υποψηφίους και τους προσφέροντες, των πληροφοριών σχετικά με τις γενικές και ειδικές υποχρεώσεις και τυχόν πρόσθετων εγγράφων. Επίσης, στην έννοια αυτή περιλαμβάνονται και η διακήρυξη ή η πρόσκληση σε διαπραγμάτευση στις οποίες αναφέρονται όλοι οι ειδικοί και γενικοί όροι σύναψης και εκτέλεσης της σύμβασης, το Ενιαίο Ευρωπαϊκό Έγγραφο Σύμβασης (ΕΕΕΣ), οι συμπληρωματικές πληροφορίες που παρέχει η αναθέτουσα αρχή δυνάμει της παρ. 2 του άρθρου 67 και της παρ. 2 του άρθρου 297, το σχέδιο της σύμβασης μετά των Παραρτημάτων αυτής και η τεχνική συγγραφή υποχρεώσεων που περιλαμβάνει και τις εφαρμοστέες τεχνικές προδιαγραφές

[25] Επιλέγεται κατά κανόνα η εκ του νόμου υποχρεωτική χρήση του ΕΣΗΔΗΣ για την πρόσβαση στα έγγραφα της σύμβασης και την επικοινωνία. Οι επιλογές που ακολουθούν αφορούν περιπτώσεις που δεν είναι δυνατή εν όλω ή εν μέρει η ελεύθερη πλήρης άμεση και δωρεάν ηλεκτρονική πρόσβαση στα έγγραφα της σύμβασης. Επιπλέον, σε περίπτωση που απαιτούνται

2.1.3 Παροχή Διευκρινίσεων

Τα σχετικά αιτήματα παροχής διευκρινίσεων υποβάλλονται ηλεκτρονικά, το αργότερο δέκα (10) ημέρες πριν την καταληκτική ημερομηνία υποβολής προσφορών και απαντώνται αντίστοιχα, στο πλαίσιο της παρούσας, στη σχετική ηλεκτρονική διαδικασία σύναψης δημόσιας σύμβασης στην πλατφόρμα του ΕΣΗΔΗΣ, η οποία είναι προσβάσιμη μέσω της Διαδικτυακής Πύλης (www.promitheus.gov.gr).

Αιτήματα παροχής συμπληρωματικών πληροφοριών - διευκρινίσεων υποβάλλονται από εγγεγραμμένους στο σύστημα οικονομικούς φορείς, δηλαδή από εκείνους που διαθέτουν σχετικά διαπιστευτήρια που τους έχουν χορηγηθεί (όνομα χρήστη και κωδικό πρόσβασης) και απαραίτητα το ηλεκτρονικό αρχείο με το κείμενο των ερωτημάτων είναι ηλεκτρονικά υπογεγραμμένο. Αιτήματα παροχής διευκρινήσεων που είτε υποβάλλονται με άλλο τρόπο είτε το ηλεκτρονικό αρχείο που τα συνοδεύει δεν είναι ηλεκτρονικά υπογεγραμμένο, δεν εξετάζονται.

Η αναθέτουσα αρχή μπορεί να παρατείνει την προθεσμία παραλαβής των προσφορών, ούτως ώστε όλοι οι ενδιαφερόμενοι οικονομικοί φορείς να μπορούν να λάβουν γνώση όλων των αναγκαίων πληροφοριών για την κατάρτιση των προσφορών στις ακόλουθες περιπτώσεις:

α) όταν, για οποιονδήποτε λόγο, πρόσθετες πληροφορίες, αν και ζητήθηκαν από τον οικονομικό φορέα έγκαιρα, δεν έχουν παρασχεθεί το αργότερο έξι (6) ημέρες πριν από την προθεσμία που ορίζεται για την παραλαβή των προσφορών,

β) όταν τα έγγραφα της σύμβασης υφίστανται σημαντικές αλλαγές.

Η διάρκεια της παράτασης θα είναι ανάλογη με τη σπουδαιότητα των πληροφοριών ή των αλλαγών.

Όταν οι πρόσθετες πληροφορίες δεν έχουν ζητηθεί έγκαιρα ή δεν έχουν σημασία για την προετοιμασία κατάλληλων προσφορών, η παράταση της προθεσμίας εναπόκειται στη διακριτική ευχέρεια της αναθέτουσας αρχής[26].

Τροποποίηση των όρων της διαγωνιστικής διαδικασίας (π.χ. αλλαγή/μετάθεση της καταληκτικής ημερομηνίας υποβολής προσφορών, καθώς και σημαντικές αλλαγές των εγγράφων της σύμβασης, σύμφωνα με την προηγούμενη παράγραφο) δημοσιεύεται

2.1.4 Γλώσσα

Τα έγγραφα της σύμβασης έχουν συνταχθεί στην ελληνική γλώσσα[27].

Τυχόν προδικαστικές προσφυγές υποβάλλονται στην ελληνική γλώσσα.

Οι **προσφορές,** τα στοιχεία που περιλαμβάνονται σε αυτές, καθώς και τα αποδεικτικά έγγραφα σχετικά με τη μη ύπαρξη λόγου αποκλεισμού και την πλήρωση των κριτηρίων ποιοτικής επιλογής[28] συντάσσονται στην ελληνική γλώσσα ή συνοδεύονται από επίσημη μετάφρασή τους στην ελληνική γλώσσα.

Τα αλλοδαπά δημόσια και ιδιωτικά έγγραφα συνοδεύονται από μετάφρασή τους στην ελληνική γλώσσα επικυρωμένη, είτε από πρόσωπο αρμόδιο κατά τις κείμενες διατάξεις της εθνικής νομοθεσίας είτε από πρόσωπο κατά νόμο αρμόδιο της χώρας στην οποία έχει συνταχθεί το έγγραφο.

Ενημερωτικά και τεχνικά φυλλάδια και άλλα έντυπα, εταιρικά ή μη, με ειδικό τεχνικό περιεχόμενο μπορούν να υποβάλλονται στην αγγλική γλώσσα, χωρίς να συνοδεύονται από μετάφραση στην ελληνική[29].

Κατά παρέκκλιση των ως άνω παραγράφων, γίνεται δεκτή η υποβολή ενός ή περισσότερων στοιχείων των προσφορών και των δικαιολογητικών κατακύρωσης, στην αγγλική γλώσσα χωρίς να απαιτείται επικύρωσή

ειδικά εργαλεία, συσκευές ή μορφότυποι περιγράφονται στο σημείο αυτό ταυτόχρονα με τον τρόπο πρόσβασης των ενδιαφερομένων.

26 Άρθρο 60 παρ. 3 & 67 παρ. 2 του ν. 4412/2016

27 Άρθρο 53, παρ.3 του ν. 4412/2016: Τα έγγραφα της σύμβασης (όπως περιγράφονται στην παρ. 2.1.1) συντάσσονται υποχρεωτικά στην ελληνική γλώσσα και προαιρετικά και σε άλλες γλώσσες, συνολικά ή μερικά. Σε περίπτωση ασυμφωνίας μεταξύ των τμημάτων των εγγράφων της σύμβασης που έχουν συνταχθεί σε περισσότερες γλώσσες, επικρατεί η ελληνική έκδοση.

28 Άρθρο 80 παρ. 10 ν. 4412/2016

29 Άρθρο 92, παρ.4 του ν. 4412/2016

τους, στο μέτρο που τα ανωτέρω έγγραφα είναι καταχωρισμένα σε επίσημους ιστότοπους φορέων πιστοποίησης, στους οποίους υπάρχει ελεύθερη πρόσβαση μέσω διαδικτύου και εφόσον ο οικονομικός φορέας παραπέμπει σε αυτούς, προκειμένου η επαλήθευση της ισχύος τους να είναι ευχερής για την αναθέτουσα αρχή[30].

Κάθε μορφής επικοινωνία με την αναθέτουσα αρχή, καθώς και μεταξύ αυτής και του αναδόχου, θα γίνονται υποχρεωτικά στην ελληνική γλώσσα[31].

2.1.5 Εγγυήσεις[32]

Οι εγγυητικές επιστολές των παραγράφων 2.2.2 και 4.1 εκδίδονται από πιστωτικά ιδρύματα ή χρηματοδοτικά ιδρύματα ή ασφαλιστικές επιχειρήσεις κατά την έννοια των περιπτώσεων β΄ και γ΄ της παρ. 1 του άρθρου 14 του ν. 4364/ 2016 (Α΄13)[33], που λειτουργούν νόμιμα στα κράτη - μέλη της Ένωσης ή του Ευρωπαϊκού Οικονομικού Χώρου ή στα κράτη-μέρη της ΣΔΣ και έχουν, σύμφωνα με τις ισχύουσες διατάξεις, το δικαίωμα αυτό. Μπορούν, επίσης, να εκδίδονται από το Τ.Μ.Ε.Δ.Ε. ή να παρέχονται με γραμμάτιο του Ταμείου Παρακαταθηκών και Δανείων με παρακατάθεση σε αυτό του αντίστοιχου χρηματικού ποσού[34]. Αν συσταθεί παρακαταθήκη με γραμμάτιο παρακατάθεσης χρεογράφων στο Ταμείο Παρακαταθηκών και Δανείων, τα τοκομερίδια ή μερίσματα που λήγουν κατά τη διάρκεια της εγγύησης επιστρέφονται μετά τη λήξη τους στον υπέρ ου η εγγύηση οικονομικό φορέα.

Οι εγγυητικές επιστολές εκδίδονται κατ' επιλογή των οικονομικών φορέων από έναν ή περισσότερους εκδότες της παραπάνω παραγράφου.

Οι εγγυήσεις αυτές περιλαμβάνουν κατ' ελάχιστον τα ακόλουθα στοιχεία: α) την ημερομηνία έκδοσης, β) τον εκδότη, γ) την αναθέτουσα αρχή προς την οποία απευθύνονται, δ) τον αριθμό της εγγύησης, ε) το ποσό που καλύπτει η εγγύηση, στ) την πλήρη επωνυμία, τον Α.Φ.Μ. και τη διεύθυνση του οικονομικού φορέα υπέρ του οποίου εκδίδεται η εγγύηση (στην περίπτωση ένωσης αναγράφονται όλα τα παραπάνω για κάθε μέλος της ένωσης), ζ) τους όρους ότι: αα) η εγγύηση παρέχεται ανέκκλητα και ανεπιφύλακτα, ο δε εκδότης παραιτείται του δικαιώματος της διαιρέσεως και της διζήσεως, και ββ) ότι σε περίπτωση κατάπτωσης αυτής, το ποσό της κατάπτωσης υπόκειται στο εκάστοτε ισχύον τέλος χαρτοσήμου, η) τα στοιχεία της σχετικής διακήρυξης και την καταληκτική ημερομηνία υποβολής προσφορών, θ) την ημερομηνία λήξης ή τον χρόνο ισχύος της εγγύησης, ι) την ανάληψη υποχρέωσης από τον εκδότη της εγγύησης να καταβάλει το ποσό της εγγύησης ολικά ή μερικά εντός πέντε (5) ημερών μετά από απλή έγγραφη ειδοποίηση εκείνου προς τον οποίο απευθύνεται και ια) στην περίπτωση των εγγυήσεων καλής εκτέλεσης και προκαταβολής, τον αριθμό και τον τίτλο της σχετικής σύμβασης[35].

Η περ. αα' του προηγούμενου εδαφίου ζ΄ δεν εφαρμόζεται για τις εγγυήσεις που παρέχονται με γραμμάτιο του Ταμείου Παρακαταθηκών και Δανείων.

Για τις εγγυητικές επιστολές ακολουθούνται τα υποδείγματα που υπάρχουν στο **ΠΑΡΑΡΤΗΜΑ VII: Υποδείγματα Εγγυητικών Επιστολών** της παρούσας διακήρυξης

Η αναθέτουσα αρχή επικοινωνεί με τους εκδότες των εγγυητικών επιστολών προκειμένου να διαπιστώσει την εγκυρότητά τους.

---

30 Παρ. 4 Α του ως άνω άρθρου 92

31 Με την επιφύλαξη της εν όλω ή εν μέρει σύνταξης των εγγράφων σε άλλη γλώσσα

32 Άρθρο 72 ν. 4412/2 016

33 Πρβλ. άρθρο 120 ν.4512/2018 (ΦΕΚ Α΄ 5/17.1.2017), καθώς και άρθρο 15 παρ.1 ν.4541/2018 (ΦΕΚ Α΄ 93/31.5.2018),

34 Τα γραμμάτια σύστασης χρηματικής παρακαταθήκης του Ταμείου Παρακαταθηκών και Δανείων, για την παροχή εγγυήσεων συμμετοχής και καλής εκτέλεσης (εγγυοδοτική παρακαταθήκη) συστήνονται σύμφωνα με την ειδική νομοθεσία που διέπει αυτό και ειδικότερα βάσει του άρθρου 4 του π.δ της 30 Δεκεμβρίου 1926/3 Ιανουαρίου 1927 ("Περί συστάσεως και αποδόσεως παρακαταθηκών και καταθέσεων παρά τω Ταμείω Παρακαταθηκών και Δανείων"). Πρβλ. το με αρ. πρωτ. 2756/23-5-2017 έγγραφο της Ε.Α.Α.ΔΗ.ΣΥ. (ΑΔΑ: 7ΝΣΡΟΞΤΒ-975).

35 Παρ. 12 άρθρου 72 ν. 4412/2016

2.1.6 Προστασία Προσωπικών Δεδομένων

Η αναθέτουσα αρχή ενημερώνει το φυσικό πρόσωπο που υπογράφει την προσφορά ως Προσφέρων ή ως Νόμιμος Εκπρόσωπος Προσφέροντος, ότι η ίδια ή και τρίτοι, κατ' εντολή και για λογαριασμό της, θα επεξεργάζονται προσωπικά δεδομένα που περιέχονται στους φακέλους της προσφοράς και τα αποδεικτικά μέσα τα οποία υποβάλλονται σε αυτήν, στο πλαίσιο του παρόντος Διαγωνισμού, για το σκοπό της αξιολόγησης των προσφορών και της ενημέρωσης έτερων συμμετεχόντων σε αυτόν, λαμβάνοντας κάθε εύλογο μέτρο για τη διασφάλιση του απόρρητου και της ασφάλειας της επεξεργασίας των δεδομένων και της προστασίας τους από κάθε μορφής αθέμιτη επεξεργασία, σύμφωνα με τις διατάξεις της κείμενης νομοθεσίας περί προστασίας προσωπικών δεδομένων, κατά τα αναλυτικώς αναφερόμενα στην αναλυτική ενημέρωση που επισυνάπτεται στην παρούσα.

2.2 Δικαίωμα Συμμετοχής - Κριτήρια Ποιοτικής Επιλογής

2.2.1 Δικαίωμα συμμετοχής

1. Δικαίωμα συμμετοχής στη διαδικασία σύναψης της παρούσας σύμβασης έχουν φυσικά ή νομικά πρόσωπα και, σε περίπτωση ενώσεων οικονομικών φορέων, τα μέλη αυτών, που είναι εγκατεστημένα σε:

α) κράτος-μέλος της Ένωσης,

β) κράτος-μέλος του Ευρωπαϊκού Οικονομικού Χώρου (Ε.Ο.Χ.),

γ) τρίτες χώρες που έχουν υπογράψει και κυρώσει τη ΣΔΣ[36], στο βαθμό που η υπό ανάθεση δημόσια σύμβαση καλύπτεται από τα Παραρτήματα 1, 2, 4, 5, 6 και 7[37] και τις γενικές σημειώσεις του σχετικού με την Ένωση Προσαρτήματος Ι της ως άνω Συμφωνίας, καθώς και

δ) σε τρίτες χώρες που δεν εμπίπτουν στην περίπτωση γ΄ της παρούσας παραγράφου και έχουν συνάψει διμερείς ή πολυμερείς συμφωνίες με την Ένωση σε θέματα διαδικασιών ανάθεσης δημοσίων συμβάσεων[38].

Στο βαθμό που καλύπτονται από τα Παραρτήματα 1, 2, 4 και 5, 6 και 7 και τις γενικές σημειώσεις του σχετικού με την Ένωση Προσαρτήματος Ι της ΣΔΣ, καθώς και τις λοιπές διεθνείς συμφωνίες από τις οποίες δεσμεύεται η Ένωση, οι αναθέτουσες αρχές επιφυλάσσουν για τα έργα, τα αγαθά, τις υπηρεσίες και τους οικονομικούς φορείς των χωρών που έχουν υπογράψει τις εν λόγω συμφωνίες μεταχείριση εξίσου ευνοϊκή με αυτήν που επιφυλάσσουν για τα έργα, τα αγαθά, τις υπηρεσίες και τους οικονομικούς φορείς της Ένωσης[39]

2. Οικονομικός φορέας συμμετέχει είτε μεμονωμένα είτε ως μέλος ένωσης. Οι ενώσεις οικονομικών φορέων, συμπεριλαμβανομένων και των προσωρινών συμπράξεων, δεν απαιτείται να περιβληθούν συγκεκριμένη νομική μορφή για την υποβολή προσφοράς. Η αναθέτουσα αρχή μπορεί να απαιτήσει από τις ενώσεις οικονομικών φορέων να περιβληθούν συγκεκριμένη νομική μορφή, εφόσον τους ανατεθεί η σύμβαση.

Στις περιπτώσεις υποβολής προσφοράς από ένωση οικονομικών φορέων, όλα τα μέλη της ευθύνονται έναντι της αναθέτουσας αρχής αλληλέγγυα και εις ολόκληρον.[40]

---

36 Βλ. σχετικά με ΣΔΣ https://www.wto.org/english/tratop_e/gproc_e/gp_gpa_e.htm

37 Σύμφωνα με το ισχύον κείμενο της ΣΔΣ, τα σχετικά παραρτήματα που αναφέρονται στο άρθρο 25 αντιστοιχούν πλέον στα 1, 2, 4, 5, 6 και 7.

38 Επισημαίνεται ότι απαγορεύεται η συμμετοχή εξωχώριας εταιρείας από «μη συνεργάσιμα κράτη στον φορολογικό τομέα» κατά την έννοια των παρ. 3 και 4 του άρθρου 65 του ν. 4172/2013, καθώς και από κράτη που έχουν προνομιακό φορολογικό καθεστώς, όπως αυτά ορίζονται στον κατάλογο της απόφασης της παρ. 7 του άρθρου 65 του ως άνω Κώδικα, κατά τα αναφερόμενα στην περίπτωση α` και β΄της παραγράφου 4 του άρθρου 4 του ν. 3310/2005.

39 Πρβλ. σχετικά, σελ. 8 της Ανακοίνωσης της Επιτροπής C (2019) 5494 final «Κατευθυντήριες γραμμές για τη συμμετοχή προσφερόντων και αγαθών από τρίτες χώρες στην αγορά δημοσίων συμβάσεων της ΕΕ».

40 Άρθρο 19 ν. 4412/2016.

2.2.2 Εγγύηση συμμετοχής[41]

2.2.2.1. Για την έγκυρη συμμετοχή στη διαδικασία σύναψης της παρούσας σύμβασης, κατατίθεται από τους συμμετέχοντες οικονομικούς φορείς (προσφέροντες), εγγυητική επιστολή συμμετοχής που ανέρχεται στο ποσό των χιλίων δέκα οκτώ **ευρώ**, **# 1.018,00€ #**, δηλαδή στο 2% της εκτιμώμενης αξίας της σύμβασης εκτός Φ.Π.Α[42].

Στο **ΠΑΡΑΡΤΗΜΑ VII** παρατίθεται Υπόδειγμα Εγγυητικής Συμμετοχής, το οποίο μπορούν να χρησιμοποιούν οι συμμετέχοντες.

Στην περίπτωση ένωσης οικονομικών φορέων, η εγγύηση συμμετοχής περιλαμβάνει και τον όρο ότι η εγγύηση καλύπτει τις υποχρεώσεις όλων των οικονομικών φορέων που συμμετέχουν στην ένωση.

Η εγγύηση συμμετοχής πρέπει να ισχύει τουλάχιστον για τριάντα (30) ημέρες μετά τη λήξη του χρόνου ισχύος της προσφοράς του άρθρου 2.4.5 της παρούσας, ήτοι μέχρι 6/4/2024, άλλως η προσφορά απορρίπτεται. Η αναθέτουσα αρχή μπορεί, πριν από τη λήξη της προσφοράς, να ζητά από τους προσφέροντες να παρατείνουν, πριν τη λήξη τους, τη διάρκεια ισχύος της προσφοράς και της εγγύησης συμμετοχής.

Οι πρωτότυπες εγγυήσεις συμμετοχής, πλην των εγγυήσεων που εκδίδονται ηλεκτρονικά, προσκομίζονται, σε κλειστό φάκελο με ευθύνη του οικονομικού φορέα, το αργότερο πριν την ημερομηνία και ώρα αποσφράγισης των προσφορών που ορίζεται στην παρ. 3.1 της παρούσας, άλλως η προσφορά απορρίπτεται ως απαράδεκτη, μετά από γνώμη της Επιτροπής Διαγωνισμού.

2.2.2.2. Η εγγύηση συμμετοχής επιστρέφεται στον ανάδοχο με την προσκόμιση της εγγύησης καλής εκτέλεσης.

Η εγγύηση συμμετοχής επιστρέφεται στους λοιπούς προσφέροντες, σύμφωνα με τα ειδικότερα οριζόμενα στην παρ. 3 του άρθρου 72 του Ν. 4412/2016[43].

2.2.2.3. Η εγγύηση συμμετοχής καταπίπτει εάν ο προσφέρων: α) αποσύρει την προσφορά του κατά τη διάρκεια ισχύος αυτής, β) παρέχει, εν γνώσει του, ψευδή στοιχεία ή πληροφορίες που αναφέρονται στις παραγράφους 2.2.3 έως 2.2.8, γ) δεν προσκομίσει εγκαίρως τα προβλεπόμενα από την παρούσα δικαιολογητικά (παράγραφοι 2.2.9 και 3.2), δ) δεν προσέλθει εγκαίρως για υπογραφή του συμφωνητικού, ε) υποβάλει μη κατάλληλη προσφορά, με την έννοια της περ. 46 της παρ. 1 του άρθρου 2 του Ν. 4412/2016, στ) δεν ανταποκριθεί στη σχετική πρόσκληση της αναθέτουσας αρχής να εξηγήσει την τιμή ή το κόστος της προσφοράς του εντός της τεθείσας προθεσμίας και η προσφορά του απορριφθεί[44], ζ) στις περιπτώσεις των παρ. 3, 4 και 5 του άρθρου 103 του Ν. 4412/2016, περί πρόσκλησης για υποβολή δικαιολογητικών από τον προσωρινό ανάδοχο, αν, κατά τον έλεγχο των παραπάνω δικαιολογητικών, σύμφωνα με τις παραγράφους 3.2 και 3.4 της παρούσας, διαπιστωθεί ότι τα στοιχεία που δηλώθηκαν στο ΕΕΕΣ είναι εκ προθέσεως απατηλά, ή ότι έχουν υποβληθεί πλαστά αποδεικτικά στοιχεία, ή αν, από τα παραπάνω δικαιολογητικά που προσκομίσθηκαν νομίμως και εμπροθέσμως, δεν αποδεικνύεται η μη συνδρομή των λόγων αποκλεισμού της παραγράφου 2.2.3 ή η πλήρωση μιας ή περισσότερων από τις απαιτήσεις των κριτηρίων ποιοτικής επιλογής.

2.2.3 Λόγοι αποκλεισμού[45]

Αποκλείεται από τη συμμετοχή στην παρούσα διαδικασία σύναψης σύμβασης (διαγωνισμό) οικονομικός φορέας, εφόσον συντρέχει στο πρόσωπό του (εάν πρόκειται για μεμονωμένο φυσικό ή νομικό πρόσωπο)

---

41 Παρ. 1 ,2 και 12 του άρθρου 72 του ν.4412/2016.

42 Το ποσοστό της εγγύησης συμμετοχής δεν μπορεί να υπερβαίνει το 2% της εκτιμώμενης αξίας της σύμβασης, εκτός ΦΠΑ, με ανάλογη στρογγυλοποίηση, μη συνυπολογιζομένων των δικαιωμάτων προαίρεσης και παράτασης της σύμβασης.

43 Άρθρο 72 παρ. 3 εδάφιο δεύτερο του ν. 4412/2016.

44 Άρθρο 88 σε συνδυασμό με άρθρο 72 ν. 4412/2016

45 Άρθρα 73 και 74 ν. 4412/2016

ή σε ένα από τα μέλη του (εάν πρόκειται για ένωση οικονομικών φορέων) ένας ή περισσότεροι από τους ακόλουθους λόγους:

2.2.3.1. Όταν υπάρχει σε βάρος του αμετάκλητη[46] καταδικαστική απόφαση για ένα από τα ακόλουθα εγκλήματα:

α) **συμμετοχή σε εγκληματική οργάνωση**, όπως αυτή ορίζεται στο άρθρο 2 της απόφασης-πλαίσιο 2008/841/ΔΕΥ του Συμβουλίου της 24ης Οκτωβρίου 2008, για την καταπολέμηση του οργανωμένου εγκλήματος (ΕΕ L 300 της 11.11.2008 σ.42), και τα εγκλήματα του άρθρου 187 του Ποινικού Κώδικα (εγκληματική οργάνωση),

β) **ενεργητική δωροδοκία**, όπως ορίζεται στο άρθρο 3 της σύμβασης περί της καταπολέμησης της δωροδοκίας στην οποία ενέχονται υπάλληλοι των Ευρωπαϊκών Κοινοτήτων ή των κρατών-μελών της Ένωσης (ΕΕ C 195 της 25.6.1997, σ. 1) και στην παρ. 1 του άρθρου 2 της απόφασης-πλαίσιο 2003/568/ΔΕΥ του Συμβουλίου της 22ας Ιουλίου 2003, για την καταπολέμηση της δωροδοκίας στον ιδιωτικό τομέα (ΕΕ L 192 της 31.7.2003, σ. 54), καθώς και όπως ορίζεται στο εθνικό δίκαιο του οικονομικού φορέα, και τα εγκλήματα των άρθρων 159Α (δωροδοκία πολιτικών προσώπων), 236 (δωροδοκία υπαλλήλου), 237 παρ. 2-4 (δωροδοκία δικαστικών λειτουργών), 237Α παρ. 2 (εμπορία επιρροής – μεσάζοντες), 396 παρ. 2 (δωροδοκία στον ιδιωτικό τομέα) του Ποινικού Κώδικα,

γ) **απάτη** εις βάρος των οικονομικών συμφερόντων της Ένωσης, κατά την έννοια των άρθρων 3 και 4 της Οδηγίας (ΕΕ) 2017/1371 του Ευρωπαϊκού Κοινοβουλίου και του Συμβουλίου της 5ης Ιουλίου 2017 σχετικά με την καταπολέμηση, μέσω του ποινικού δικαίου, της απάτης εις βάρος των οικονομικών συμφερόντων της Ένωσης (L 198/28.07.2017) και τα εγκλήματα των άρθρων 159Α (δωροδοκία πολιτικών προσώπων), 216 (πλαστογραφία), 236 (δωροδοκία υπαλλήλου), 237 παρ. 2-4 (δωροδοκία δικαστικών λειτουργών), 242 (ψευδής βεβαίωση, νόθευση κ.λπ.) 374 (διακεκριμένη κλοπή), 375 (υπεξαίρεση), 386 (απάτη), 386Α (απάτη με υπολογιστή), 386Β (απάτη σχετική με τις επιχορηγήσεις), 390 (απιστία) του Ποινικού Κώδικα και των άρθρων 155 επ. του Εθνικού Τελωνειακού Κώδικα (ν. 2960/2001, Α' 265), όταν αυτά στρέφονται κατά των οικονομικών συμφερόντων της Ευρωπαϊκής Ένωσης ή συνδέονται με την προσβολή αυτών των συμφερόντων, καθώς και τα εγκλήματα των άρθρων 23 (διασυνοριακή απάτη σχετικά με τον ΦΠΑ) και 24 (επικουρικές διατάξεις για την ποινική προστασία των οικονομικών συμφερόντων της Ευρωπαϊκής Ένωσης) του ν. 4689/2020 (Α' 103),

δ) **τρομοκρατικά εγκλήματα ή εγκλήματα συνδεόμενα με τρομοκρατικές δραστηριότητες**, όπως ορίζονται, αντιστοίχως, στα άρθρα 3-4 και 5-12 της Οδηγίας (ΕΕ) 2017/541 του Ευρωπαϊκού Κοινοβουλίου και του Συμβουλίου της 15ης Μαρτίου 2017 για την καταπολέμηση της τρομοκρατίας και την αντικατάσταση της απόφασης-πλαισίου 2002/475/ΔΕΥ του Συμβουλίου και για την τροποποίηση της απόφασης 2005/671/ΔΕΥ του Συμβουλίου (ΕΕ L 88/31.03.2017) ή ηθική αυτουργία ή συνέργεια ή απόπειρα διάπραξης εγκλήματος, όπως ορίζονται στο άρθρο 14 αυτής, και τα εγκλήματα των άρθρων 187Α και 187Β του Ποινικού Κώδικα, καθώς και τα εγκλήματα των άρθρων 32-35 του ν. 4689/2020 (Α'103),

ε) **νομιμοποίηση εσόδων από παράνομες δραστηριότητες ή χρηματοδότηση της τρομοκρατίας**, όπως αυτές ορίζονται στο άρθρο 1 της Οδηγίας (ΕΕ) 2015/849 του Ευρωπαϊκού Κοινοβουλίου και του Συμβουλίου της 20ης Μαΐου 2015, σχετικά με την πρόληψη της χρησιμοποίησης του χρηματοπιστωτικού συστήματος για τη νομιμοποίηση εσόδων από παράνομες δραστηριότητες ή για τη χρηματοδότηση της τρομοκρατίας, την τροποποίηση του κανονισμού (ΕΕ) αριθμ. 648/2012 του Ευρωπαϊκού Κοινοβουλίου και του Συμβουλίου, και την κατάργηση της οδηγίας 2005/60/ΕΚ του Ευρωπαϊκού Κοινοβουλίου και του

---

[46] Επισημαίνεται ότι η αναφορά στο ΕΕΕΣ σε "τελεσίδικη καταδικαστική απόφαση" νοείται ως "αμετάκλητη καταδικαστική απόφαση", η δε σχετική δήλωση του οικονομικού φορέα στο Μέρος ΙΙΙ.Α. του ΕΕΕΣ αφορά μόνο σε αμετάκλητες καταδικαστικές αποφάσεις

Συμβουλίου και της οδηγίας 2006/70/ΕΚ της Επιτροπής (ΕΕ L 141/05.06.2015) και τα εγκλήματα των άρθρων 2 και 39 του ν. 4557/2018 (Α' 139),

στ) **παιδική εργασία και άλλες μορφές εμπορίας ανθρώπων**, όπως ορίζονται στο άρθρο 2 της Οδηγίας 2011/36/ΕΕ του Ευρωπαϊκού Κοινοβουλίου και του Συμβουλίου της 5ης Απριλίου 2011, για την πρόληψη και την καταπολέμηση της εμπορίας ανθρώπων και για την προστασία των θυμάτων της, καθώς και για την αντικατάσταση της απόφασης-πλαίσιο 2002/629/ΔΕΥ του Συμβουλίου (ΕΕ L 101 της 15.4.2011, σ. 1), και τα εγκλήματα του άρθρου 323Α του Ποινικού Κώδικα (εμπορία ανθρώπων).

Ο οικονομικός φορέας αποκλείεται, επίσης, όταν το πρόσωπο εις βάρος του οποίου εκδόθηκε αμετάκλητη καταδικαστική απόφαση είναι μέλος του διοικητικού, διευθυντικού ή εποπτικού οργάνου του ή έχει εξουσία εκπροσώπησης, λήψης αποφάσεων ή ελέγχου σε αυτό. Η υποχρέωση του προηγούμενου εδαφίου αφορά:

- στις περιπτώσεις εταιρειών περιορισμένης ευθύνης (Ε.Π.Ε.), ιδιωτικών κεφαλαιουχικών εταιρειών (Ι.Κ.Ε.) και προσωπικών εταιρειών (Ο.Ε. και Ε.Ε.) τους διαχειριστές.
- στις περιπτώσεις ανωνύμων εταιρειών (Α.Ε.), τον διευθύνοντα Σύμβουλο, τα μέλη του Διοικητικού Συμβουλίου, καθώς και τα πρόσωπα στα οποία με απόφαση του Διοικητικού Συμβουλίου έχει ανατεθεί το σύνολο της διαχείρισης και εκπροσώπησης της εταιρείας.
- στις περιπτώσεις Συνεταιρισμών, τα μέλη του Διοικητικού Συμβουλίου.
- σε όλες τις υπόλοιπες περιπτώσεις νομικών προσώπων, τον κατά περίπτωση νόμιμο εκπρόσωπο.

Εάν στις ως άνω περιπτώσεις (α) έως (στ) η κατά τα ανωτέρω, περίοδος αποκλεισμού δεν έχει καθοριστεί με αμετάκλητη απόφαση, αυτή ανέρχεται σε πέντε (5) έτη από την ημερομηνία της καταδίκης με αμετάκλητη απόφαση.

2.2.3.2. Στις ακόλουθες περιπτώσεις:

α) όταν ο οικονομικός φορέας έχει αθετήσει τις υποχρεώσεις του όσον αφορά στην καταβολή φόρων ή εισφορών κοινωνικής ασφάλισης και αυτό έχει διαπιστωθεί από δικαστική ή διοικητική απόφαση με τελεσίδικη και δεσμευτική ισχύ, σύμφωνα με διατάξεις της χώρας όπου είναι εγκατεστημένος ή την εθνική νομοθεσία ή

β) όταν η αναθέτουσα αρχή μπορεί να αποδείξει με τα κατάλληλα μέσα ότι ο οικονομικός φορέας έχει αθετήσει τις υποχρεώσεις του όσον αφορά την καταβολή φόρων ή εισφορών κοινωνικής ασφάλισης.

Αν ο οικονομικός φορέας είναι Έλληνας πολίτης ή έχει την εγκατάστασή του στην Ελλάδα, οι υποχρεώσεις του που αφορούν στις εισφορές κοινωνικής ασφάλισης καλύπτουν τόσο την κύρια όσο και την επικουρική ασφάλιση.

Οι υποχρεώσεις των περ. α' και β' της παρ. 2.2.3.2 θεωρείται ότι δεν έχουν αθετηθεί εφόσον δεν έχουν καταστεί ληξιπρόθεσμες ή εφόσον αυτές έχουν υπαχθεί σε δεσμευτικό διακανονισμό που τηρείται.

Δεν αποκλείεται ο οικονομικός φορέας, όταν έχει εκπληρώσει τις υποχρεώσεις του είτε καταβάλλοντας τους φόρους ή τις εισφορές κοινωνικής ασφάλισης που οφείλει, συμπεριλαμβανομένων, κατά περίπτωση, των δεδουλευμένων τόκων ή των προστίμων είτε υπαγόμενος σε δεσμευτικό διακανονισμό για την καταβολή τους στο μέτρο που τηρεί τους όρους του δεσμευτικού κανονισμού.

2.2.3.3 Κατ' εξαίρεση, επίσης, ο οικονομικός φορέας δεν αποκλείεται, όταν ο αποκλεισμός, σύμφωνα με την παράγραφο 2.2.3.2, θα ήταν σαφώς δυσανάλογος, ιδίως όταν μόνο μικρά ποσά των φόρων ή των εισφορών κοινωνικής ασφάλισης δεν έχουν καταβληθεί ή όταν ο οικονομικός φορέας ενημερώθηκε σχετικά με το ακριβές ποσό που οφείλεται λόγω αθέτησης των υποχρεώσεών του όσον αφορά στην καταβολή φόρων ή εισφορών κοινωνικής ασφάλισης σε χρόνο κατά τον οποίο δεν είχε τη δυνατότητα να λάβει μέτρα, σύμφωνα με το τελευταίο εδάφιο της παρ. 2 του άρθρου 73 ν. 4412/2016, πριν από την εκπνοή της προθεσμίας υποβολής προσφοράς.

2.2.3.4. Αποκλείεται[47] από τη συμμετοχή στη διαδικασία σύναψης της παρούσας σύμβασης, οικονομικός φορέας σε οποιαδήποτε από τις ακόλουθες καταστάσεις[48]:

(α) εάν έχει αθετήσει τις υποχρεώσεις που προβλέπονται στην παρ. 2 του άρθρου 18 του ν. 4412/2016[49], περί αρχών που εφαρμόζονται στις διαδικασίες σύναψης δημοσίων συμβάσεων,

(β) εάν τελεί υπό πτώχευση ή έχει υπαχθεί σε διαδικασία ειδικής εκκαθάρισης ή τελεί υπό αναγκαστική διαχείριση από εκκαθαριστή ή από το δικαστήριο ή έχει υπαχθεί σε διαδικασία πτωχευτικού συμβιβασμού ή έχει αναστείλει τις επιχειρηματικές του δραστηριότητες ή έχει υπαχθεί σε διαδικασία εξυγίανσης και δεν τηρεί τους όρους αυτής ή εάν βρίσκεται σε οποιαδήποτε ανάλογη κατάσταση προκύπτουσα από παρόμοια διαδικασία, προβλεπόμενη σε εθνικές διατάξεις νόμου. Η αναθέτουσα αρχή μπορεί να μην αποκλείει έναν οικονομικό φορέα ο οποίος βρίσκεται σε μία εκ των καταστάσεων που αναφέρονται στην περίπτωση αυτή, υπό την προϋπόθεση ότι αποδεικνύει ότι ο εν λόγω φορέας είναι σε θέση να εκτελέσει τη σύμβαση, λαμβάνοντας υπόψη τις ισχύουσες διατάξεις και τα μέτρα για τη συνέχιση της επιχειρηματικής του λειτουργίας,[50]

(γ) εάν, με την επιφύλαξη της παραγράφου 3β του άρθρου 44 του ν. 3959/2011 περί ποινικών κυρώσεων και άλλων διοικητικών συνεπειών, υπάρχουν επαρκώς εύλογες ενδείξεις που οδηγούν στο συμπέρασμα ότι ο οικονομικός φορέας συνήψε συμφωνίες με άλλους οικονομικούς φορείς με στόχο τη στρέβλωση του ανταγωνισμού,

δ) εάν μία κατάσταση σύγκρουσης συμφερόντων κατά την έννοια του άρθρου 24 του ν. 4412/2016 δεν μπορεί να θεραπευθεί αποτελεσματικά με άλλα, λιγότερο παρεμβατικά, μέσα,

(ε) εάν μία κατάσταση στρέβλωσης του ανταγωνισμού από την πρότερη συμμετοχή του οικονομικού φορέα κατά την προετοιμασία της διαδικασίας σύναψης σύμβασης, σύμφωνα με όσα ορίζονται στο άρθρο 48 του ν. 4412/2016, δεν μπορεί να θεραπευθεί με άλλα, λιγότερο παρεμβατικά, μέσα,

(στ) εάν έχει επιδείξει σοβαρή ή επαναλαμβανόμενη πλημμέλεια κατά την εκτέλεση ουσιώδους απαίτησης στο πλαίσιο προηγούμενης δημόσιας σύμβασης, προηγούμενης σύμβασης με αναθέτοντα φορέα ή προηγούμενης σύμβασης παραχώρησης που είχε ως αποτέλεσμα την πρόωρη καταγγελία της προηγούμενης σύμβασης, αποζημιώσεις ή άλλες παρόμοιες κυρώσεις,

(ζ) εάν έχει κριθεί ένοχος εκ προθέσεως σοβαρών απατηλών δηλώσεων κατά την παροχή των πληροφοριών που απαιτούνται για την εξακρίβωση της απουσίας των λόγων αποκλεισμού ή την πλήρωση των κριτηρίων επιλογής, έχει αποκρύψει τις πληροφορίες αυτές ή δεν είναι σε θέση να προσκομίσει τα δικαιολογητικά που απαιτούνται κατ' εφαρμογή της παραγράφου 2.2.9.2 της παρούσας,

(η) εάν επιχείρησε να επηρεάσει με αθέμιτο τρόπο τη διαδικασία λήψης αποφάσεων της αναθέτουσας αρχής, να αποκτήσει εμπιστευτικές πληροφορίες που ενδέχεται να του αποφέρουν αθέμιτο πλεονέκτημα στη διαδικασία σύναψης σύμβασης ή να παράσχει με απατηλό τρόπο παραπλανητικές πληροφορίες που ενδέχεται να επηρεάσουν ουσιωδώς τις αποφάσεις που αφορούν τον αποκλεισμό, την επιλογή ή την ανάθεση,

---

47 Οι λόγοι της παραγράφου 2.2.3.4 αποτελούν δυνητικούς λόγους αποκλεισμού, σύμφωνα με το άρθρο 73 παρ. 4 ν. 4412/2016. Κατά συνέπεια, η Α.Α. δύναται να επιλέξει όλους, μερικούς, ή, ενδεχομένως, και κανέναν από τους λόγους αποκλεισμού της παρ. 4, συνεκτιμώντας τα ιδιαίτερα χαρακτηριστικά της υπό ανάθεση σύμβασης (εκτιμώμενη αξία αυτής, ειδικές περιστάσεις κλπ), με σχετική πρόβλεψη στη διακήρυξη (πρβλ. αιτιολογική έκθεση νόμου 4412/2016 - άρθρο 73 παρ. 4). Επισημαίνεται, επίσης, ότι η επιλογή από την Α.Α. λόγου/ων αποκλεισμού της παρ. 4 διαμορφώνει αντιστοίχως τις επιλογές της στα σχετικά πεδία του ΕΕΕΣ, καθώς και τα μέσα απόδειξης του άρθρου 2.2.9.2.

48 Ειδικά για τους δυνητικούς λόγους αποκλεισμού πρβλ. την Κατευθυντήρια Οδηγία 20/22-06-2017 της Αρχής (ΑΔΑ: ΩΡΞ3ΟΞΤΒ-9Ρ5). Ειδικότερα, όταν η αναθέτουσα αρχή εξετάζει τη συνδρομή των προϋποθέσεων εφαρμογής των δυνητικών λόγων αποκλεισμού που έχει συμπεριλάβει στα έγγραφα της σύμβασης, πρέπει να δίδει ιδιαίτερη προσοχή στην τήρηση της αρχής της αναλογικότητας (πρβλ και αιτιολογική σκέψη 101 της Οδηγίας 2014/24/ΕΕ).

49 Η αθέτηση της υποχρέωσης αυτής συνιστά σοβαρό επαγγελματικό παράπτωμα του οικονομικού φορέα κατά την έννοια της περίπτωσης θ΄ της παραγράφου 4 του άρθρου 73. Πρβλ. άρθρο 18 παρ. 5 του ν. 4412/2106.

50 Σχετική δήλωση του προσφέροντος οικονομικού φορέα περιλαμβάνεται στο ΕΕΕΣ

(θ) εάν η αναθέτουσα αρχή μπορεί να αποδείξει, με κατάλληλα μέσα ότι έχει διαπράξει σοβαρό επαγγελματικό παράπτωμα, το οποίο θέτει εν αμφιβόλω την ακεραιότητά του.

Εάν στις ως άνω περιπτώσεις (α) έως (θ) η περίοδος αποκλεισμού δεν έχει καθοριστεί με αμετάκλητη απόφαση, αυτή ανέρχεται σε τρία (3) έτη από την ημερομηνία έκδοσης πράξης που βεβαιώνει το σχετικό γεγονός.[51]

2.2.3.5. Ο οικονομικός φορέας αποκλείεται σε οποιοδήποτε χρονικό σημείο κατά τη διάρκεια της διαδικασίας σύναψης της παρούσας σύμβασης, όταν αποδεικνύεται ότι βρίσκεται, λόγω πράξεων ή παραλείψεών του, είτε πριν είτε κατά τη διαδικασία, σε μία από τις ως άνω περιπτώσεις.

2.2.3.6. Οικονομικός φορέας που εμπίπτει σε μια από τις καταστάσεις που αναφέρονται στις παραγράφους 2.2.3.1 και 2.2.3.4, εκτός από την περ. β αυτής, μπορεί να προσκομίζει στοιχεία[52], προκειμένου να αποδείξει ότι τα μέτρα που έλαβε επαρκούν για να αποδείξουν την αξιοπιστία του, παρότι συντρέχει ο σχετικός λόγος αποκλεισμού (αυτοκάθαρση). Για τον σκοπό αυτόν, ο οικονομικός φορέας αποδεικνύει ότι έχει καταβάλει ή έχει δεσμευθεί να καταβάλει αποζημίωση για ζημίες που προκλήθηκαν από το ποινικό αδίκημα ή το παράπτωμα, ότι έχει διευκρινίσει τα γεγονότα και τις περιστάσεις με ολοκληρωμένο τρόπο, μέσω ενεργού συνεργασίας με τις ερευνητικές αρχές, και έχει λάβει συγκεκριμένα τεχνικά και οργανωτικά μέτρα, καθώς και μέτρα σε επίπεδο προσωπικού κατάλληλα για την αποφυγή περαιτέρω ποινικών αδικημάτων ή παραπτωμάτων. Τα μέτρα που λαμβάνονται από τους οικονομικούς φορείς αξιολογούνται σε συνάρτηση με τη σοβαρότητα και τις ιδιαίτερες περιστάσεις του ποινικού αδικήματος ή του παραπτώματος. Εάν τα στοιχεία κριθούν επαρκή, ο εν λόγω οικονομικός φορέας δεν αποκλείεται από τη διαδικασία σύναψης σύμβασης. Αν τα μέτρα κριθούν ανεπαρκή, γνωστοποιείται στον οικονομικό φορέα το σκεπτικό της απόφασης αυτής. Οικονομικός φορέας που έχει αποκλειστεί, σύμφωνα με τις κείμενες διατάξεις, με τελεσίδικη απόφαση, σε εθνικό επίπεδο, από τη συμμετοχή σε διαδικασίες σύναψης σύμβασης ή ανάθεσης παραχώρησης δεν μπορεί να κάνει χρήση της ανωτέρω δυνατότητας κατά την περίοδο του αποκλεισμού που ορίζεται στην εν λόγω απόφαση [53].

2.2.3.7. Η απόφαση για την διαπίστωση της επάρκειας ή μη των επανορθωτικών μέτρων κατά την προηγούμενη παράγραφο εκδίδεται σύμφωνα με τα οριζόμενα στις παρ. 8 και 9 του άρθρου 73 του ν. 4412/2016[54].

2.2.3.8. Οικονομικός φορέας, σε βάρος του οποίου έχει επιβληθεί η κύρωση του οριζόντιου αποκλεισμού σύμφωνα με τις κείμενες διατάξεις και για το χρονικό διάστημα που αυτή ορίζει, αποκλείεται από την παρούσα διαδικασία σύναψης της σύμβασης.

Κριτήρια Επιλογής[55]

---

51 Παρ. 10 του άρθρου 73 ν.4412/2016.Επίσης, πρβλ. υπ' αριθμ. πρωτ. 6271/30-11-2018 έγγραφο της Αρχής (ΑΔΑ Ψ3Κ8ΟΞΤΒ-09Β) σχετικά με την απόφαση ΔΕΕ της 24 Οκτωβρίου 2018 στην υπόθεση C-124/2017.

52 Σχετικά με την προσκόμιση αποδείξεων για τα επανορθωτικά μέτρα βλ. την απόφαση της 14ης Ιανουαρίου 2021 του ΔΕΕ στην υπόθεση C-387/19

53 Παρ. 7 άρθρου 73 ν. 4412/2016.

54 Πρβλ. απόφαση υπ' αριθμ. 49341 -19/05/2020 (ΦΕΚ 385 τεύχος ΥΟΔΔ, 25-05-2020), η οποία εξακολουθεί να ισχύει έως την έκδοση της απόφασης της παρ. 9 του άρθρου 73 του ν. 4412/2016.

55 Επισημαίνεται ότι όλα τα κριτήρια επιλογής είναι προαιρετικά, τίθενται στην παρούσα διακήρυξη κατά την κρίση και τη διακριτική ευχέρεια της Α.Α. και πρέπει να σχετίζονται και να είναι ανάλογα με το αντικείμενο της σύμβασης (άρθρο 75 παρ. 1 του ν. 4412/2016). Επιπλέον, οι Α.Α. μπορούν να επιβάλλουν στους οικονομικούς φορείς ως απαιτήσεις συμμετοχής μόνο τα κριτήρια που αναφέρονται στις παραγράφους 2.2.4, 2.2.5 και 2.2.6. Έχουν τη δυνατότητα, κατά συνέπεια, να επιλέξουν ένα, περισσότερα ή όλα ενδεχομένως τα ως άνω κριτήρια επιλογής, συνεκτιμώντας τα ιδιαίτερα χαρακτηριστικά της υπό ανάθεση σύμβασης (εκτιμώμενη αξία αυτής, ειδικές περιστάσεις κλπ), με σχετική πρόβλεψη στη διακήρυξη. Οι Α.Α. διαμορφώνουν αντίστοιχα τα πεδία του ΕΕΕΣ, σύμφωνα με την παράγραφο 2.2.9., καθώς και τα μέσα απόδειξης του άρθρου 2.2.9.2. Πρβλ. και την Κατευθυντήρια Οδηγία 13 της Ε.Α.Α.ΔΗ.ΣΥ. *''Κριτήρια ποιοτικής επιλογής δημοσίων συμβάσεων και*

2.2.4 Καταλληλότητα άσκησης επαγγελματικής δραστηριότητας[56]

Οι οικονομικοί φορείς που συμμετέχουν στη διαδικασία σύναψης της παρούσας σύμβασης απαιτείται να ασκούν εμπορική ή βιομηχανική ή βιοτεχνική δραστηριότητα συναφή με το αντικείμενο της προμήθειας.

Οι οικονομικοί φορείς που είναι εγκατεστημένοι σε κράτος μέλος της Ευρωπαϊκής Ένωσης απαιτείται να είναι εγγεγραμμένοι σε ένα από τα επαγγελματικά ή εμπορικά μητρώα που τηρούνται στο κράτος εγκατάστασής τους ή να ικανοποιούν οποιαδήποτε άλλη απαίτηση ορίζεται στο Παράρτημα XI του Προσαρτήματος Α΄ του ν. 4412/2016.

Στην περίπτωση οικονομικών φορέων εγκατεστημένων σε κράτος μέλους του Ευρωπαϊκού Οικονομικού Χώρου (Ε.Ο.Χ) ή σε τρίτες χώρες που προσχωρήσει στη ΣΔΣ, ή σε τρίτες χώρες που δεν εμπίπτουν στην προηγούμενη περίπτωση και έχουν συνάψει διμερείς ή πολυμερείς συμφωνίες με την Ένωση σε θέματα διαδικασιών ανάθεσης δημοσίων συμβάσεων, απαιτείται να είναι εγγεγραμμένοι σε αντίστοιχα επαγγελματικά ή εμπορικά μητρώα.

Οι εγκατεστημένοι στην Ελλάδα οικονομικοί φορείς απαιτείται να είναι εγγεγραμμένοι στο Βιοτεχνικό ή Εμπορικό ή Βιομηχανικό Επιμελητήριο ή στο Μητρώο Κατασκευαστών Αμυντικού Υλικού[57].

Στην περίπτωση ένωσης οικονομικών φορέων η καταλληλότητα άσκησης επαγγελματικής δραστηριότητας θα πρέπει να καλύπτεται από όλα τα μέλη της ένωσης.

2.2.5 Οικονομική και χρηματοοικονομική επάρκεια[58]

Όσον αφορά την οικονομική και χρηματοοικονομική επάρκεια για την παρούσα διαδικασία σύναψης σύμβασης, οι οικονομικοί φορείς απαιτείται να διαθέτουν μέσο γενικό ετήσιο κύκλο εργασιών των τριών (3) τελευταίων διαχειριστικών χρήσεων (2019, 2020, 2021) ίσο με το 50% του ποσού του προϋπολογισμού (χωρίς ΦΠΑ). Σε περίπτωση ένωσης οικονομικών φορέων, οι παραπάνω ελάχιστες απαιτήσεις καλύπτονται αθροιστικά από τα μέλη της ένωσης.

2.2.6 Τεχνική και επαγγελματική ικανότητα[59]

Όσον αφορά στην τεχνική και επαγγελματική ικανότητα για την παρούσα διαδικασία σύναψης σύμβασης, οι οικονομικοί φορείς απαιτείται κατά τη διάρκεια της τελευταίας τριετίας[60] (2020, 2021, 2022) να έχουν εκτελέσει τουλάχιστον μία (1) ή περισσότερες συμβάσεις, που αφορά σε επιστρώσεις από προϊόντα λίθου ή/και σκυροδέματος, ύψους μεγαλύτερου των δέκα χιλιάδων ευρώ (10.000€), μη συμπεριλαμβανομένου του Φ.Π.Α. Επισημαίνεται ότι θα ληφθούν υπόψη και στοιχεία συμβάσεων που εκτελέσθηκαν πριν από την τελευταία τριετία (για το χρονικό διάστημα από 01/01/2014 έως 31/12/2019).

Εάν ο οικονομικός φορέας είναι Ένωση φυσικών ή νομικών ή Κοινοπραξία, η ειδική τεχνική και επαγγελματική ικανότητα η οποία απαιτείται, σύμφωνα με το παρόν άρθρο, μπορεί να προκύπτει και αθροιστικά από όλα τα μέλη της Κοινοπραξίας ή Ένωσης.

Σε περίπτωση ένωσης οικονομικών φορέων, οι παραπάνω ελάχιστες απαιτήσεις καλύπτονται αθροιστικά από όλα τα μέλη της ένωσης.

έλεγχος καταλληλόλητας: ειδικά η οικονομική και χρηματοοικονομική επάρκεια και η τεχνική και επαγγελματική ικανότητα'' (ΑΔΑ ΩΒΥ7ΟΞΤΒ-ΤΛ7) και ειδικότερα τις Ενότητες ΙΙΙ και IV παρ. 1 όπου παρατίθενται σχετικά παραδείγματα.

56 Άρθρο 75 παρ. 2 ν. 4412/2016.

57 Παράρτημα XI Προσαρτήματος Α ν. 4412/2016.

58 Άρθρο 75 παρ. 3 ν. 4412/2016. Επισημαίνεται, περαιτέρω, ότι οι Α.Α. μπορούν (χωρίς αυτό να είναι υποχρεωτικό) να διαμορφώσουν την παρούσα παράγραφο είτε απαιτώντας, ως προς τα κριτήρια που επιλέγουν, ελάχιστα επίπεδα οικονομικής και χρηματοοικονομικής επάρκειας, τα οποία πρέπει να καλύπτουν οι προσφέροντες οικονομικοί φορείς με αναφορά σε συγκεκριμένα μεγέθη (π.χ. κύκλος εργασιών 200.000 ευρώ τα 3 τελευταία έτη), είτε ζητώντας από τους οικονομικούς φορείς να δηλώσουν τις ζητούμενες πληροφορίες αναφέροντας τη μεθοδολογία με την οποία θα αξιολογήσουν τις πληροφορίες αυτές.

59 Άρθρο 75 παρ. 4 ν. 4412/2016.

60 Οι Α.Α. μπορούν να ζητούν έως τρία έτη και να λαμβάνουν υπόψη στοιχεία συμβάσεων που εκτελέσθηκαν/παραδόθηκαν πριν από την τελευταία τριετία.

2.2.7 Πρότυπα διασφάλισης ποιότητας και πρότυπα περιβαλλοντικής διαχείρισης[61]

Η παράγραφος διατηρείται για λόγους αρίθμησης.

2.2.8 Στήριξη στην ικανότητα τρίτων – Υπεργολαβία

2.2.8.1. Στήριξη στην ικανότητα τρίτων[62]

Οι οικονομικοί φορείς μπορούν, όσον αφορά στα κριτήρια της οικονομικής και χρηματοοικονομικής επάρκειας (της παραγράφου 2.2.5) και τα σχετικά με την τεχνική και επαγγελματική ικανότητα (της παραγράφου 2.2.6), να στηρίζονται στις ικανότητες άλλων φορέων, ασχέτως της νομικής φύσης των δεσμών τους με αυτούς[63]. Στην περίπτωση αυτή, αποδεικνύουν ότι θα έχουν στη διάθεσή τους τους αναγκαίους πόρους, με την προσκόμιση της σχετικής δέσμευσης των φορέων στην ικανότητα των οποίων στηρίζονται.

Όταν οι οικονομικοί φορείς στηρίζονται στις ικανότητες άλλων φορέων όσον αφορά τα κριτήρια που σχετίζονται με την απαιτούμενη με τη διακήρυξη οικονομική και χρηματοοικονομική επάρκεια, οι εν λόγω οικονομικοί φορείς και αυτοί στους οποίους στηρίζονται είναι από κοινού υπεύθυνοι για την εκτέλεση της σύμβασης.

Υπό τους ίδιους όρους οι ενώσεις οικονομικών φορέων μπορούν να στηρίζονται στις ικανότητες των συμμετεχόντων στην ένωση ή άλλων φορέων.

Η εκτέλεση όλων των απαραίτητων προμηθειών και εργασιών που αφορούν στην «Προμήθεια και τοποθέτηση υλικών επιστρώσεων διαδρομής επισκεπτών» του σπηλαίου Πετραλώνων Χαλκιδικής, όπως περιγράφονται αναλυτικά στο **ΠΑΡΑΡΤΗΜΑ Ι** (**Τεύχος Τεχνικών Προδιαγραφών**) γίνονται υποχρεωτικά από τον προσφέροντα ή, αν η προσφορά υποβάλλεται από ένωση οικονομικών φορέων, από έναν από τους συμμετέχοντες στην ένωση αυτή[64].

Η αναθέτουσα αρχή ελέγχει αν οι φορείς, στις ικανότητες των οποίων προτίθεται να στηριχθεί ο οικονομικός φορέας, πληρούν κατά περίπτωση τα σχετικά κριτήρια επιλογής και εάν συντρέχουν λόγοι αποκλεισμού της παραγράφου 2.2.3. Ο οικονομικός φορέας υποχρεούται να αντικαταστήσει έναν φορέα στην ικανότητα του οποίου στηρίζεται, εφόσον ο τελευταίος δεν πληροί το σχετικό κριτήριο επιλογής ή για τον οποίο συντρέχουν λόγοι αποκλεισμού, εντός προθεσμίας τριάντα (30) ημερών από την σχετική πρόσκληση της αναθέτουσας αρχής, η οποία απευθύνεται στον οικονομικό φορέα μέσω της λειτουργικότητας «Επικοινωνία» του ΕΣΗΔΗΣ. Ο φορέας που αντικαθιστά φορέα του προηγούμενου εδαφίου δεν επιτρέπεται να αντικατασταθεί εκ νέου.

2.2.8.2. Υπεργολαβία

Ο οικονομικός φορέας αναφέρει στην προσφορά του το τμήμα της σύμβασης που προτίθεται να αναθέσει υπό μορφή υπεργολαβίας σε τρίτους, καθώς και τους υπεργολάβους που προτείνει. Στην περίπτωση που ο προσφέρων αναφέρει στην προσφορά του ότι προτίθεται να αναθέσει τμήμα(τα) της σύμβασης υπό μορφή υπεργολαβίας σε τρίτους σε ποσοστό που υπερβαίνει το τριάντα τοις εκατό (30%) της συνολικής αξίας της σύμβασης, η αναθέτουσα αρχή ελέγχει ότι δεν συντρέχουν οι λόγοι αποκλεισμού της παραγράφου 2.2.3 της παρούσας[65]. Ο οικονομικός φορέας υποχρεούται να αντικαταστήσει έναν υπεργολάβο, εφόσον συντρέχουν στο πρόσωπό του λόγοι αποκλεισμού της ως άνω παραγράφου 2.2.3.

---

61 Άρθρο 82 ν. 4412/2016. Επισημαίνεται ότι τα πρότυπα είναι προαιρετικά, ήτοι τίθενται στην παρούσα διακήρυξη, κατά την κρίση και τη διακριτική ευχέρεια της Α.Α. και πρέπει να σχετίζονται και να είναι ανάλογα με το αντικείμενο της σύμβασης.

62 Άρθρο 78 ν. 4412/2016

63 Δύνανται, επίσης, να στηρίζονται και στις ικανότητες του/ των υπεργολάβων, στους οποίους προτίθενται να αναθέσουν την εκτέλεση τμήματος/ τμημάτων της υπό ανάθεσης σύμβασης.

64 Δυνατότητα της Α.Α. σύμφωνα με το άρθρο 78 παρ. 2 ν. 4412/2016 να απαιτεί την εκτέλεση ορισμένων κρίσιμων καθηκόντων απευθείας από τον ίδιο τον προσφέροντα ή, αν η προσφορά υποβάλλεται από ένωση οικονομικών φορέων, από έναν από τους συμμετέχοντες στην ένωση αυτή. Τίθεται κατά την κρίση της Α.Α., άλλως διαγράφεται.

65 Ο όρος αυτός μπορεί να τεθεί, κατά την κρίση της αναθέτουσας αρχής, και στην περίπτωση ποσοστού μικρότερου του 30% της εκτιμώμενης αξίας της σύμβασης (πρβλ. παρ. 5 άρθρου 131 του ν. 4412/2016).

2.2.9 Κανόνες απόδειξης ποιοτικής επιλογής

Το δικαίωμα συμμετοχής των οικονομικών φορέων και οι όροι και προϋποθέσεις συμμετοχής τους, όπως ορίζονται στις παραγράφους 2.2.1 έως 2.2.8, κρίνονται κατά την υποβολή της προσφοράς δια του ΕΕΕΣ, κατά τα οριζόμενα στην παράγραφο 2.2.9.1, κατά την υποβολή των δικαιολογητικών της παραγράφου 2.2.9.2 και κατά τη σύναψη της σύμβασης δια της υπεύθυνης δήλωσης, της περ. δ΄ της παρ. 3 του άρθρου 105 του ν. 4412/2016.

Στην περίπτωση που ο οικονομικός φορέας στηρίζεται στις ικανότητες άλλων φορέων, σύμφωνα με την παράγραφό 2.2.8. της παρούσας, οι φορείς στην ικανότητα των οποίων στηρίζεται υποχρεούνται να αποδεικνύουν, κατά τα οριζόμενα στις παραγράφους 2.2.9.1 και 2.2.9.2, ότι δεν συντρέχουν οι λόγοι αποκλεισμού της παραγράφου 2.2.3 της παρούσας και ότι πληρούν τα σχετικά κριτήρια επιλογής κατά περίπτωση[66].

Στην περίπτωση που ο οικονομικός φορέας αναφέρει στην προσφορά του ότι προτίθεται να αναθέσει τμήμα(τα) της σύμβασης υπό μορφή υπεργολαβίας σε τρίτους σε ποσοστό που υπερβαίνει το τριάντα τοις εκατό (30%) της συνολικής αξίας της σύμβασης, οι υπεργολάβοι υποχρεούνται να αποδεικνύουν, κατά τα οριζόμενα στις παραγράφους 2.2.9.1 και 2.2.9.2, ότι δεν συντρέχουν οι λόγοι αποκλεισμού της παραγράφου 2.2.3 της παρούσας[67].

Αν επέλθουν μεταβολές στις προϋποθέσεις τις οποίες οι προσφέροντες δηλώσουν ότι πληρούν, σύμφωνα με το παρόν άρθρο, οι οποίες επέλθουν ή για τις οποίες λάβουν γνώση μετά την συμπλήρωση του ΕΕΕΣ και μέχρι την ημέρα της έγγραφης πρόσκλησης για την σύναψη του συμφωνητικού οι προσφέροντες οφείλουν να ενημερώσουν αμελλητί την αναθέτουσα αρχή[68].

2.2.9.1 Προκαταρκτική απόδειξη κατά την υποβολή προσφορών

Προς προκαταρκτική απόδειξη ότι οι προσφέροντες οικονομικοί φορείς: α) δεν βρίσκονται σε μία από τις καταστάσεις της παραγράφου 2.2.3 και β) πληρούν τα σχετικά κριτήρια επιλογής των παραγράφων 2.2.4, 2.2.5, 2.2.6 και 2.2.7 της παρούσης, προσκομίζουν κατά την υποβολή της προσφοράς τους, <u>ως δικαιολογητικό συμμετοχής,</u> το προβλεπόμενο από το άρθρο 79 παρ. 1 και 3 του ν. 4412/2016 Ευρωπαϊκό Ενιαίο Έγγραφο Σύμβασης (ΕΕΕΣ), σύμφωνα με το επισυναπτόμενο στην παρούσα **ΠΑΡΑΡΤΗΜΑ IV**, το οποίο ισοδυναμεί με ενημερωμένη υπεύθυνη δήλωση, με τις συνέπειες του Ν. 1599/1986. Το ΕΕΕΣ[69] καταρτίζεται βάσει του τυποποιημένου εντύπου του Παραρτήματος 2 του Κανονισμού (ΕΕ) 2016/7 και συμπληρώνεται από τους προσφέροντες οικονομικούς φορείς σύμφωνα με τις οδηγίες του Παραρτήματος 1.[70]

Το ΕΕΕΣ φέρει υπογραφή με ημερομηνία εντός του χρονικού διαστήματος κατά το οποίο μπορούν να υποβάλλονται προσφορές. Αν στο διάστημα που μεσολαβεί μεταξύ της ημερομηνίας υπογραφής του ΕΕΕΣ και της καταληκτικής ημερομηνίας υποβολής προσφορών έχουν επέλθει μεταβολές στα δηλωθέντα

---

66 Άρθρο 78 παρ. 1 ν. 4412/2016.

67 Άρθρο 131 παρ. 6 ν. 4412/2016

68 Άρθρο 104 σε συνδυασμό με τις παρ. 4 και 5 του άρθρου 105 του ν. 4412/2016

69 Το ΕΕΕΣ περιλαμβάνει τα ακόλουθα Μέρη: Μέρος Ι Πληροφορίες σχετικά με τη διαδικασία σύναψης σύμβασης και την αναθέτουσα αρχή, Μέρος ΙΙ Πληροφορίες σχετικά με τον οικονομικό φορέα, Μέρος ΙΙΙ Κριτήρια αποκλεισμού, Μέρος IV Κριτήρια Επιλογής, Μέρος VI Τελικές δηλώσεις.

70 Από τις 2-5-2019, παρέχεται η ηλεκτρονική υπηρεσία Promitheus ESPDint (https://espdint.eprocurement.gov.gr/) που προσφέρει τη δυνατότητα ηλεκτρονικής σύνταξης και διαχείρισης του Ευρωπαϊκού Ενιαίου Εγγράφου Σύμβασης (ΕΕΕΣ). Μπορείτε να δείτε τη σχετική ανακοίνωση στη Διαδικτυακή Πύλη του ΕΣΗΔΗΣ www.promitheus.gov.gr Πρβλ και το Διορθωτικό (Επίσημη Εφημερίδα της Ευρωπαϊκής Ένωσης L 17/65 της 23ης Ιανουαρίου 2018) στον Εκτελεστικό Κανονισμό (ΕΕ) 2016/7 για την καθιέρωση του τυποποιημένου εντύπου για το Ευρωπαϊκό Ενιαίο Έγγραφο Προμήθειας , με το οποίο επιλύθηκαν τα σχετικά ζητήματα ορολογίας που υπήρχαν στο αρχικό επίσημο ελληνικό κείμενο του Εκτελεστικού Κανονισμού, Μπορείτε να δείτε το σχετικό Διορθωτικό στην ακόλουθη διαδρομή https://eur-lex.europa.eu/legal-content/EL/TXT/HTML/?uri=CELEX:32016R0007R(01)&from=EL

στοιχεία, εκ μέρους του, στο ΕΕΕΣ, ο οικονομικός φορέας αποσύρει την προσφορά του, χωρίς να απαιτείται απόφαση της αναθέτουσας αρχής. Στη συνέχεια μπορεί να την υποβάλει εκ νέου με επίκαιρο ΕΕΕΣ.[71]

Ο οικονομικός φορέας δύναται να διευκρινίζει τις δηλώσεις και πληροφορίες που παρέχει στο ΕΕΕΣ με συνοδευτική υπεύθυνη δήλωση, την οποία υποβάλλει μαζί με αυτό.[72]

Κατά την υποβολή του ΕΕΕΣ, καθώς και της συνοδευτικής υπεύθυνης δήλωσης, είναι δυνατή, με μόνη την υπογραφή του κατά περίπτωση εκπροσώπου του οικονομικού φορέα, η προκαταρκτική απόδειξη των λόγων αποκλεισμού που αναφέρονται στην παράγραφο 2.2.3 της παρούσας, για το σύνολο των φυσικών προσώπων που είναι μέλη του διοικητικού, διευθυντικού ή εποπτικού οργάνου του ή έχουν εξουσία εκπροσώπησης, λήψης αποφάσεων ή ελέγχου σε αυτόν.

Ως εκπρόσωπος του οικονομικού φορέα νοείται ο νόμιμος εκπρόσωπος αυτού, όπως προκύπτει από το ισχύον καταστατικό ή το πρακτικό εκπροσώπησής του κατά το χρόνο υποβολής της προσφοράς ή το αρμοδίως εξουσιοδοτημένο φυσικό πρόσωπο να εκπροσωπεί τον οικονομικό φορέα για διαδικασίες σύναψης συμβάσεων ή για συγκεκριμένη διαδικασία σύναψης σύμβασης.

Στην περίπτωση υποβολής προσφοράς από ένωση οικονομικών φορέων το ΕΕΕΣ υποβάλλεται χωριστά από κάθε μέλος της ένωσης. Στο ΕΕΕΣ απαραιτήτως πρέπει να προσδιορίζεται η έκταση και το είδος της συμμετοχής του (συμπεριλαμβανομένης της κατανομής αμοιβής μεταξύ τους) κάθε μέλους της ένωσης, καθώς και ο εκπρόσωπος/συντονιστής αυτής[73].

Ο οικονομικός φορέας φέρει την ειδική υποχρέωση, να δηλώσει, μέσω του ΕΕΕΣ,[74] την κατάστασή του σε σχέση με τους λόγους που προβλέπονται στο άρθρο 73 του Ν. 4412/2016 και την παράγραφο 2.2.3 της παρούσης[75] και ταυτόχρονα να επικαλεσθεί και τυχόν ληφθέντα μέτρα προς αποκατάσταση της αξιοπιστίας του.

Ιδίως επισημαίνεται ότι κατά την απάντηση οικονομικού φορέα στο σχετικό πεδίο του ΕΕΕΣ για τυχόν σύναψη συμφωνιών με άλλους οικονομικούς φορείς με στόχο τη στρέβλωση του ανταγωνισμού, η συνδρομή περιστάσεων, όπως η πάροδος της τριετούς περιόδου της ισχύος του λόγου αποκλεισμού (παραγράφου 10 του άρθρου 73) ή η εφαρμογή της διάταξης της παραγράφου 3β του άρθρου 44 του Ν. 3959/2011, σύμφωνα με την περ. γ της παραγράφου 2.2.3.4 της παρούσης, αναλύεται στο σχετικό πεδίο που προβάλλει κατόπιν θετικής απάντησης[76].

Όσον αφορά στις υποχρεώσεις του ως προς την καταβολή φόρων ή εισφορών κοινωνικής ασφάλισης (περ. α' και β' της παρ. 2 του άρθρου 73 του Ν. 4412/2016) αυτές θεωρείται ότι δεν έχουν αθετηθεί εφόσον δεν έχουν καταστεί ληξιπρόθεσμες ή εφόσον έχουν υπαχθεί σε δεσμευτικό διακανονισμό που τηρείται. Στην περίπτωση αυτή, ο οικονομικός φορέας δεν υποχρεούται να απαντήσει καταφατικά στο σχετικό πεδίο του ΕΕΕΣ με το οποίο ερωτάται εάν ο οικονομικός φορέας έχει ανεκπλήρωτες υποχρεώσεις όσον αφορά στην καταβολή φόρων ή εισφορών κοινωνικής ασφάλισης ή, κατά περίπτωση, εάν έχει αθετήσει τις παραπάνω υποχρεώσεις του[77].

---

71 Άρθρο 79Α παρ. 4 του ν. 4412/2016
72 Άρθρο 79 παρ. 9 του ν. 4412/2016
73 Άρθρο 96 παρ. 7 του ν. 4412/2016
74 βλ. Δ.Ε.Ε. απόφαση της 19.6.2019, Meca, C-41/18, EU:C:2019:507, σκ. 28
75 Βλ. ενδεικτικά ΣτΕ 754/2020, 753/2020 (Δ΄ Τμήμα)
76 Παρ. 1 του άρθρου 79 του ν. 4412/2016, όπως τροποποιήθηκε με την παρ. 5 του άρθρου 235 του ν. 4635/2019.
77 Παρ. 2[Α] άρθρου 73 σε συνδυασμό με την παρ. 8 του άρθρου 79 του ν. 4412/2016

2.2.9.2 Αποδεικτικά μέσα[78]

Α. Για την απόδειξη της μη συνδρομής λόγων αποκλεισμού κατ' άρθρο 2.2.3 και της πλήρωσης των κριτηρίων ποιοτικής επιλογής κατά τις παραγράφους 2.2.4, 2.2.5, 2.2.6 και 2.2.7, οι οικονομικοί φορείς προσκομίζουν τα δικαιολογητικά του παρόντος. Η προσκόμιση των εν λόγω δικαιολογητικών γίνεται κατά τα οριζόμενα στο άρθρο 3.2 από τον προσωρινό ανάδοχο. Η αναθέτουσα αρχή μπορεί να ζητεί από προσφέροντες, σε οποιοδήποτε χρονικό σημείο κατά τη διάρκεια της διαδικασίας, να υποβάλλουν όλα ή ορισμένα δικαιολογητικά, όταν αυτό απαιτείται για την ορθή διεξαγωγή της διαδικασίας.

Οι οικονομικοί φορείς δεν υποχρεούνται να υποβάλλουν δικαιολογητικά ή άλλα αποδεικτικά στοιχεία, αν και στο μέτρο που η αναθέτουσα αρχή έχει τη δυνατότητα να λαμβάνει τα πιστοποιητικά ή τις συναφείς πληροφορίες απευθείας μέσω πρόσβασης σε εθνική βάση δεδομένων σε οποιοδήποτε κράτος - μέλος της Ένωσης, η οποία διατίθεται δωρεάν, όπως εθνικό μητρώο συμβάσεων, εικονικό φάκελο επιχείρησης, ηλεκτρονικό σύστημα αποθήκευσης εγγράφων ή σύστημα προεπιλογής. Η δήλωση για την πρόσβαση σε εθνική βάση δεδομένων εμπεριέχεται στο Ευρωπαϊκό Ενιαίο Έγγραφο Σύμβασης (ΕΕΕΣ), στο οποίο περιέχονται επίσης οι πληροφορίες που απαιτούνται για τον συγκεκριμένο σκοπό, όπως η ηλεκτρονική διεύθυνση της βάσης δεδομένων, τυχόν δεδομένα αναγνώρισης και, κατά περίπτωση, η απαραίτητη δήλωση συναίνεσης.

Οι οικονομικοί φορείς δεν υποχρεούνται να υποβάλουν δικαιολογητικά, όταν η αναθέτουσα αρχή που έχει αναθέσει τη σύμβαση διαθέτει ήδη τα ως άνω δικαιολογητικά και αυτά εξακολουθούν να ισχύουν[79].

Τα δικαιολογητικά του παρόντος υποβάλλονται και γίνονται αποδεκτά σύμφωνα με την παράγραφο 2.4.2.5. και 3.2 της παρούσας.

Τα αποδεικτικά έγγραφα συντάσσονται στην ελληνική γλώσσα ή συνοδεύονται από επίσημη μετάφρασή τους στην ελληνική γλώσσα σύμφωνα με την παράγραφο 2.1.4.

Β. 1. Για την απόδειξη της μη συνδρομής των λόγων αποκλεισμού της παραγράφου 2.2.3 οι προσφέροντες οικονομικοί φορείς προσκομίζουν αντίστοιχα τα δικαιολογητικά που αναφέρονται παρακάτω.

Αν το αρμόδιο για την έκδοση των ανωτέρω κράτος-μέλος ή χώρα δεν εκδίδει τέτοιου είδους έγγραφα ή πιστοποιητικά ή όπου το έγγραφα ή τα πιστοποιητικά αυτά δεν καλύπτουν όλες τις περιπτώσεις που αναφέρονται στις παραγράφους 2.2.3.1 και 2.2.3.2 περ. α' και β', καθώς και στην περ. β΄ της παραγράφου 2.2.3.4, τα έγγραφα ή τα πιστοποιητικά μπορεί να αντικαθίστανται από ένορκη βεβαίωση ή, στα κράτη - μέλη ή στις χώρες όπου δεν προβλέπεται ένορκη βεβαίωση, από υπεύθυνη δήλωση του ενδιαφερομένου ενώπιον αρμόδιας δικαστικής ή διοικητικής αρχής, συμβολαιογράφου ή αρμόδιου επαγγελματικού ή εμπορικού οργανισμού του κράτους - μέλους ή της χώρας καταγωγής ή της χώρας όπου είναι εγκατεστημένος ο οικονομικός φορέας. Οι αρμόδιες δημόσιες αρχές παρέχουν, όπου κρίνεται αναγκαίο, επίσημη δήλωση στην οποία αναφέρεται ότι δεν εκδίδονται τα έγγραφα ή τα πιστοποιητικά της παρούσας παραγράφου ή ότι τα έγγραφα αυτά δεν καλύπτουν όλες τις περιπτώσεις που αναφέρονται στις παραγράφους 2.2.3.1 και 2.2.3.2 περ. α' και β', καθώς και στην περ. β΄ της παραγράφου 2.2.3.4. Οι επίσημες δηλώσεις καθίστανται διαθέσιμες μέσω του επιγραμμικού αποθετηρίου πιστοποιητικών (e-Certis) του άρθρου 81 του ν. 4412/2016.

Ειδικότερα οι οικονομικοί φορείς προσκομίζουν:

α) για την παράγραφο 2.2.3.1 απόσπασμα του σχετικού μητρώου, όπως του ποινικού μητρώου ή, ελλείψει αυτού, ισοδύναμο έγγραφο που εκδίδεται από αρμόδια δικαστική ή διοικητική αρχή του κράτους-μέλους ή της χώρας καταγωγής ή της χώρας όπου είναι εγκατεστημένος ο οικονομικός φορέας, από το οποίο

---

[78] Άρθρο 80 ν. 4412/2016. Επισημαίνεται, περαιτέρω ότι η Α.Α. ζητάει από τους οικονομικούς φορείς να προσκομίσουν μόνο εκείνα τα αποδεικτικά μέσα που ανταποκρίνονται στους λόγους αποκλεισμού και στα κριτήρια επιλογής που έχει ορίσει στις παραγράφους 2.2.3 έως 2.2.8 της παρούσας. Εάν, για παράδειγμα, δεν απαιτήσει ελάχιστα επίπεδα χρηματοοικονομικής επάρκειας των οικονομικών φορέων, τότε δεν θα ζητήσει ούτε τα αποδεικτικά μέσα της παρ. Β.3 της παρούσας

[79] Άρθρο 79 παρ. 6 ν. 4412/2016.

προκύπτει ότι πληρούνται αυτές οι προϋποθέσεις, που να έχει εκδοθεί έως τρεις (3) μήνες πριν από την υποβολή του.

Η υποχρέωση προσκόμισης του ως άνω αποσπάσματος αφορά και στα μέλη του διοικητικού, διευθυντικού ή εποπτικού οργάνου του εν λόγω οικονομικού φορέα ή στα πρόσωπα που έχουν εξουσία εκπροσώπησης, λήψης αποφάσεων ή ελέγχου σε αυτό κατά τα ειδικότερα αναφερόμενα στην ως άνω παράγραφο 2.2.3.1,

β) για την παράγραφο 2.2.3.2 πιστοποιητικό που εκδίδεται από την αρμόδια αρχή του οικείου κράτους - μέλους ή χώρας, που να είναι εν ισχύ κατά το χρόνο υποβολής του, άλλως, στην περίπτωση που δεν αναφέρεται σε αυτό χρόνος ισχύος, που να έχει εκδοθεί έως τρεις (3) μήνες πριν από την υποβολή του·

Ιδίως οι οικονομικοί φορείς που είναι εγκατεστημένοι στην Ελλάδα προσκομίζουν:

i) Για την απόδειξη της εκπλήρωσης των φορολογικών υποχρεώσεων της παραγράφου 2.2.3.2 περίπτωση (α) αποδεικτικό ενημερότητας εκδιδόμενο από την Α.Α.Δ.Ε.

ii) Για την απόδειξη της εκπλήρωσης των υποχρεώσεων προς τους οργανισμούς κοινωνικής ασφάλισης της παραγράφου 2.2.3.2 περίπτωση α' πιστοποιητικό εκδιδόμενο από τον e-ΕΦΚΑ.

iii) Για την παράγραφο 2.2.3.2 περίπτωση α', πλέον των ως άνω πιστοποιητικών, υπεύθυνη δήλωση ότι δεν έχει εκδοθεί δικαστική ή διοικητική απόφαση με τελεσίδικη και δεσμευτική ισχύ για την αθέτηση των υποχρεώσεών τους όσον αφορά στην καταβολή φόρων ή εισφορών κοινωνικής ασφάλισης.

γ) για την παράγραφο 2.2.3.4[80] περίπτωση β΄ πιστοποιητικό που εκδίδεται από την αρμόδια αρχή του οικείου κράτους - μέλους ή χώρας, που να έχει εκδοθεί έως τρεις (3) μήνες πριν από την υποβολή του.

Ιδίως οι οικονομικοί φορείς που είναι εγκατεστημένοι στην Ελλάδα προσκομίζουν:

i) Ενιαίο Πιστοποιητικό Δικαστικής Φερεγγυότητας από το αρμόδιο Πρωτοδικείο, από το οποίο προκύπτει ότι δεν τελούν υπό πτώχευση, πτωχευτικό συμβιβασμό ή υπό αναγκαστική διαχείριση ή δικαστική εκκαθάριση ή ότι δεν έχουν υπαχθεί σε διαδικασία εξυγίανσης. Για τις ΙΚΕ προσκομίζεται επιπλέον και πιστοποιητικό του Γ.Ε.Μ.Η. περί μη έκδοσης απόφασης λύσης ή κατάθεσης αίτησης λύσης του νομικού προσώπου, ενώ για τις ΕΠΕ προσκομίζεται επιπλέον πιστοποιητικό μεταβολών.

ii) Πιστοποιητικό του Γ.Ε.Μ.Η. από το οποίο προκύπτει ότι το νομικό πρόσωπο δεν έχει λυθεί και τεθεί υπό εκκαθάριση με απόφαση των εταίρων.

iii) Εκτύπωση της καρτέλας "Στοιχεία Μητρώου/ Επιχείρησης" από την ηλεκτρονική πλατφόρμα της Ανεξάρτητης Αρχής Δημοσίων Εσόδων, όπως αυτά εμφανίζονται στο taxisnet, από την οποία να προκύπτει η μη αναστολή της επιχειρηματικής δραστηριότητάς τους.

Προκειμένου για τα σωματεία και τους συνεταιρισμούς, το Ενιαίο Πιστοποιητικό Δικαστικής Φερεγγυότητας εκδίδεται για τα σωματεία από το αρμόδιο Πρωτοδικείο, και για τους συνεταιρισμούς για το χρονικό διάστημα έως τις 31.12.2019 από το Ειρηνοδικείο και μετά την παραπάνω ημερομηνία από το Γ.Ε.Μ.Η.

δ) Για τις λοιπές περιπτώσεις της παραγράφου 2.2.3.4, υπεύθυνη δήλωση του προσφέροντος οικονομικού φορέα ότι δεν συντρέχουν στο πρόσωπό του οι οριζόμενοι στην παράγραφο λόγοι αποκλεισμού[81].

ε) για την παράγραφο 2.2.3.9. υπεύθυνη δήλωση του προσφέροντος οικονομικού φορέα περί μη επιβολής σε βάρος του της κύρωσης του οριζόντιου αποκλεισμού, σύμφωνα τις διατάξεις της κείμενης νομοθεσίας.

Β.2.Για την απόδειξη της απαίτησης του άρθρου 2.2.4. (απόδειξη καταλληλότητας για την άσκηση επαγγελματικής δραστηριότητας) προσκομίζουν πιστοποιητικό/βεβαίωση του οικείου επαγγελματικού ή εμπορικού μητρώου του κράτους εγκατάστασης. Οι οικονομικοί φορείς που είναι εγκατεστημένοι σε κράτος μέλος της Ευρωπαϊκής Ένωσης προσκομίζουν πιστοποιητικό/βεβαίωση του αντίστοιχου επαγγελματικού ή εμπορικού μητρώου του Παραρτήματος XI του Προσαρτήματος Α΄ του ν. 4412/2016, με το οποίο πιστοποιείται αφενός η εγγραφή τους σε αυτό και αφετέρου το ειδικό επάγγελμά τους. Στην περίπτωση που χώρα δεν τηρεί τέτοιο μητρώο, το έγγραφο ή το πιστοποιητικό μπορεί να αντικαθίσταται

---

80 Εφόσον η αναθέτουσα αρχή την επιλέξει ως λόγο αποκλεισμού.

81 Παρ. 4 του άρθρου 74 του ν. 4412/2016

από ένορκη βεβαίωση ή, στα κράτη - μέλη ή στις χώρες όπου δεν προβλέπεται ένορκη βεβαίωση, από υπεύθυνη δήλωση του ενδιαφερομένου ενώπιον αρμόδιας δικαστικής ή διοικητικής αρχής, συμβολαιογράφου ή αρμόδιου επαγγελματικού ή εμπορικού οργανισμού της χώρας καταγωγής ή της χώρας όπου είναι εγκατεστημένος ο οικονομικός φορέας ότι δεν τηρείται τέτοιο μητρώο και ότι ασκεί τη δραστηριότητα που απαιτείται για την εκτέλεση του αντικειμένου της υπό ανάθεση σύμβασης.[82]

Οι εγκατεστημένοι στην Ελλάδα οικονομικοί φορείς προσκομίζουν βεβαίωση εγγραφής στο Βιοτεχνικό ή Εμπορικό ή Βιομηχανικό Επιμελητήριο ή στο Μητρώο Κατασκευαστών Αμυντικού Υλικού ή πιστοποιητικό που εκδίδεται από την οικεία υπηρεσία του Γ.Ε.Μ.Η. των ως άνω Επιμελητηρίων. Για την απόδειξη άσκησης γεωργικού ή κτηνοτροφικού επαγγέλματος, οι αναθέτουσες αρχές απαιτούν σχετική βεβαίωση άσκησης επαγγέλματος, από αρμόδια διοικητική αρχή ή αρχή Οργανισμού Τοπικής Αυτοδιοίκησης.

Επισημαίνεται ότι, τα δικαιολογητικά που αφορούν στην απόδειξη της απαίτησης του άρθρου 2.2.4 (απόδειξη καταλληλότητας για την άσκηση επαγγελματικής δραστηριότητας) γίνονται αποδεκτά, εφόσον έχουν εκδοθεί έως τριάντα (30) εργάσιμες ημέρες πριν από την υποβολή τους, εκτός εάν, σύμφωνα με τις ειδικότερες διατάξεις αυτών, φέρουν συγκεκριμένο χρόνο ισχύος.

Β.3. Για την απόδειξη της οικονομικής και χρηματοοικονομικής επάρκειας της παραγράφου 2.2.5 οι οικονομικοί φορείς προσκομίζουν ΦΕΚ με τους δημοσιευμένους ισολογισμούς των τριών τελευταίων οικονομικών χρήσεων (2019, 2020, 2021)[83].

Σε περίπτωση νεοσύστατου νομικού προσώπου είναι υποχρεωτική η κατάθεση προσωρινών ισολογισμών ή οποιουδήποτε άλλου αποδεικτικού εγγράφου για τη χρηματοοικονομική κατάσταση του συμμετέχοντος.

Σε περίπτωση συμμετέχοντος που δεν έχει κατά νόμο υποχρέωση δημοσίευσης ισολογισμών, είναι υποχρεωτική η κατάθεση Υπεύθυνης Δήλωσης περί του κύκλου εργασιών της τελευταίας τριετίας (2019, 2020, 2021) κατ' ανώτατο όριο.

Σε περίπτωση υποβολής κοινής προσφοράς, τα παραπάνω δικαιολογητικά και δηλώσεις πρέπει να κατατεθούν για καθέναν από τους συμμετέχοντες σε κοινή προσφορά. Εάν ο οικονομικός φορέας, για βάσιμο λόγο, δεν είναι σε θέση να προσκομίσει τα ανωτέρω δικαιολογητικά, μπορεί να αποδεικνύει την οικονομική και χρηματοοικονομική του επάρκεια με οποιοδήποτε άλλο κατάλληλο έγγραφο[84].

Β.4. Για την απόδειξη της τεχνικής ικανότητας της παραγράφου 2.2.6 οι οικονομικοί φορείς προσκομίζουν:[85]

α) Κατάλογο, στον οποίο αναφέρεται ένα (1) τουλάχιστον έργο, το οποίο εκτελέστηκε ή παραδόθηκε την τελευταία τριετία (2020, 2021, 2022) με αναφορά για κάθε παράδοση του παραλήπτη, δημοσίου ή ιδιωτικού δικαίου, της ημερομηνίας παράδοσης και του τελικού ποσού συνοδευόμενο από τις σχετικές συμβάσεις εκτέλεσης, τα σχετικά φορολογικά έγγραφα υπογεγραμμένα από τον παραλήπτη και όχι π.χ. μόνο η υπογραφείσα σύμβαση. Θα ληφθούν υπόψη στοιχεία συμβάσεων που εκτελέστηκαν/παραδόθηκαν πριν από την τελευταία τριετία (για το χρονικό διάστημα 01/01/2014 έως 31/12/2019).

---

82 Πρβλ. Παράρτημα XI Προσαρτήματος Α ν. 4412/2016. Επισημαίνεται ότι η Α.Α. απαιτεί στην εκάστοτε διακήρυξη, κατά περίπτωση, για τους εγκατεστημένους στην Ελλάδα οικονομικούς φορείς βεβαίωση εγγραφής σε ένα από τα σχετικά Επιμελητήρια/ Μητρώα, κατά περίπτωση .

83 Συμπληρώνεται από την Α.Α. με ένα ή περισσότερα από τα δικαιολογητικά που αναφέρονται στο Μέρος Ι του Παραρτήματος XII του Προσαρτήματος Α΄ του ν. 4412/2016 (π.χ. τραπεζική βεβαίωση για την πιστοληπτική ικανότητα του οικονομικού φορέα (ημεδαπού ή αλλοδαπού) ή/ και αποσπάσματα οικονομικών καταστάσεων κλπ), τα οποία αντιστοιχούν, σε κάθε περίπτωση, στα κριτήρια οικονομικής και χρηματοοικονομικής επάρκειας που έχει θέσει η Α.Α. στο άρθρο 2.2.5.

84 Η καταλληλότητα του προσκομιζόμενου από τον οικονομικό φορέα εγγράφου για την απόδειξη της χρηματοοικονομικής του επάρκειας εναπόκειται στην κρίση της Α.Α. (πρβλ. άρθρο 80 παρ. 4 εδ. β ν. 4412/2016)

85 Συμπληρώνεται από την Α.Α. με ένα ή περισσότερα από τα δικαιολογητικά που αναφέρονται στο Μέρος ΙΙ του Παραρτήματος XII του Προσαρτήματος Α΄ του ν. 4412/2016, τα οποία αντιστοιχούν, σε κάθε περίπτωση, στα κριτήρια τεχνικής και επαγγελματικής ικανότητας που έχει θέσει η αναθέτουσα αρχή στο άρθρο 2.2.6.

β) Οι συμβάσεις θα πρέπει να συνοδεύονται από κατάλληλες συστάσεις ορθής εκτέλεσης και ολοκλήρωσης αυτών και αν αυτό δεν είναι εφικτό, από υπεύθυνη δήλωση του οικονομικού φορέα για την ορθή εκτέλεση και ολοκλήρωση των έργων. Η επιτυχής ολοκλήρωση των ανωτέρω έργων θα πρέπει να αποδεικνύεται υποχρεωτικά με την προσκόμιση επίσημων εγγράφων και πιο ειδικά των σχετικών συμβάσεων και των αντίστοιχων τιμολογίων ή ακόμη και του πρακτικού παραλαβής όπου αυτό είναι εφικτό. Θα ληφθούν υπόψη στοιχεία συμβάσεων που εκτελέστηκαν/παραδόθηκαν πριν από την τελευταία τριετία (για το χρονικό διάστημα 01/01/2014 έως 31/12/2019).
Ο σχετικός πίνακας θα πρέπει να συνταχθεί σύμφωνα με το παρακάτω πρότυπο:

α/α	ΠΕΛΑΤΗΣ	ΣΥΝΤΟΜΗ ΠΕΡΙΓΡΑΦΗ ΕΡΓΟΥ	ΔΙΑΡΚΕΙΑ ΕΚΤΕΛΕΣΗΣ ΕΡΓΟΥ (.../.../20... έως .../.../20...)	ΣΥΜΒΑΤΙΚΗ ΑΞΙΑ	ΣΥΝΟΠΤΙΚΗ ΠΕΡΙΓΡΑΦΗ ΣΥΝΕΙΣΦΟΡΑΣ ΣΤΟ ΕΡΓΟ/ ΠΟΣΟΣΤΟ ΣΥΜΜΕΤΟΧΗΣ	ΗΜΕΡΟΜΗΝΙΑΟΡΙΣΤΙΚΗΣ ΠΑΡΑΛΑΒΗΣ

Αν ο παραλήπτης του έργου είναι φορέας του δημοσίου τομέα οι σχετικές υπηρεσίες αποδεικνύονται με έγγραφο που έχει εκδοθεί ή θεωρηθεί από την κατά περίπτωση Αναθέτουσα Αρχή. Εάν πρόκειται για ιδιωτικό φορέα, με βεβαίωση του αποδέκτη ή εφόσον αυτό δεν είναι δυνατόν, με απλή δήλωση του οικονομικού φορέα. Σε κάθε περίπτωση απαιτείται έγγραφο που αναφέρεται σε επιτυχή ολοκλήρωση του έργου και όχι π.χ. η υπογραφείσα σύμβαση.
Β.5. Για την απόδειξη της νόμιμης εκπροσώπησης, στις περιπτώσεις που ο οικονομικός φορέας είναι νομικό πρόσωπο και εγγράφεται υποχρεωτικά ή προαιρετικά, κατά την κείμενη νομοθεσία, και δηλώνει την εκπροσώπηση και τις μεταβολές της σε αρμόδια αρχή (πχ ΓΕΜΗ), προσκομίζει σχετικό πιστοποιητικό ισχύουσας εκπροσώπησης, το οποίο πρέπει να έχει εκδοθεί έως τριάντα (30) εργάσιμες ημέρες πριν από την υποβολή του, εκτός αν αυτό φέρει συγκεκριμένο χρόνο ισχύος.
Ειδικότερα για τους ημεδαπούς οικονομικούς φορείς προσκομίζονται:
i) **για την απόδειξη της νόμιμης εκπροσώπησης**, στις περιπτώσεις που ο οικονομικός φορέας είναι νομικό πρόσωπο και υποχρεούται, κατά την κείμενη νομοθεσία, να δηλώνει την εκπροσώπηση και τις μεταβολές της στο ΓΕΜΗ[86], προσκομίζει σχετικό πιστοποιητικό ισχύουσας εκπροσώπησης[87], το οποίο πρέπει να έχει εκδοθεί έως τριάντα (30) εργάσιμες ημέρες πριν από την υποβολή του.

---

[86] Σύμφωνα με το άρθρο 86 ν. 4635/2019 στο ΓΕΜΗ εγγράφονται υποχρεωτικά:
α. η Ανώνυμη Εταιρεία που προβλέπεται στον ν. 4548/2018 (Α` 104), β. η Εταιρεία Περιορισμένης Ευθύνης που προβλέπεται στον ν. 3190/1955 (Α` 91),
γ. η Ιδιωτική Κεφαλαιουχική Εταιρεία που προβλέπεται στον ν. 4072/2012 (Α` 86),
δ. η Ομόρρυθμη και Ετερόρρυθμη (απλή ή κατά μετοχές) Εταιρεία που προβλέπονται στον ν. 4072/2012 (Α` 86), καθώς και οι ομόρρυθμοι εταίροι αυτών,
ε. ο Αστικός Συνεταιρισμός του ν. 1667/1986 (Α` 196) (στον οποίο περιλαμβάνονται ο αλληλασφαλιστικός, ο πιστωτικός και ο οικοδομικός συνεταιρισμός),
στ. η Κοιν.Σ.ΕΠ. που συστήνεται κατά τον ν. 4430/2016 (Α` 205) και
ζ. η Κοι.Σ.Π.Ε. που συστήνεται κατά τον ν. 2716/1999 (Α` 96),
η. η Αστική Εταιρεία με οικονομικό σκοπό (άρθρο 784 ΑΚ και 270 του ν. 4072/2012),

ii) Για την **απόδειξη της νόμιμης σύστασης και των μεταβολών** του νομικού προσώπου γενικό πιστοποιητικό μεταβολών του ΓΕΜΗ, εφόσον έχει εκδοθεί έως τρεις (3) μήνες πριν από την υποβολή του.

Στις λοιπές περιπτώσεις τα κατά περίπτωση νομιμοποιητικά έγγραφα σύστασης και νόμιμης εκπροσώπησης (όπως καταστατικά, πιστοποιητικά μεταβολών, αντίστοιχα ΦΕΚ, αποφάσεις συγκρότησης οργάνων διοίκησης σε σώμα, κλπ., ανάλογα με τη νομική μορφή του οικονομικού φορέα), συνοδευόμενα από υπεύθυνη δήλωση του νόμιμου εκπροσώπου ότι εξακολουθούν να ισχύουν κατά την υποβολή τους.

Σε περίπτωση που για τη διενέργεια της παρούσας διαδικασίας ανάθεσης έχουν χορηγηθεί εξουσίες σε πρόσωπο πλέον αυτών που αναφέρονται στα παραπάνω έγγραφα, προσκομίζεται επιπλέον απόφαση-πρακτικό του αρμοδίου καταστατικού οργάνου διοίκησης του νομικού προσώπου με την οποία χορηγήθηκαν οι σχετικές εξουσίες. Όσον αφορά τα φυσικά πρόσωπα, εφόσον έχουν χορηγηθεί εξουσίες σε τρίτα πρόσωπα, προσκομίζεται εξουσιοδότηση του οικονομικού φορέα.

Οι αλλοδαποί οικονομικοί φορείς προσκομίζουν τα προβλεπόμενα, κατά τη νομοθεσία της χώρας εγκατάστασης, αποδεικτικά έγγραφα, και εφόσον δεν προβλέπονται, υπεύθυνη δήλωση του νόμιμου εκπροσώπου, από την οποία αποδεικνύονται τα ανωτέρω ως προς τη νόμιμη σύσταση, μεταβολές και εκπροσώπηση του οικονομικού φορέα.

Οι ως άνω υπεύθυνες δηλώσεις γίνονται αποδεκτές, εφόσον έχουν συνταχθεί μετά την κοινοποίηση της πρόσκλησης για την υποβολή των δικαιολογητικών.

Από τα ανωτέρω έγγραφα πρέπει να προκύπτουν η νόμιμη σύσταση του οικονομικού φορέα, όλες οι σχετικές τροποποιήσεις των καταστατικών, το/τα πρόσωπο/α που δεσμεύει/ουν νόμιμα την εταιρία κατά την ημερομηνία διενέργειας του διαγωνισμού (νόμιμος εκπρόσωπος, δικαίωμα υπογραφής κλπ.), τυχόν τρίτοι, στους οποίους έχει χορηγηθεί εξουσία εκπροσώπησης, καθώς και η θητεία του/των ή/και των μελών του οργάνου διοίκησης/ νόμιμου εκπροσώπου.

Β.6. Οι οικονομικοί φορείς που είναι εγγεγραμμένοι σε επίσημους καταλόγους[88] που προβλέπονται από τις εκάστοτε ισχύουσες εθνικές διατάξεις ή διαθέτουν πιστοποίηση από οργανισμούς πιστοποίησης που συμμορφώνονται με τα ευρωπαϊκά πρότυπα πιστοποίησης, κατά την έννοια του Παραρτήματος VII του Προσαρτήματος Α΄ του ν. 4412/2016, μπορούν να προσκομίζουν στις αναθέτουσες αρχές πιστοποιητικό εγγραφής εκδιδόμενο από την αρμόδια αρχή ή το πιστοποιητικό που εκδίδεται από τον αρμόδιο οργανισμό πιστοποίησης.

Στα πιστοποιητικά αυτά αναφέρονται τα δικαιολογητικά βάσει των οποίων έγινε η εγγραφή των εν λόγω οικονομικών φορέων στον επίσημο κατάλογο ή η πιστοποίηση και η κατάταξη στον εν λόγω κατάλογο.

θ. ο Ευρωπαϊκός Όμιλος Οικονομικού Σκοπού που προβλέπεται από τον Κανονισμό 2137/1985/ΕΟΚ (ΕΕΕΚ L. 199, διορθωτικό L. 247) και έχει την έδρα του στην ημεδαπή,

ι. η Ευρωπαϊκή Εταιρεία που προβλέπεται στον Κανονισμό 2157/2001/ΕΚ (ΕΕΕΚ L. 294) και έχει την έδρα της στην ημεδαπή,

ια. η Ευρωπαϊκή Συνεταιριστική Εταιρεία που προβλέπεται στον Κανονισμό 1435/2003/ΕΚ (ΕΕΕΚ L. 207) και έχει την έδρα της στην ημεδαπή,

ιβ. τα υποκαταστήματα ή πρακτορεία που διατηρούν στην ημεδαπή οι αλλοδαπές εταιρείες που αναφέρονται στο άρθρο 29 της Οδηγίας (ΕΕ) 2017/1132 (ΕΕ L 169/30.6.2017) και έχουν έδρα σε κράτος - μέλος της Ευρωπαϊκής Ένωσης (Ε.Ε.),

ιγ. τα υποκαταστήματα ή πρακτορεία που διατηρούν στην ημεδαπή οι αλλοδαπές εταιρείες που έχουν έδρα σε τρίτη χώρα και νομική μορφή ανάλογη με εκείνη των αλλοδαπών εταιριών που αναφέρεται στην περίπτωση ιβ`,

ιδ. τα υποκαταστήματα ή πρακτορεία, μέσω των οποίων ενεργούν εμπορικές πράξεις στην ημεδαπή τα φυσικά ή νομικά πρόσωπα ή ενώσεις προσώπων που έχουν την κύρια εγκατάσταση ή την έδρα τους στην αλλοδαπή και δεν εμπίπτουν στις περιπτώσεις ιβ` και ιγ`,

ιε. η Κοινοπραξία που καταχωρίζεται σύμφωνα με το άρθρο 293 παράγραφος 3 του ν. 4072/2012

[87] Το πιστοποιητικό Ισχύουσας Εκπροσώπησης (καταχωρίσεις μεταβολών εκπροσώπησης) παρουσιάζει τις σχετικές με τη διοίκηση και εκπροσώπηση της εταιρείας καταχωρίσεις/μεταβολές στο Γενικό Εμπορικό Μητρώο.
Το Αναλυτικό Πιστοποιητικό Εκπροσώπησης παρουσιάζει τα στοιχεία των προσώπων που διοικούν και εκπροσωπούν την εταιρεία αυτή τη στιγμή, καθώς και το εύρος των αρμοδιοτήτων τους

[88] Άρθρο 83 ν. 4412/2016.

Η πιστοποιούμενη εγγραφή στους επίσημους καταλόγους από τους αρμόδιους οργανισμούς ή το πιστοποιητικό, που εκδίδεται από τον οργανισμό πιστοποίησης, συνιστά τεκμήριο καταλληλότητας όσον αφορά τις απαιτήσεις ποιοτικής επιλογής, τις οποίες καλύπτει ο επίσημος κατάλογος ή το πιστοποιητικό.

Οι οικονομικοί φορείς που είναι εγγεγραμμένοι σε επίσημους καταλόγους απαλλάσσονται από την υποχρέωση υποβολής των δικαιολογητικών που αναφέρονται στο πιστοποιητικό εγγραφής τους. Ειδικώς όσον αφορά την καταβολή των εισφορών κοινωνικής ασφάλισης και των φόρων και τελών, προσκομίζονται επιπροσθέτως της βεβαίωσης εγγραφής στον επίσημο κατάλογο και πιστοποιητικά, κατά τα οριζόμενα ανωτέρω στην περίπτωση Β.1, υποπερ. i, ii και iii της περ. β.

Β.7. Οι ενώσεις οικονομικών φορέων που υποβάλλουν κοινή προσφορά, υποβάλλουν τα παραπάνω, κατά περίπτωση δικαιολογητικά, για κάθε οικονομικό φορέα που συμμετέχει στην ένωση, σύμφωνα με τα ειδικότερα προβλεπόμενα στο άρθρο 19 παρ. 2 του ν. 4412/2016.

Β.8. Στην περίπτωση που οικονομικός φορέας επιθυμεί να στηριχθεί στις ικανότητες άλλων φορέων, σύμφωνα με την παράγραφο 2.2.8 για την απόδειξη ότι θα έχει στη διάθεσή του τους αναγκαίους πόρους, προσκομίζει, ιδίως, σχετική έγγραφη δέσμευση των φορέων αυτών για τον σκοπό αυτό. Ειδικότερα, προσκομίζεται έγγραφο (συμφωνητικό ή σε περίπτωση νομικού προσώπου απόφαση του αρμοδίου οργάνου διοίκησης αυτού ή σε περίπτωση φυσικού προσώπου υπεύθυνη δήλωση), δυνάμει του οποίου αμφότεροι, διαγωνιζόμενος οικονομικός φορέας και τρίτος φορέας, εγκρίνουν τη μεταξύ τους συνεργασία για την κατά περίπτωση παροχή προς τον διαγωνιζόμενο της χρηματοοικονομικής ή/και τεχνικής ή/και επαγγελματικής ικανότητας του φορέα, ώστε αυτή να είναι στη διάθεση του διαγωνιζόμενου για την εκτέλεση της Σύμβασης. Η σχετική αναφορά θα πρέπει να είναι λεπτομερής και να αναφέρει κατ' ελάχιστον τους συγκεκριμένους πόρους που θα είναι διαθέσιμοι για την εκτέλεση της σύμβασης και τον τρόπο δια του οποίου θα χρησιμοποιηθούν αυτοί για την εκτέλεση της σύμβασης. Ο τρίτος θα δεσμεύεται ρητά ότι θα διαθέσει στον διαγωνιζόμενο τους συγκεκριμένους πόρους κατά τη διάρκεια της σύμβασης και ο διαγωνιζόμενος ότι θα κάνει χρήση αυτών σε περίπτωση που του ανατεθεί η σύμβαση.

Σε περίπτωση που ο τρίτος διαθέτει χρηματοοικονομική επάρκεια, θα δηλώνει επίσης ότι καθίσταται από κοινού με τον διαγωνιζόμενο υπεύθυνος για την εκτέλεση της σύμβασης.

Σε περίπτωση που ο τρίτος διαθέτει στοιχεία τεχνικής ή επαγγελματικής καταλληλότητας που σχετίζονται με τους τίτλους σπουδών και τα επαγγελματικά προσόντα που ορίζονται στην περίπτωση στ' του Μέρους ΙΙ του Παραρτήματος XII του Προσαρτήματος Α του ν. 4412/2016 ή με την σχετική επαγγελματική εμπειρία, θα δεσμεύεται ότι θα εκτελέσει τις εργασίες ή υπηρεσίες για τις οποίες απαιτούνται οι συγκεκριμένες ικανότητες, δηλώνοντας το τμήμα της σύμβασης που θα εκτελέσει.

Β.9. Στην περίπτωση που ο οικονομικός φορέας δηλώνει στην προσφορά του ότι θα κάνει χρήση υπεργολάβων, στις ικανότητες των οποίων δεν στηρίζεται, προσκομίζεται υπεύθυνη δήλωση του προσφέροντος με αναφορά του τμήματος της σύμβασης το οποίο προτίθεται να αναθέσει σε τρίτους υπό μορφή υπεργολαβίας και υπεύθυνη δήλωση των υπεργολάβων ότι αποδέχονται την εκτέλεση των εργασιών.

Β.10. Επισημαίνεται ότι γίνονται αποδεκτές:

- οι ένορκες βεβαιώσεις που αναφέρονται στην παρούσα Διακήρυξη, εφόσον έχουν συνταχθεί έως τρεις (3) μήνες πριν από την υποβολή τους,
- οι υπεύθυνες δηλώσεις, εφόσον έχουν συνταχθεί μετά την κοινοποίηση της πρόσκλησης για την υποβολή των δικαιολογητικών. Σημειώνεται ότι δεν απαιτείται θεώρηση του γνησίου της υπογραφής τους.

2.3 Κριτήρια Ανάθεσης

2.3.1 Κριτήριο ανάθεσης[89]

Κριτήριο ανάθεσης[90] της Σύμβασης είναι **η πλέον συμφέρουσα από οικονομική άποψη προσφορά βάσει τιμής**[91].

2.4 Κατάρτιση - Περιεχόμενο Προσφορών

2.4.1 Γενικοί όροι υποβολής προσφορών

Οι προσφορές υποβάλλονται με βάση τις απαιτήσεις που ορίζονται στο **ΠΑΡΑΡΤΗΜΑ Ι** (**Τεύχος Τεχνικών Προδιαγραφών**), στο **ΠΑΡΑΡΤΗΜΑ ΙΙ (Ειδική Συγγραφή Υποχρεώσεων)** και στο **ΠΑΡΑΡΤΗΜΑ ΙΙΙ (**Σχέδια Κατασκευαστικών Λεπτομερειών) της Διακήρυξης, καθώς και στις εγκεκριμένες μελέτες των επιμέρους ειδών, οι οποίες επισυνάπτονται, **ΠΑΡΑΡΤΗΜΑ XIV,** για το σύνολο της προκηρυχθείσας ποσότητας της προμήθειας και των εργασιών.

Δεν επιτρέπονται εναλλακτικές προσφορές.

Η ένωση Οικονομικών Φορέων υποβάλλει κοινή προσφορά, η οποία υπογράφεται υποχρεωτικά ηλεκτρονικά είτε από όλους τους Οικονομικούς Φορείς που αποτελούν την ένωση, είτε από εκπρόσωπό τους νομίμως εξουσιοδοτημένο. Στην προσφορά, απαραιτήτως πρέπει να προσδιορίζεται η έκταση και το είδος της συμμετοχής του (συμπεριλαμβανομένης της κατανομής αμοιβής μεταξύ τους) κάθε μέλους της ένωσης, καθώς και ο εκπρόσωπος/συντονιστής αυτής[92].

Οι οικονομικοί φορείς μπορούν να αποσύρουν την προσφορά τους, πριν την καταληκτική ημερομηνία υποβολής προσφοράς, χωρίς να απαιτείται έγκριση εκ μέρους του αποφαινομένου οργάνου της αναθέτουσας αρχής, υποβάλλοντας έγγραφη ειδοποίηση προς την αναθέτουσα αρχή μέσω της λειτουργικότητας «Επικοινωνία» του ΕΣΗΔΗΣ[93].

Η Αναθέτουσα Αρχή θεωρεί σκόπιμο οι οικονομικοί φορείς, πριν την υποβολή της προσφοράς τους, να επισκεφθούν το χώρο του έργου, ώστε να λάβουν γνώση των ειδικών συνθηκών και της μορφολογίας του σπηλαίου. Η επίσκεψη θα πραγματοποιηθεί αφού προηγουμένως υπάρξει συνεννόηση με την υπηρεσία. Οι εκπρόσωποι των οικονομικών φορέων που θα επισκεφθούν το σπήλαιο υποχρεούνται να προσκομίσουν υπεύθυνη δήλωση σχετικά με τη θέση τους στο οργανόγραμμα του αντίστοιχου φορέα και μετά το πέρας της επίσκεψης να καταθέσουν υπεύθυνη δήλωση ότι έλαβαν γνώση των υφιστάμενων συνθηκών του περιβάλλοντος χώρου και του εσωτερικού του σπηλαίου. **Η επίσκεψη στο σπήλαιο δεν αποτελεί προϋπόθεση επί ποινή αποκλεισμού για την υποβολή της προσφοράς, αλλά ισχυρή σύσταση της Αναθέτουσας Αρχής.**

2.4.2 Χρόνος και Τρόπος υποβολής προσφορών

2.4.2.1. Οι προσφορές υποβάλλονται από τους ενδιαφερόμενους ηλεκτρονικά, μέσω του ΕΣΗΔΗΣ, μέχρι την καταληκτική ημερομηνία και ώρα που ορίζει η παρούσα διακήρυξη, στην Ελληνική Γλώσσα, σε ηλεκτρονικό φάκελο, σύμφωνα με τα αναφερόμενα στον ν.4412/2016, ιδίως στα άρθρα 36 και 37 και στην κατ' εξουσιοδότηση της παρ. 5 του άρθρου 36 του ν.4412/2016 εκδοθείσα υπ΄αριθμ. 64233/08.06.2021 (Β΄2453/ 09.06.2021) Κοινή Απόφαση των Υπουργών Ανάπτυξης και Επενδύσεων και Ψηφιακής

---

89 Άρθρο 86 ν. 4412/2016 και τυποποιημένο έντυπο 2 Παραρτήματος ΙΙ (Προκήρυξη σύμβασης), παρ. ΙΙ.2.5 Εκτελεστικού Κανονισμού (ΕΕ) 2015/1986 της Επιτροπής (L 296)

90 Τα κριτήρια ανάθεσης θα πρέπει να συνδέονται με το αντικείμενο της σύμβασης, σύμφωνα με την παράγραφο 8 του άρθρου 86 του ν. 4412/2016. Διασφαλίζουν τη δυνατότητα αποτελεσματικού ανταγωνισμού και συνοδεύονται από προδιαγραφές που επιτρέπουν την αποτελεσματική επαλήθευση των πληροφοριών που παρέχονται από τους προσφέροντες, προκειμένου να αξιολογείται ο βαθμός συμμόρφωσής τους προς τα κριτήρια ανάθεσης. Εάν υπάρχουν αμφιβολίες, οι Α.Α. επαληθεύουν αποτελεσματικά την ακρίβεια των πληροφοριών και αποδείξεων, τις οποίες παρέχουν οι προσφέροντες (παρ. 9 άρθρου 86). Πρβλ και Κατευθυντήρια Οδηγία 11/2015 Ε.Α.Α.ΔΗ.ΣΥ. (ΑΔΑ ΩΛΝ4ΟΞΤΒ-ΜΙΦ)

91 Εάν η τιμή είναι το μοναδικό κριτήριο ανάθεσης η αξιολόγηση γίνεται μόνο βάσει αυτής.

92 Άρθρο 96, παρ. 7 του ν. 4412/2016.

93 Άρθρο 15 ΚΥΑ ΕΣΗΔΗΣ Προμήθειες και Υπηρεσίες

Διακυβέρνησης με θέμα «Ρυθμίσεις τεχνικών ζητημάτων που αφορούν την ανάθεση των Δημοσίων Συμβάσεων Προμηθειών και Υπηρεσιών με χρήση των επιμέρους εργαλείων και διαδικασιών του Εθνικού Συστήματος Ηλεκτρονικών Δημοσίων Συμβάσεων (ΕΣΗΔΗΣ)» (εφεξής Κ.Υ.Α. ΕΣΗΔΗΣ Προμήθειες και Υπηρεσίες).

Για τη συμμετοχή στο διαγωνισμό οι ενδιαφερόμενοι οικονομικοί φορείς απαιτείται να διαθέτουν προηγμένη ηλεκτρονική υπογραφή που υποστηρίζεται τουλάχιστον από αναγνωρισμένο (εγκεκριμένο) πιστοποιητικό, το οποίο χορηγήθηκε από πάροχο υπηρεσιών πιστοποίησης, ο οποίος περιλαμβάνεται στον κατάλογο εμπίστευσης που προβλέπεται στην απόφαση 2009/767/ΕΚ και σύμφωνα με τα οριζόμενα στο Κανονισμό (ΕΕ) 910/2014 και να εγγραφούν στο ΕΣΗΔΗΣ, σύμφωνα με την περ. β της παρ. 2 του άρθρου 37 του ν. 4412/2016 και τις διατάξεις του άρθρου 6 της Κ.Υ.Α. ΕΣΗΔΗΣ Προμήθειες και Υπηρεσίες.

2.4.2.2. Ο χρόνος υποβολής της προσφοράς μέσω του ΕΣΗΔΗΣ βεβαιώνεται αυτόματα από το ΕΣΗΔΗΣ με υπηρεσίες χρονοσήμανσης, σύμφωνα με τα οριζόμενα στο άρθρο 37 του ν. 4412/2016 και τις διατάξεις του άρθρου 10 της ως άνω κοινής υπουργικής απόφασης.

Μετά την παρέλευση της καταληκτικής ημερομηνίας και ώρας, δεν υπάρχει η δυνατότητα υποβολής προσφοράς στο ΕΣΗΔΗΣ. Σε περιπτώσεις τεχνικής αδυναμίας λειτουργίας του ΕΣΗΔΗΣ, η αναθέτουσα αρχή ρυθμίζει τα της συνέχειας του διαγωνισμού με αιτιολογημένη απόφασή της.[94]

2.4.2.3. Οι οικονομικοί φορείς υποβάλλουν με την προσφορά τους τα ακόλουθα σύμφωνα με τις διατάξεις του άρθρου 13 της Κ.Υ.Α. ΕΣΗΔΗΣ Προμήθειες και Υπηρεσίες:

(α) έναν ηλεκτρονικό (υπο)φάκελο με την ένδειξη «**Δικαιολογητικά Συμμετοχής - Τεχνική Προσφορά**», στον οποίο περιλαμβάνεται το σύνολο των κατά περίπτωση απαιτούμενων δικαιολογητικών και η τεχνική προσφορά, σύμφωνα με τις διατάξεις της κείμενης νομοθεσίας και την παρούσα.

(β) έναν ηλεκτρονικό (υπο)φάκελο με την ένδειξη «**Οικονομική Προσφορά**», στον οποίο περιλαμβάνεται η οικονομική προσφορά του οικονομικού φορέα και το σύνολο των κατά περίπτωση απαιτούμενων δικαιολογητικών.

Από τον Οικονομικό Φορέα σημαίνονται, με χρήση της σχετικής λειτουργικότητας του ΕΣΗΔΗΣ, τα στοιχεία εκείνα της προσφοράς του που έχουν εμπιστευτικό χαρακτήρα σύμφωνα με τα οριζόμενα στο άρθρο 21 του Ν. 4412/2016. Εφόσον ένας οικονομικός φορέας χαρακτηρίζει πληροφορίες ως εμπιστευτικές, λόγω ύπαρξης τεχνικού ή εμπορικού απορρήτου, στη σχετική δήλωσή του, αναφέρει ρητά όλες τις σχετικές διατάξεις νόμου ή διοικητικές πράξεις που επιβάλλουν την εμπιστευτικότητα της συγκεκριμένης πληροφορίας.

Δεν χαρακτηρίζονται ως εμπιστευτικές, πληροφορίες σχετικά με τις τιμές μονάδας, τις προσφερόμενες ποσότητες, την οικονομική προσφορά και τα στοιχεία της τεχνικής προσφοράς που χρησιμοποιούνται για την αξιολόγησή της.

2.4.2.4. Εφόσον οι Οικονομικοί Φορείς καταχωρίσουν τα στοιχεία, με τα δεδομένα και συνημμένα ηλεκτρονικά αρχεία, που αφορούν δικαιολογητικά συμμετοχής-τεχνικής προσφοράς και οικονομικής προσφοράς τους στις αντίστοιχες ειδικές ηλεκτρονικές φόρμες του ΕΣΗΔΗΣ, στην συνέχεια, μέσω σχετικής λειτουργικότητας, εξάγουν αναφορές (εκτυπώσεις) σε μορφή ηλεκτρονικών αρχείων με μορφότυπο PDF, τα οποία αποτελούν συνοπτική αποτύπωση των καταχωρισμένων στοιχείων. Τα ηλεκτρονικά αρχεία των εν λόγω αναφορών (εκτυπώσεων) υπογράφονται ψηφιακά, σύμφωνα με τις προβλεπόμενες διατάξεις (περ. β της παρ. 2 του άρθρου 37) και επισυνάπτονται από τον Οικονομικό Φορέα στους αντίστοιχους υποφακέλους. Επισημαίνεται ότι η εξαγωγή και η επισύναψη των προαναφερθέντων αναφορών (εκτυπώσεων) δύναται να πραγματοποιείται για κάθε υποφάκελο ξεχωριστά, από τη στιγμή που έχει ολοκληρωθεί η καταχώριση των στοιχείων σε αυτόν[95].

<u>Επειδή οι τεχνικές προδιαγραφές και οι οικονομικοί όροι δεν έχουν αποτυπωθεί στο σύνολό τους στις ειδικές ηλεκτρονικές φόρμες του συστήματος, οι οικονομικοί φορείς πρέπει να επισυνάπτουν ψηφιακά</u>

[94] Άρθρο 37 παρ. 4 του ν. 4412/2016 και άρθρο 4 παρ. 2 Κ.Υ.Α. ΕΣΗΔΗΣ Προμήθειες και- Υπηρεσίες.

[95] Άρθρο 13 παρ. 1.4 και 1.5 της Κ.Υ.Α. ΕΣΗΔΗΣ Προμήθειες και Υπηρεσίες

υπογεγραμμένα τα σχετικά ηλεκτρονικά αρχεία (τεχνική και οικονομική προσφορά) σύμφωνα με τα **ΠΑΡΑΡΤΗΜΑΤΑ V και VI (Υπόδειγμα τεχνικής προσφοράς - Υπόδειγμα οικονομικής προσφοράς)**.

2.4.2.5. Ειδικότερα, όσον αφορά τα συνημμένα ηλεκτρονικά αρχεία της προσφοράς, οι Οικονομικοί Φορείς τα καταχωρίζουν στους ανωτέρω (υπο)φακέλους μέσω του Υποσυστήματος, ως εξής :

Τα έγγραφα που καταχωρίζονται στην ηλεκτρονική προσφορά, και δεν απαιτείται να προσκομισθούν και σε έντυπη μορφή, γίνονται αποδεκτά κατά περίπτωση, σύμφωνα με τα προβλεπόμενα στις διατάξεις:

α) είτε των άρθρων 13, 14 και 28 του ν. 4727/2020 (Α΄ 184) περί ηλεκτρονικών δημοσίων εγγράφων που φέρουν ηλεκτρονική υπογραφή ή σφραγίδα και, εφόσον πρόκειται για αλλοδαπά δημόσια ηλεκτρονικά έγγραφα, εάν φέρουν επισημείωση e-Apostille

β) είτε των άρθρων 15 και 27[96] του ν. 4727/2020 (Α΄ 184) περί ηλεκτρονικών ιδιωτικών εγγράφων που φέρουν ηλεκτρονική υπογραφή ή σφραγίδα

γ) είτε του άρθρου 11 του ν. 2690/1999 (Α΄ 45),

δ) είτε της παρ. 2 του άρθρου 37 του ν. 4412/2016, περί χρήσης ηλεκτρονικών υπογραφών σε ηλεκτρονικές διαδικασίες δημοσίων συμβάσεων,

ε) είτε της παρ. 8 του άρθρου 92 του ν. 4412/2016, περί συν υποβολής υπεύθυνης δήλωσης στην περίπτωση απλής φωτοτυπίας ιδιωτικών εγγράφων. [97]

Επιπλέον, δεν προσκομίζονται σε έντυπη μορφή τα ΦΕΚ[98] και ενημερωτικά και τεχνικά φυλλάδια και άλλα έντυπα, εταιρικά ή μη, με ειδικό τεχνικό περιεχόμενο, δηλαδή έντυπα με αμιγώς τεχνικά χαρακτηριστικά, όπως αριθμούς, αποδόσεις σε διεθνείς μονάδες, μαθηματικούς τύπους και σχέδια.

Ειδικότερα, τα στοιχεία και δικαιολογητικά για τη συμμετοχή του Οικονομικού Φορέα στη διαδικασία καταχωρίζονται από αυτόν σε μορφή ηλεκτρονικών αρχείων με μορφότυπο PDF**.**

Έως την ημέρα και ώρα αποσφράγισης των προσφορών προσκομίζονται με ευθύνη του οικονομικού φορέα στην αναθέτουσα αρχή, σε έντυπη μορφή και σε κλειστό-ούς φάκελο-ους, στον οποίο αναγράφεται ο αποστολέας και ως παραλήπτης η Επιτροπή Διαγωνισμού του παρόντος διαγωνισμού, τα στοιχεία της ηλεκτρονικής προσφοράς του, τα οποία απαιτείται να προσκομισθούν σε πρωτότυπη μορφή. Τέτοια στοιχεία και δικαιολογητικά ενδεικτικά είναι :

α) η πρωτότυπη εγγυητική επιστολή συμμετοχής, πλην των περιπτώσεων που αυτή εκδίδεται ηλεκτρονικά, άλλως η προσφορά απορρίπτεται ως απαράδεκτη,

β) αυτά που δεν υπάγονται στις διατάξεις του άρθρου 11 παρ. 2 του ν. 2690/1999[99],

γ) ιδιωτικά έγγραφα τα οποία δεν έχουν επικυρωθεί από δικηγόρο ή δεν φέρουν θεώρηση από υπηρεσίες και φορείς της περίπτωσης α της παρ. 2 του άρθρου 11 του ν. 2690/1999 ή δεν συνοδεύονται από υπεύθυνη δήλωση για την ακρίβειά τους, καθώς και

---

96 Βλ. σχετικά με την ηλεκτρονική υπεύθυνη δήλωση το άρθρο εικοστό έβδομο της από 20.3.2020 Π.Ν.Π., (Α 68) - που κυρώθηκε με το άρθρο 1 του ν. 4683/2020 (Α΄83)-κατά τις παραγράφους 1 και 2 του οποίου:" Η υπεύθυνη δήλωση του άρθρου 8 του ν. 1599/1986 (Α` 75) μπορεί να συντάσσεται στην Ενιαία Ψηφιακή Πύλη της Δημόσιας Διοίκησης του άρθρου 52 του ν. 4635/2019, μέσω της ηλεκτρονικής εφαρμογής «e-Dilosi». Η ηλεκτρονική υπεύθυνη δήλωση υποβάλλεται και γίνεται αποδεκτή σύμφωνα με τα οριζόμενα στο εικοστό τέταρτο άρθρο της παρούσας. 2. Η αυθεντικοποίηση που πραγματοποιείται για τη χρήση της ηλεκτρονικής εφαρμογής της παρ. 1 του παρόντος έχει την ίδια ισχύ με τη βεβαίωση γνήσιου υπογραφής του άρθρου 11 του ν. 2690/1999 (Α` 45). Η ημερομηνία που αναγράφεται στην προηγμένη ή εγκεκριμένη ηλεκτρονική σφραγίδα του Υπουργείου Ψηφιακής Διακυβέρνησης αντιστοιχεί στην ημερομηνία έκδοσης της ηλεκτρονικής υπεύθυνης δήλωσης. Εφόσον τηρούνται οι όροι του προηγούμενου εδαφίου, η ηλεκτρονική υπεύθυνη δήλωση, τόσο ως ηλεκτρονικό όσο και ως έντυπο έγγραφο, συνιστά έγγραφο βέβαιης χρονολογίας".

97 Ομοίως προβλέπεται και στην περίπτωση υποβολής αποδεικτικών στοιχείων σύμφωνα με το άρθρο 80 παρ. 13 του ν.4412/2016 . Πρβλ και άρθρο 13 παρ. 1.3.1 της Κ.Υ.Α. ΕΣΗΔΗΣ Προμήθειες και Υπηρεσίες

98 Σύμφωνα με την περ. ε της παρ. 2 του ν. 2690/1999 (ΚΔΔ), «ε. Για τα αντίγραφα των Φύλλων Εφημερίδας της Κυβερνήσεως (ΦΕΚ) που έχουν προέλθει από πρωτότυπο ΦΕΚ σε έντυπη μορφή ή από ΦΕΚ σε ηλεκτρονική μορφή που έχει καταχωριστεί στην ιστοσελίδα του Εθνικού Τυπογραφείου, ισχύουν ανάλογα οι ρυθμίσεις του άρθρου αυτού..».

99 Ενδεικτικά συμβολαιογραφικές ένορκες βεβαιώσεις ή λοιπά συμβολαιογραφικά έγγραφα

δ) τα αλλοδαπά δημόσια έντυπα έγγραφα που φέρουν την επισημείωση της Χάγης (Apostille), ή προξενική θεώρηση και δεν έχουν επικυρωθεί από δικηγόρο[100].

Σε περίπτωση μη υποβολής ενός ή περισσότερων από τα ως άνω στοιχεία και δικαιολογητικά που υποβάλλονται σε έντυπη μορφή, πλην της πρωτότυπης εγγύησης συμμετοχής, η αναθέτουσα αρχή δύναται να ζητήσει τη συμπλήρωση και υποβολή τους, σύμφωνα με το άρθρο 102 του ν. 4412/2016.

Στα αλλοδαπά δημόσια έγγραφα και δικαιολογητικά εφαρμόζεται η Συνθήκη της Χάγης της 5ης.10.1961, που κυρώθηκε με το ν. 1497/1984 (Α΄188) , εφόσον συντάσσονται σε κράτη που έχουν προσχωρήσει στην ως άνω Συνθήκη, άλλως φέρουν προξενική θεώρηση. Απαλλάσσονται από την απαίτηση επικύρωσης (με Apostille ή Προξενική Θεώρηση) αλλοδαπά δημόσια έγγραφα όταν καλύπτονται από διμερείς ή πολυμερείς συμφωνίες που έχει συνάψει η Ελλάδα (ενδεικτικά «Σύμβαση νομικής συνεργασίας μεταξύ Ελλάδας και Κύπρου – 05.03.1984» (κυρωτικός ν.1548/1985, «Σύμβαση περί απαλλαγής από την επικύρωση ορισμένων πράξεων και εγγράφων – 15.09.1977» (κυρωτικός ν.4231/2014)). Επίσης απαλλάσσονται από την απαίτηση επικύρωσης ή παρόμοιας διατύπωσης δημόσια έγγραφα που εκδίδονται από τις αρχές κράτους μέλους που υπάγονται στον Καν ΕΕ 2016/1191 για την απλούστευση των απαιτήσεων για την υποβολή ορισμένων δημοσίων εγγράφων στην ΕΕ, όπως, ενδεικτικά, το λευκό ποινικό μητρώο, υπό τον όρο ότι τα σχετικά με το γεγονός αυτό δημόσια έγγραφα εκδίδονται για πολίτη της Ένωσης από τις αρχές του κράτους μέλους της ιθαγένειάς του.

Επίσης, γίνονται υποχρεωτικά αποδεκτά ευκρινή φωτοαντίγραφα εγγράφων που έχουν εκδοθεί από αλλοδαπές αρχές και έχουν επικυρωθεί από δικηγόρο, σύμφωνα με τα προβλεπόμενα στην παρ. 2 περ. β του άρθρου 11 του ν. 2690/1999 "Κώδικας Διοικητικής Διαδικασίας", όπως αντικαταστάθηκε ως άνω με το άρθρο 1 παρ.2 του ν.4250/2014.

Οι πρωτότυπες εγγυήσεις συμμετοχής, πλην των εγγυήσεων που εκδίδονται ηλεκτρονικά, προσκομίζονται, με ευθύνη του οικονομικού φορέα, σε κλειστό φάκελο, στον οποίο αναγράφεται ο αποστολέας, τα στοιχεία του παρόντος διαγωνισμού και ως παραλήπτης η Επιτροπή Διαγωνισμού, το αργότερο πριν την ημερομηνία και ώρα αποσφράγισης των προσφορών που ορίζεται στην παρ. 3.1 της παρούσας, άλλως η προσφορά απορρίπτεται ως απαράδεκτη, μετά από γνώμη της Επιτροπής Διαγωνισμού.

Η προσκόμιση των εγγυήσεων συμμετοχής πραγματοποιείται είτε με κατάθεση του ως άνω φακέλου στην υπηρεσία πρωτοκόλλου της αναθέτουσας αρχής, είτε με την αποστολή του ταχυδρομικώς, επί αποδείξει. Το βάρος απόδειξης της έγκαιρης προσκόμισης φέρει ο οικονομικός φορέας. Το εμπρόθεσμο αποδεικνύεται με την επίκληση του αριθμού πρωτοκόλλου ή την προσκόμιση του σχετικού αποδεικτικού αποστολής κατά περίπτωση.

Στην περίπτωση που επιλεγεί η αποστολή του φακέλου της εγγύησης συμμετοχής ταχυδρομικώς, ο οικονομικός φορέας αναρτά, εφόσον δεν διαθέτει αριθμό έγκαιρης εισαγωγής του φακέλου του στο πρωτόκολλο της αναθέτουσας αρχής, το αργότερο έως την ημερομηνία και ώρα αποσφράγισης των προσφορών, μέσω της λειτουργικότητας «Επικοινωνία», τα σχετικό αποδεικτικό στοιχείο προσκόμισης (αποδεικτικό κατάθεσης σε υπηρεσίες ταχυδρομείου- ταχυμεταφορών), προκειμένου να ενημερώσει την αναθέτουσα αρχή περί της τήρησης της υποχρέωσής του σχετικά με την (εμπρόθεσμη) προσκόμιση της εγγύησης συμμετοχής του στον παρόντα διαγωνισμό.

2.4.3 Περιεχόμενα Φακέλου «Δικαιολογητικά Συμμετοχής- Τεχνική Προσφορά»

2.4.3.1 Δικαιολογητικά Συμμετοχής

Τα στοιχεία και δικαιολογητικά για την συμμετοχή των προσφερόντων στη διαγωνιστική διαδικασία περιλαμβάνουν με ποινή αποκλεισμού[101] τα ακόλουθα υπό α και β στοιχεία: α) **το Ευρωπαϊκό Ενιαίο Έγγραφο Σύμβασης (ΕΕΕΣ)**, όπως προβλέπεται στις παρ. 1 και 3 του άρθρου 79 του ν. 4412/2016 και τη συνοδευτική υπεύθυνη δήλωση με την οποία ο οικονομικός φορέας δύναται να διευκρινίζει τις

[100] Άρθρο 13 παρ. 1.6 της Κ.Υ.Α. ΕΣΗΔΗΣ Προμήθειες και Υπηρεσίες

[101] Βλ. άρθρο 93 του ν. 4412/2016

πληροφορίες που παρέχει με το ΕΕΕΣ σύμφωνα με την παρ. 9 του ίδιου άρθρου, β) **την εγγύηση συμμετοχής**, όπως προβλέπεται στο άρθρο 72 του Ν.4412/2016 και τις παραγράφους 2.1.5 και 2.2.2 αντίστοιχα της παρούσας διακήρυξης.

Οι προσφέροντες συμπληρώνουν το σχετικό υπόδειγμα ΕΕΕΣ, το οποίο αποτελεί αναπόσπαστο μέρος της παρούσας διακήρυξης ως Παράρτημα αυτής **(ΠΑΡΑΡΤΗΜΑ IV)**.

Η συμπλήρωσή του δύναται να πραγματοποιηθεί με χρήση του υποσυστήματος Promitheus ESPDint, προσβάσιμου μέσω της Διαδικτυακής Πύλης (www.promitheus.gov.gr) του ΟΠΣ ΕΣΗΔΗΣ, ή άλλης σχετικής συμβατής πλατφόρμας υπηρεσιών διαχείρισης ηλεκτρονικών ΕΕΕΣ. Οι Οικονομικοί Φορείς δύνανται για αυτό το σκοπό να αξιοποιήσουν το αντίστοιχο ηλεκτρονικό αρχείο με μορφότυπο XML που αποτελεί επικουρικό στοιχείο των εγγράφων της σύμβασης.

Το συμπληρωμένο από τον Οικονομικό Φορέα ΕΕΕΣ, καθώς και η τυχόν συνοδευτική αυτού υπεύθυνη δήλωση, υποβάλλονται σύμφωνα με την περίπτωση δ της παραγράφου 2.4.2.5 της παρούσας, σε ψηφιακά υπογεγραμμένο ηλεκτρονικό αρχείο με μορφότυπο PDF.

Αναλυτικές οδηγίες και πληροφορίες για το θεσμικό πλαίσιο, τον τρόπο χρήσης και συμπλήρωσης ηλεκτρονικών ΕΕΕΣ και της χρήση του υποσυστήματος Promitheus ESPDint είναι αναρτημένες σε σχετική θεματική ενότητα στη Διαδικτυακή Πύλη (www.promitheus.gov.gr) του ΟΠΣ ΕΣΗΔΗΣ.

2.4.3.2 Τεχνική προσφορά

Η τεχνική προσφορά θα πρέπει να καλύπτει όλες τις απαιτήσεις και τις προδιαγραφές που έχουν τεθεί από την αναθέτουσα αρχή με το κεφάλαιο **«Τεχνικές Προδιαγραφές»** του **ΠΑΡΑΡΤΗΜΑΤΟΣ Ι** της Διακήρυξης, περιγράφοντας ακριβώς πώς οι συγκεκριμένες απαιτήσεις και προδιαγραφές πληρούνται. Περιλαμβάνει ιδίως τα έγγραφα και δικαιολογητικά, βάσει των οποίων θα αξιολογηθεί η καταλληλότητα των προσφερόμενων ειδών, με βάση το κριτήριο ανάθεσης, σύμφωνα με τα αναλυτικώς αναφερόμενα στο ως άνω Παράρτημα[102] [103].

Πιο συγκεκριμένα τα στοιχεία και δικαιολογητικά για τη συμμετοχή των προσφερόντων στη διαγωνιστική διαδικασία περιλαμβάνουν:

α) το υπόδειγμα τεχνικής προσφοράς, το οποίο διατίθεται σε ηλεκτρονική μορφή ως αναπόσπαστο μέρος της παρούσας διακήρυξης στο **ΠΑΡΑΡΤΗΜΑ V**, κατάλληλα συμπληρωμένο, καθώς και το συνοδευτικό τεκμηριωτικό υλικό για τα πεδία όπου απαιτείται.

Οι προσφέροντες πρέπει να δηλώσουν στην τεχνική τους προσφορά τη χώρα καταγωγής του τελικού προϊόντος που προσφέρουν.

Οι οικονομικοί φορείς αναφέρουν:

α) το τμήμα της σύμβασης που προτίθενται να αναθέσουν υπό μορφή υπεργολαβίας σε τρίτους, καθώς και τους υπεργολάβους που προτείνουν[104].

β) τη χώρα παραγωγής του προσφερόμενου προϊόντος και την επιχειρηματική μονάδα στην οποία παράγεται αυτό, καθώς και τον τόπο εγκατάστασής της[105].

---

[102] Άρθρο 94 του ν. 4412/2016

[103] Αυτά περιλαμβάνουν τα αποδεικτικά στοιχεία που τεκμηριώνουν την τεχνική καταλληλότητα των προσφερομένων ειδών βάσει των οποίων θα αξιολογηθεί η τεχνική προσφορά. Αναφέρονται υποχρεωτικά τα αποδεικτικά στοιχεία που τυχόν προβλέπονται στις τεχνικές προδιαγραφές του προς προμήθεια αγαθού, σύμφωνα με Παράρτημα της Διακήρυξης και τυχόν υπόδειγμα τεχνικής προσφοράς.

[104] Άρθρο 58 του ν. 4412/2016.

[105] Άρθρο 94, παρ. 5 του ν. 4412/2016.

2.4.4 Περιεχόμενα Φακέλου «Οικονομική Προσφορά» / Τρόπος σύνταξης και υποβολής οικονομικών προσφορών

Η Οικονομική Προσφορά[106] συντάσσεται με βάση το αναγραφόμενο στην παρούσα κριτήριο ανάθεσης [τιμή], σύμφωνα με τα οριζόμενα στο **ΠΑΡΑΡΤΗΜΑ VI** (Υπόδειγμα Οικονομικής Προσφοράς) της διακήρυξης, το οποίο διατίθεται σε ηλεκτρονική μορφή και αποτελεί αναπόσπαστο τμήμα της παρούσης.

Τιμές

Η τιμή του προς προμήθεια υλικού δίνεται σε ευρώ ανά μονάδα.

Αν στο ηλεκτρονικό σύστημα δεν μπορεί να αποτυπωθεί αναλυτικά η οικονομική προσφορά, ο προσφέρων θα επισυνάψει στον (υπο)φάκελο «Οικονομική προσφορά» την ηλεκτρονική οικονομική προσφορά του ηλεκτρονικά υπογεγραμμένη και τα σχετικά ηλεκτρονικά αρχεία (σύμφωνα με το υπόδειγμα που υπάρχει στο **ΠΑΡΑΡΤΗΜΑ VI** «Υπόδειγμα Οικονομικής Προσφοράς» της παρούσας διακήρυξης) σε μορφή pdf.

Στην τιμή περιλαμβάνονται οι υπέρ τρίτων κρατήσεις, ως και κάθε άλλη επιβάρυνση, σύμφωνα με την κείμενη νομοθεσία, μη συμπεριλαμβανομένου Φ.Π.Α., για την παράδοση του υλικού στον τόπο και με τον τρόπο που προβλέπεται στα έγγραφα της σύμβασης.

Οι υπέρ τρίτων κρατήσεις υπόκεινται στο εκάστοτε ισχύον αναλογικό τέλος χαρτοσήμου 3% και στην επ' αυτού εισφορά υπέρ ΟΓΑ 20%.

Επισημαίνεται ότι το εκάστοτε ποσοστό Φ.Π.Α. επί τοις εκατό, της ανωτέρω τιμής θα υπολογίζεται αυτόματα από το σύστημα.

Περί αναπροσαρμογής τιμών ισχύουν τα αναγραφόμενα στην παράγραφο 9 του άρθρου 53 του ν. 4412/2016.

Ως απαράδεκτες θα απορρίπτονται προσφορές στις οποίες: α) δεν δίνεται τιμή σε ΕΥΡΩ ή καθορίζεται σχέση ΕΥΡΩ προς ξένο νόμισμα, β) δεν προκύπτει με σαφήνεια η προσφερόμενη τιμή, με την επιφύλαξη του άρθρου 102 του ν. 4412/2016 και γ) η τιμή υπερβαίνει τον προϋπολογισμό της σύμβασης που καθορίζεται και τεκμηριώνεται από την αναθέτουσα αρχή στην παράγραφο 1.3 και στο **ΠΑΡΑΡΤΗΜΑ Ι** της παρούσας διακήρυξης.

Στην οικονομική προσφορά θα πρέπει να επιλέγεται με σαφήνεια ένας από τους τρόπους πληρωμής που περιγράφονται στην παρ. 5.1 της παρούσας διακήρυξης.

2.4.5 Χρόνος ισχύος των προσφορών[107]

Οι υποβαλλόμενες προσφορές ισχύουν και δεσμεύουν τους οικονομικούς φορείς για δώδεκα (12) μήνες από την ημερομηνία υποβολής των προσφορών.

Προσφορά η οποία ορίζει χρόνο ισχύος μικρότερο από τον ανωτέρω προβλεπόμενο απορρίπτεται ως μη κανονική.

Η ισχύς της προσφοράς μπορεί να παρατείνεται εγγράφως, εφόσον τούτο ζητηθεί από την αναθέτουσα αρχή, πριν από τη λήξη της, με αντίστοιχη παράταση της εγγυητικής επιστολής συμμετοχής σύμφωνα με τα οριζόμενα στο άρθρο 72 παρ. 1 του ν. 4412/2016 και την παράγραφο 2.2.2. της παρούσας, κατ' ανώτατο όριο για χρονικό διάστημα ίσο με την προβλεπόμενη ως άνω αρχική διάρκεια. Σε περίπτωση αιτήματος της αναθέτουσας αρχής για παράταση της ισχύος της προσφοράς, για τους οικονομικούς φορείς, που αποδέχτηκαν την παράταση, πριν τη λήξη ισχύος των προσφορών τους, οι προσφορές ισχύουν και τους δεσμεύουν για το επιπλέον αυτό χρονικό διάστημα.

Μετά τη λήξη και του παραπάνω ανώτατου ορίου χρόνου παράτασης ισχύος της προσφοράς, τα αποτελέσματα της διαδικασίας ανάθεσης ματαιώνονται, εκτός αν η αναθέτουσα αρχή κρίνει, κατά περίπτωση, αιτιολογημένα, ότι η συνέχιση της διαδικασίας εξυπηρετεί το δημόσιο συμφέρον, οπότε οι οικονομικοί φορείς που συμμετέχουν στη διαδικασία μπορούν να επιλέξουν είτε να παρατείνουν την προσφορά και την εγγύηση συμμετοχής τους, εφόσον τους ζητηθεί πριν την πάροδο του ανωτέρω

---

[106] Άρθρο 95 του ν. 4412/2016

[107] Άρθρο 97 ν. 4412/2016

ανώτατου ορίου παράτασης της προσφοράς τους είτε όχι. Στην τελευταία περίπτωση, η διαδικασία συνεχίζεται με όσους παρατείνουν τις προσφορές τους και αποκλείονται οι λοιποί οικονομικοί φορείς.

Σε περίπτωση που λήξει ο χρόνος ισχύος των προσφορών και δεν ζητηθεί παράταση της προσφοράς, η αναθέτουσα αρχή δύναται με αιτιολογημένη απόφασή της, εφόσον η εκτέλεση της σύμβασης εξυπηρετεί το δημόσιο συμφέρον, να ζητήσει εκ των υστέρων από τους οικονομικούς φορείς που συμμετέχουν στη διαδικασία να παρατείνουν την προσφορά τους.

2.4.6 Λόγοι απόρριψης προσφορών[108]

Η αναθέτουσα αρχή με βάση τα αποτελέσματα του ελέγχου και της αξιολόγησης των προσφορών, απορρίπτει, σε κάθε περίπτωση, προσφορά:

α) η οποία αποκλίνει από απαράβατους όρους περί σύνταξης και υποβολής της προσφοράς, ή δεν υποβάλλεται εμπρόθεσμα με τον τρόπο και με το περιεχόμενο που ορίζεται στην παρούσα και συγκεκριμένα στις παραγράφους 2.4.1 (Γενικοί όροι υποβολής προσφορών), 2.4.2. (Χρόνος και τρόπος υποβολής προσφορών), 2.4.3. (Περιεχόμενο φακέλων δικαιολογητικών συμμετοχής, τεχνικής προσφοράς), 2.4.4. (Περιεχόμενο φακέλου οικονομικής προσφοράς, τρόπος σύνταξης και υποβολής οικονομικών προσφορών), 2.4.5. (Χρόνος ισχύος προσφορών), 3.1. (Αποσφράγιση και αξιολόγηση προσφορών), 3.2 (Πρόσκληση υποβολής δικαιολογητικών προσωρινού αναδόχου) της παρούσας,[109]

β) η οποία περιέχει ατελείς, ελλιπείς, ασαφείς ή λανθασμένες πληροφορίες ή τεκμηρίωση, συμπεριλαμβανομένων των πληροφοριών που περιέχονται στο ΕΕΕΣ, εφόσον αυτές δεν επιδέχονται συμπλήρωσης, διόρθωσης, αποσαφήνισης ή διευκρίνισης ή, εφόσον επιδέχονται, δεν έχουν αποκατασταθεί από τον προσφέροντα, εντός της προκαθορισμένης προθεσμίας, σύμφωνα το άρθρο 102 του ν. 4412/2016 και την παρ. 3.1.2.1 της παρούσας διακήρυξης,

γ) για την οποία ο προσφέρων δεν παράσχει τις απαιτούμενες εξηγήσεις, εντός της προκαθορισμένης προθεσμίας ή η εξήγηση δεν είναι αποδεκτή από την αναθέτουσα αρχή σύμφωνα με την παρ. 3.1.2.1 της παρούσας και τα άρθρα 102 και 103 του ν. 4412/2016,

δ) η οποία είναι εναλλακτική προσφορά,

ε) η οποία υποβάλλεται από έναν προσφέροντα που έχει υποβάλλει δύο ή περισσότερες προσφορές. Ο περιορισμός αυτός ισχύει, υπό τους όρους της παραγράφου 2.2.3.4 περ.γ της παρούσας (περ. γ΄ της παρ. 4 του άρθρου73 του ν. 4412/2016) και στην περίπτωση ενώσεων οικονομικών φορέων με κοινά μέλη, καθώς και στην περίπτωση οικονομικών φορέων που συμμετέχουν είτε αυτοτελώς είτε ως μέλη ενώσεων,

στ) η οποία είναι υπό αίρεση,

ζ) για την οποία ο προσφέρων δεν παράσχει, εντός αποκλειστικής προθεσμίας είκοσι (20) ημερών από την κοινοποίηση σε αυτόν σχετικής πρόσκλησης της αναθέτουσας αρχής, εξηγήσεις αναφορικά με την τιμή ή το κόστος που προτείνει σε αυτήν, στην περίπτωση που η προσφορά του φαίνεται ασυνήθιστα χαμηλή σε σχέση με τα αγαθά, σύμφωνα με την παρ. 1 του άρθρου 88 του ν.4412/2016,

η) εφόσον διαπιστωθεί ότι είναι ασυνήθιστα χαμηλή διότι δε συμμορφώνεται με τις ισχύουσες υποχρεώσεις της παρ. 2 του άρθρου 18 του ν.4412/2016,

θ) η οποία παρουσιάζει αποκλίσεις ως προς τους όρους και τις τεχνικές προδιαγραφές της σύμβασης,

θα) η οποία παρουσιάζει ελλείψεις ως προς τα δικαιολογητικά που ζητούνται από τα έγγραφα της παρούσας διακήρυξης, εφόσον αυτές δεν θεραπευτούν από τον προσφέροντα με την υποβολή ή τη συμπλήρωσή τους, εντός της προκαθορισμένης προθεσμίας, σύμφωνα με τα άρθρα 102 και 103 του ν.4412/2016,

θβ) εάν από τα δικαιολογητικά του άρθρου 103 του ν. 4412/2016, που προσκομίζονται από τον προσωρινό ανάδοχο, δεν αποδεικνύεται η μη συνδρομή των λόγων αποκλεισμού της παραγράφου 2.2.3 της

---

108 Άρθρο 91 του ν. 4412/2016

109 Άρθρα 92 έως 97, άρθρο 100 καθώς και άρθρα 102 έως 104 του ν. 4412/16

παρούσας ή η πλήρωση μιας ή περισσότερων από τις απαιτήσεις των κριτηρίων ποιοτικής επιλογής, σύμφωνα με τις παραγράφους 2.2.4. επ., περί κριτηρίων επιλογής,

θγ) εάν κατά τον έλεγχο των ως άνω δικαιολογητικών του άρθρου 103 του ν.4412/2016, διαπιστωθεί ότι τα στοιχεία που δηλώθηκαν, σύμφωνα με το άρθρο 79 του ν. 4412/2016, είναι εκ προθέσεως απατηλά, ή ότι έχουν υποβληθεί πλαστά αποδεικτικά στοιχεία.

3. ΔΙΕΝΕΡΓΕΙΑ ΔΙΑΔΙΚΑΣΙΑΣ - ΑΞΙΟΛΟΓΗΣΗ ΠΡΟΣΦΟΡΩΝ

3.1 Αποσφράγιση και αξιολόγηση προσφορών

3.1.1 Ηλεκτρονική αποσφράγιση προσφορών[110]

Το πιστοποιημένο στο ΕΣΗΔΗΣ, για την αποσφράγιση των προσφορών αρμόδιο όργανο της Αναθέτουσας Αρχής, ήτοι η επιτροπή διενέργειας/επιτροπή αξιολόγησης[111], **εφεξής Επιτροπή Διαγωνισμού**, προβαίνει στην έναρξη της διαδικασίας ηλεκτρονικής αποσφράγισης των φακέλων των προσφορών, κατά το άρθρο 100 του ν. 4412/2016, ακολουθώντας τα εξής στάδια:

- Ηλεκτρονική Αποσφράγιση του (υπό)φακέλου «Δικαιολογητικά Συμμετοχής - Τεχνική Προσφορά» και του (υπό)φακέλου «Οικονομική Προσφορά», την Παρασκευή 10 Μαρτίου 2023 και ώρα 10:00.

Στο στάδιο αυτό τα στοιχεία των προσφορών που αποσφραγίζονται είναι προσβάσιμα μόνο στα μέλη της Επιτροπής Διαγωνισμού και την Αναθέτουσα Αρχή.

Σε κάθε στάδιο τα στοιχεία των προσφορών που αποσφραγίζονται είναι καταρχήν προσβάσιμα μόνο στα μέλη της Επιτροπής Διαγωνισμού και την Αναθέτουσα Αρχή[112].

3.1.2 Αξιολόγηση προσφορών

3.1.2.1 Μετά την κατά περίπτωση ηλεκτρονική αποσφράγιση των προσφορών η Αναθέτουσα Αρχή προβαίνει στην αξιολόγηση αυτών, μέσω των αρμόδιων πιστοποιημένων στο ΕΣΗΔΗΣ οργάνων της[113], εφαρμοζόμενων κατά τα λοιπά των κειμένων διατάξεων.

Η αναθέτουσα αρχή, τηρώντας τις αρχές της ίσης μεταχείρισης και της διαφάνειας, ζητά από τους προσφέροντες οικονομικούς φορείς, όταν οι πληροφορίες ή η τεκμηρίωση που πρέπει να υποβάλλονται είναι ή εμφανίζονται ελλιπείς ή λανθασμένες, συμπεριλαμβανομένων εκείνων στο ΕΕΕΣ, ή όταν λείπουν συγκεκριμένα έγγραφα, να υποβάλλουν, να συμπληρώνουν, να αποσαφηνίζουν ή να ολοκληρώνουν τις σχετικές πληροφορίες ή τεκμηρίωση, εντός προθεσμίας όχι μικρότερης των δέκα (10) ημερών και όχι μεγαλύτερης των είκοσι (20) ημερών από την ημερομηνία κοινοποίησης σε αυτούς της σχετικής πρόσκλησης. Η συμπλήρωση ή η αποσαφήνιση ζητείται και γίνεται αποδεκτή υπό την προϋπόθεση ότι δεν τροποποιείται η προσφορά του οικονομικού φορέα και ότι αφορά σε στοιχεία ή δεδομένα, των οποίων είναι αντικειμενικά εξακριβώσιμος ο προγενέστερος χαρακτήρας σε σχέση με το πέρας της καταληκτικής προθεσμίας παραλαβής προσφορών. Τα ανωτέρω ισχύουν κατ΄ αναλογίαν και για τυχόν ελλείπουσες δηλώσεις, υπό την προϋπόθεση ότι βεβαιώνουν γεγονότα αντικειμενικώς εξακριβώσιμα[114].

Ειδικότερα :

α) Η Επιτροπή Διαγωνισμού εξετάζει αρχικά την <u>προσκόμιση της εγγύησης συμμετοχής</u>, σύμφωνα με την παράγραφο 1 του άρθρου 72. Σε περίπτωση παράλειψης προσκόμισης, είτε της εγγύησης συμμετοχής ηλεκτρονικής έκδοσης, μέχρι την καταληκτική ημερομηνία υποβολής προσφορών, είτε του πρωτοτύπου της έντυπης εγγύησης συμμετοχής, μέχρι την ημερομηνία και ώρα αποσφράγισης, η Επιτροπή Διαγωνισμού συντάσσει πρακτικό στο οποίο εισηγείται την απόρριψη της προσφοράς ως απαράδεκτης.

Στη συνέχεια εκδίδεται από την αναθέτουσα αρχή απόφαση, με την οποία επικυρώνεται το ανωτέρω πρακτικό. Η απόφαση απόρριψης της προσφοράς του παρόντος εδαφίου εκδίδεται πριν από την έκδοση οποιασδήποτε άλλης απόφασης σχετικά με την αξιολόγηση των προσφορών της οικείας διαδικασίας

---

110 Άρθρο 100 ν. 4412/2016 και άρθρο 16 ΚΥΑ ΕΣΗΔΗΣ Προμήθειες και Υπηρεσίες

111 Επισημαίνεται ότι, ως προς τις προθεσμίες για την ολοκλήρωση των ενεργειών της Επιτροπής Διενέργειας Διαγωνισμού ισχύουν τα οριζόμενα στο άρθρο 221Α του ν. 4412/2016

112 Άρθρο 16 παρ. 1 και 2 Κ.Υ.Α. ΕΣΗΔΗΣ Προμήθειες και Υπηρεσίες

113 Στο πλαίσιο των διαδικασιών ανάθεσης δημοσίων συμβάσεων, τα όργανα που γνωμοδοτούν προς τα αποφαινόμενα όργανα ((επιτροπή διενέργειας/επιτροπή αξιολόγησης) ελέγχουν, σύμφωνα με την παρ. 1 του άρθρου 221 του ν. 4412/2016, την καταλληλότητα των προσφερόντων, αξιολογούν τις προσφορές, εισηγούνται τον αποκλεισμό τους από τη διαδικασία, την απόρριψη των προσφορών, την κατακύρωση των αποτελεσμάτων, την αποδέσμευση ή κατάπτωση των εγγυήσεων, τη ματαίωση της διαδικασίας και γνωμοδοτούν για κάθε άλλο θέμα που ανακύπτει κατά τη διαδικασία ανάθεσης.

114 Άρθρο 102 του ν. 4412/2016. Πρβλ και έκθεση συνεπειών ρυθμίσεων επί του άρθρου 42 ν. 4781/2021

ανάθεσης σύμβασης και κοινοποιείται σε όλους τους προσφέροντες, μέσω της λειτουργικότητας της «Επικοινωνίας» του ηλεκτρονικού διαγωνισμού στο ΕΣΗΔΗΣ.
Κατά της εν λόγω απόφασης χωρεί προδικαστική προσφυγή, σύμφωνα με τα οριζόμενα στην παράγραφο 3.4 της παρούσας.
Η αναθέτουσα αρχή επικοινωνεί παράλληλα με τους φορείς που φέρονται να έχουν εκδώσει τις εγγυητικές επιστολές, προκειμένου να διαπιστώσει την εγκυρότητά τους[115].
β) Μετά την έκδοση της ανωτέρω απόφασης η Επιτροπή Διαγωνισμού προβαίνει αρχικά στον έλεγχο των δικαιολογητικών συμμετοχής και εν συνεχεία στην αξιολόγηση των τεχνικών προσφορών των προσφερόντων των οποίων τα δικαιολογητικά συμμετοχής έκρινε πλήρη. Η αξιολόγηση γίνεται σύμφωνα με τους όρους της παρούσας και η διαδικασία αξιολόγησης ολοκληρώνεται με την καταχώριση σε πρακτικό των προσφερόντων, των αποτελεσμάτων του ελέγχου και της αξιολόγησης των δικαιολογητικών συμμετοχής και των τεχνικών προσφορών[116].
γ) Στη συνέχεια η Επιτροπή Διαγωνισμού προβαίνει στην αξιολόγηση των οικονομικών προσφορών των προσφερόντων, των οποίων τα δικαιολογητικά συμμετοχής και η τεχνική προσφορά κρίθηκαν αποδεκτά, συντάσσει πρακτικό στο οποίο καταχωρίζονται οι οικονομικές προσφορές κατά σειρά μειοδοσίας και εισηγείται αιτιολογημένα την αποδοχή ή απόρριψή τους, την κατάταξη των προσφορών και την ανάδειξη του προσωρινού αναδόχου.
Εάν οι προσφορές φαίνονται ασυνήθιστα χαμηλές σε σχέση με το αντικείμενο της σύμβασης, η αναθέτουσα αρχή απαιτεί από τους οικονομικούς φορείς, μέσω της λειτουργικότητας της «Επικοινωνίας» του ηλεκτρονικού διαγωνισμού στο ΕΣΗΔΗΣ, να εξηγήσουν την τιμή ή το κόστος που προτείνουν στην προσφορά τους, εντός αποκλειστικής προθεσμίας, κατά ανώτατο όριο είκοσι (20) ημερών από την κοινοποίηση της σχετικής πρόσκλησης. Στην περίπτωση αυτή εφαρμόζονται τα άρθρα 88 και 89 ν. 4412/2016. Εάν τα παρεχόμενα στοιχεία δεν εξηγούν κατά τρόπο ικανοποιητικό το χαμηλό επίπεδο της τιμής ή του κόστους που προτείνεται, η προσφορά απορρίπτεται ως μη κανονική. Σε κάθε περίπτωση η κρίση της Α.Α. σχετικά με τις ασυνήθιστα χαμηλές προσφορές και την αποδοχή ή όχι των σχετικών εξηγήσεων εκ μέρους των προσφερόντων ενσωματώνεται στην κατωτέρω ενιαία απόφαση[117].
Στην περίπτωση ισότιμων προσφορών η αναθέτουσα αρχή επιλέγει τον ανάδοχο με κλήρωση μεταξύ των οικονομικών φορέων που υπέβαλαν ισότιμες προσφορές. Η κλήρωση γίνεται ενώπιον της Επιτροπής του Διαγωνισμού και παρουσία των οικονομικών φορέων που υπέβαλαν τις ισότιμες προσφορές.118 Τα αποτελέσματα της κλήρωσης ενσωματώνονται ομοίως στην ως κατωτέρω ενιαία απόφαση.
Στη συνέχεια, εφόσον το αποφαινόμενο όργανο της αναθέτουσας αρχής εγκρίνει τα ανωτέρω πρακτικά εκδίδεται απόφαση για τα αποτελέσματα όλων των ανωτέρω σταδίων[119] («Δικαιολογητικά Συμμετοχής», «Τεχνική Προσφορά» και «Οικονομική Προσφορά») και η αναθέτουσα αρχή προσκαλεί εγγράφως, μέσω της λειτουργικότητας της «Επικοινωνίας» του ηλεκτρονικού διαγωνισμού στο ΕΣΗΔΗΣ, τον πρώτο σε κατάταξη μειοδότη στον οποίον πρόκειται να γίνει η κατακύρωση («προσωρινός ανάδοχος») να υποβάλει τα δικαιολογητικά κατακύρωσης, σύμφωνα με όσα ορίζονται στο άρθρο 103 και την παράγραφο 3.2 της παρούσας, περί πρόσκλησης για υποβολή δικαιολογητικών. Η απόφαση έγκρισης των πρακτικών δεν κοινοποιείται στους προσφέροντες και ενσωματώνεται στην απόφαση κατακύρωσης.

---

115 Άρθρο 72 παρ. 13 ν. 4412/2016
116 Η αναθέτουσα αρχή δύναται να εγκρίνει το πρακτικό αυτό με εσωτερική της απόφαση.
117 Επισημαίνεται ότι στις γνωμοδοτικές αρμοδιότητες της Επιτροπής Διαγωνισμού ανήκει ο ουσιαστικός έλεγχος και η αξιολόγηση των προσφορών, συμπεριλαμβανομένου και του ζητήματος της απόρριψης προσφορών ως ασυνήθιστα χαμηλών. Πρβλ και απόφαση ΣτΕ ΕΑ 184/2020
118 Άρθρο 90 παρ. 1 του ν. 4412/2016.
119 Άρθρο 100, παρ. 2 ν. 4412/2016

Σε κάθε περίπτωση, όταν εξ αρχής έχει υποβληθεί μία προσφορά, τα αποτελέσματα όλων των σταδίων της διαδικασίας ανάθεσης, ήτοι Δικαιολογητικών Συμμετοχής, Τεχνικής Προσφοράς και Οικονομικής Προσφοράς, επικυρώνονται με την απόφαση κατακύρωσης του άρθρου 105 του ν. 4412/2016, σύμφωνα με την παράγραφο 3.3 της παρούσας, που εκδίδεται μετά το πέρας και του τελευταίου σταδίου της διαδικασίας. Κατά της ανωτέρω απόφασης χωρεί προδικαστική προσφυγή ενώπιον της ΑΕΠΠ σύμφωνα με όσα προβλέπονται στην παράγραφο 3.4 της παρούσας[120].

3.2 Πρόσκληση υποβολής δικαιολογητικών προσωρινού αναδόχου[121] - Δικαιολογητικά προσωρινού αναδόχου

Μετά την αξιολόγηση των προσφορών, η αναθέτουσα αρχή αποστέλλει σχετική ηλεκτρονική πρόσκληση στον προσφέροντα, στον οποίο πρόκειται να γίνει η κατακύρωση («προσωρινό ανάδοχο»), μέσω της λειτουργικότητας της «Επικοινωνίας» του ηλεκτρονικού διαγωνισμού στο ΕΣΗΔΗΣ, και τον καλεί να υποβάλει εντός προθεσμίας δέκα (10) ημερών από την κοινοποίηση της σχετικής έγγραφης ειδοποίησης σε αυτόν, τα αποδεικτικά έγγραφα νομιμοποίησης και τα πρωτότυπα ή αντίγραφα όλων των δικαιολογητικών που περιγράφονται στην παράγραφο 2.2.9.2. της παρούσας διακήρυξης, ως αποδεικτικά στοιχεία για τη μη συνδρομή των λόγων αποκλεισμού της παραγράφου 2.2.3 της διακήρυξης, καθώς και για την πλήρωση των κριτηρίων ποιοτικής επιλογής των παραγράφων 2.2.4 - 2.2.8 αυτής.

Ειδικότερα, το σύνολο των στοιχείων και δικαιολογητικών της ως άνω παραγράφου αποστέλλονται από αυτόν σε μορφή ηλεκτρονικών αρχείων με μορφότυπο PDF, σύμφωνα με τα ειδικώς οριζόμενα στην παράγραφο 2.4.2.5 της παρούσας.

Εντός της προθεσμίας υποβολής των δικαιολογητικών κατακύρωσης και το αργότερο έως την τρίτη εργάσιμη ημέρα από την καταληκτική ημερομηνία ηλεκτρονικής υποβολής των δικαιολογητικών κατακύρωσης, προσκομίζονται με ευθύνη του οικονομικού φορέα, στην αναθέτουσα αρχή, σε έντυπη μορφή και σε κλειστό φάκελο, στον οποίο αναγράφεται ο αποστολέας, τα στοιχεία του Διαγωνισμού και ως παραλήπτης η Επιτροπή Διαγωνισμού, τα στοιχεία και δικαιολογητικά, τα οποία απαιτείται να προσκομισθούν σε έντυπη μορφή (ως πρωτότυπα ή ακριβή αντίγραφα), σύμφωνα με τα προβλεπόμενα στις διατάξεις της ως άνω παραγράφου 2.4.2.5[122].

Αν δεν προσκομισθούν τα παραπάνω δικαιολογητικά ή υπάρχουν ελλείψεις σε αυτά που υποβλήθηκαν, η αναθέτουσα αρχή καλεί τον προσωρινό ανάδοχο να προσκομίσει τα ελλείποντα δικαιολογητικά ή να συμπληρώσει τα ήδη υποβληθέντα ή να παράσχει διευκρινήσεις με την έννοια του άρθρου 102 του ν. 4412/2016, εντός δέκα (10) ημερών από την κοινοποίηση της σχετικής πρόσκλησης σε αυτόν.

Ο προσωρινός ανάδοχος δύναται να υποβάλει αίτημα, μέσω της λειτουργικότητας της «Επικοινωνίας» του ηλεκτρονικού διαγωνισμού στο ΕΣΗΔΗΣ, προς την αναθέτουσα αρχή, για παράταση της ως άνω προθεσμίας, συνοδευόμενο από αποδεικτικά έγγραφα περί αίτησης χορήγησης δικαιολογητικών προσωρινού αναδόχου. Στην περίπτωση αυτή η αναθέτουσα αρχή παρατείνει την προθεσμία υποβολής αυτών, για όσο χρόνο απαιτηθεί για τη χορήγησή τους από τις αρμόδιες δημόσιες αρχές. Ο προσωρινός ανάδοχος μπορεί να αξιοποιεί τη δυνατότητα αυτή τόσο εντός της αρχικής προθεσμίας για την υποβολή δικαιολογητικών όσο και εντός της προθεσμίας για την προσκόμιση ελλειπόντων ή τη συμπλήρωση ήδη υποβληθέντων δικαιολογητικών, κατά την έννοια του άρθρου 102 του ν. 4412/2016, ως ανωτέρω προβλέπεται. Η παρούσα ρύθμιση εφαρμόζεται αναλόγως και όταν η αναθέτουσα αρχή ζητήσει την προσκόμιση των δικαιολογητικών κατά τη διαδικασία αξιολόγησης των προσφορών ή αιτήσεων συμμετοχής και πριν από το στάδιο κατακύρωσης, κατ΄ εφαρμογή της διάταξης του πρώτου εδαφίου της παρ. 5 του άρθρου 79 του ν. 4412/2016, τηρουμένων των αρχών της ίσης μεταχείρισης και της διαφάνειας.

---

120 Άρθρο 100, παρ. 6 του ν. 4412/2016
121 Άρθρο 103 του ν. 4412/2016
122 Πρβλ άρθρο 17 ΚΥΑ ΕΣΗΔΗΣ Προμήθειες και Υπηρεσίες

Απορρίπτεται η προσφορά του προσωρινού αναδόχου, καταπίπτει υπέρ της αναθέτουσας αρχής η εγγύηση συμμετοχής του και η κατακύρωση γίνεται στον προσφέροντα που υπέβαλε την αμέσως επόμενη πλέον συμφέρουσα από οικονομική άποψη προσφορά, τηρουμένης της ανωτέρω διαδικασίας, εάν:

i) κατά τον έλεγχο των παραπάνω δικαιολογητικών διαπιστωθεί ότι τα στοιχεία που δηλώθηκαν με το Ευρωπαϊκό Ενιαίο Έγγραφο Σύμβασης (ΕΕΕΣ) είναι εκ προθέσεως απατηλά, ή έχουν υποβληθεί πλαστά αποδεικτικά στοιχεία , ή

ii) δεν υποβληθούν στο προκαθορισμένο χρονικό διάστημα τα απαιτούμενα πρωτότυπα ή αντίγραφα των παραπάνω δικαιολογητικών, ή

iii) από τα δικαιολογητικά που προσκομίσθηκαν νομίμως και εμπροθέσμως, δεν αποδεικνύεται η μη συνδρομή των λόγων αποκλεισμού σύμφωνα με την παράγραφο 2.2.3 (λόγοι αποκλεισμού) ή η πλήρωση μιας ή περισσοτέρων από τις απαιτήσεις των κριτηρίων ποιοτικής επιλογής σύμφωνα με τις παραγράφους 2.2.4 έως 2.2.8 (κριτήρια ποιοτικής επιλογής) της παρούσας.

Σε περίπτωση έγκαιρης και προσήκουσας ενημέρωσης της αναθέτουσας αρχής για μεταβολές στις προϋποθέσεις, τις οποίες ο προσωρινός ανάδοχος είχε δηλώσει με το Ευρωπαϊκό Ενιαίο Έγγραφο Σύμβασης (ΕΕΕΣ) ότι πληροί, οι οποίες μεταβολές επήλθαν ή για τις οποίες μεταβολές έλαβε γνώση μετά την δήλωση και μέχρι την ημέρα της σύναψης της σύμβασης (οψιγενείς μεταβολές), δεν καταπίπτει υπέρ της Αναθέτουσας Αρχής η εγγύηση συμμετοχής του[123].

Αν κανένας από τους προσφέροντες δεν υποβάλλει αληθή ή ακριβή δήλωση **ή** δεν προσκομίσει ένα ή περισσότερα από τα απαιτούμενα έγγραφα και δικαιολογητικά **ή** δεν αποδείξει ότι: α) δεν βρίσκεται σε μία από τις καταστάσεις της παραγράφου 2.2.3 της παρούσας διακήρυξης και β) πληροί τα σχετικά κριτήρια ποιοτικής επιλογής τα οποία έχουν καθοριστεί σύμφωνα με τις παραγράφους 2.2.4 -2.2.8 της παρούσας διακήρυξης, η διαδικασία ματαιώνεται.

Η διαδικασία ελέγχου των παραπάνω δικαιολογητικών ολοκληρώνεται με τη σύνταξη πρακτικού από την Επιτροπή του Διαγωνισμού, στο οποίο αναγράφεται η τυχόν συμπλήρωση δικαιολογητικών σύμφωνα με όσα ορίζονται ανωτέρω (παράγραφος 3.1.2.1.) και τη διαβίβασή του στο αποφαινόμενο όργανο της αναθέτουσας αρχής για τη λήψη απόφασης είτε για την κατακύρωση της σύμβασης είτε για τη ματαίωση της διαδικασίας.

3.3 Κατακύρωση - σύναψη σύμβασης[124]

3.3.1. Τα αποτελέσματα του ελέγχου των παραπάνω δικαιολογητικών και της εισήγησης της Επιτροπής επικυρώνονται με την απόφαση κατακύρωσης, στην οποία ενσωματώνεται η απόφαση έγκρισης των πρακτικών των περ. α & β της παρ. 2 του άρθρου 100 του ν. 4412/2016 (περί αξιολόγησης των δικαιολογητικών συμμετοχής, της τεχνικής και της οικονομικής προσφοράς).

Η αναθέτουσα αρχή κοινοποιεί, μέσω της λειτουργικότητας της «Επικοινωνίας», σε όλους τους οικονομικούς φορείς που έλαβαν μέρος στη διαδικασία ανάθεσης, εκτός από όσους αποκλείστηκαν οριστικά δυνάμει της παρ. 1 του άρθρου 72 του ν. 4412/2016, την απόφαση κατακύρωσης, στην οποία αναφέρονται υποχρεωτικά οι προθεσμίες για την αναστολή της σύναψης σύμβασης, σύμφωνα με τα άρθρα 360 έως 372 του ν. 4412/2016, μαζί με αντίγραφο όλων των πρακτικών της διαδικασίας ελέγχου και αξιολόγησης των προσφορών, και, επιπλέον, αναρτά τα δικαιολογητικά του προσωρινού αναδόχου στα «Συνημμένα Ηλεκτρονικού Διαγωνισμού». Μετά την έκδοση και κοινοποίηση της απόφασης κατακύρωσης οι προσφέροντες λαμβάνουν γνώση των λοιπών συμμετεχόντων στη διαδικασία και των στοιχείων που υποβλήθηκαν από αυτούς, με ενέργειες της αναθέτουσας αρχής[125]. Κατά της απόφασης κατακύρωσης

---

[123] Άρθρο 104 παρ. 2 και 3 του ν. 4412/2016

[124] Άρθρο 105 του ν. 4412/2016

[125] Πρβλ άρθρο 16 παρ. 3 ΚΥΑ ΕΣΗΔΗΣ Προμήθειες και Υπηρεσίες

χωρεί προδικαστική προσφυγή ενώπιον της ΑΕΠΠ, σύμφωνα με την παράγραφο 3.4 της παρούσας. Δεν επιτρέπεται η άσκηση άλλης διοικητικής προσφυγής κατά της ανωτέρω απόφασης.[126]

3.3.2. Η απόφαση κατακύρωσης καθίσταται οριστική, εφόσον συντρέξουν οι ακόλουθες προϋποθέσεις σωρευτικά:

α) κοινοποιηθεί η απόφαση κατακύρωσης σε όλους τους οικονομικούς φορείς που δεν έχουν αποκλειστεί οριστικά,

β) παρέλθει άπρακτη η προθεσμία άσκησης προδικαστικής προσφυγής ή σε περίπτωση άσκησης, παρέλθει άπρακτη η προθεσμία άσκησης αίτησης αναστολής κατά της απόφασης της ΑΕΠΠ και σε περίπτωση άσκησης αίτησης αναστολής κατά της απόφασης της ΑΕΠΠ, εκδοθεί απόφαση επί της αίτησης, με την επιφύλαξη της χορήγησης προσωρινής διαταγής, σύμφωνα με όσα ορίζονται στο τελευταίο εδάφιο της παρ. 4 του άρθρου 372 του ν. 4412/2016,

γ) ολοκληρωθεί επιτυχώς ο προσυμβατικός έλεγχος από το Ελεγκτικό Συνέδριο, σύμφωνα με τα άρθρα 324 έως 327 του ν. 4700/2020, εφόσον απαιτείται, και

δ) ο προσωρινός ανάδοχος, υποβάλλει, στην περίπτωση που απαιτείται και έπειτα από σχετική πρόσκληση, υπεύθυνη δήλωση, που υπογράφεται σύμφωνα με όσα ορίζονται στο άρθρο 79Α του ν. 4412/2016, στην οποία δηλώνεται ότι, δεν έχουν επέλθει στο πρόσωπό του οψιγενείς μεταβολές κατά την έννοια του άρθρου 104 του ν. 4412/2016 και μόνον στην περίπτωση του προσυμβατικού ελέγχου ή της άσκησης προδικαστικής προσφυγής κατά της απόφασης κατακύρωσης. Η υπεύθυνη δήλωση ελέγχεται από την αναθέτουσα αρχή και μνημονεύεται στο συμφωνητικό. Εφόσον δηλωθούν οψιγενείς μεταβολές, η δήλωση ελέγχεται από την Επιτροπή Διαγωνισμού, η οποία εισηγείται προς το αρμόδιο αποφαινόμενο όργανο.

Μετά από την οριστικοποίηση της απόφασης κατακύρωσης η αναθέτουσα αρχή προσκαλεί τον ανάδοχο, μέσω της λειτουργικότητας της «Επικοινωνίας» του ηλεκτρονικού διαγωνισμού στο ΕΣΗΔΗΣ, να προσέλθει για υπογραφή του συμφωνητικού, θέτοντάς του προθεσμία δεκαπέντε (15) ημερών από την κοινοποίηση της σχετικής ειδικής πρόσκλησης. Η σύμβαση θεωρείται συναφθείσα με την κοινοποίηση της πρόσκλησης του προηγούμενου εδαφίου στον ανάδοχο.

Στην περίπτωση που ο ανάδοχος δεν προσέλθει να υπογράψει το ως άνω συμφωνητικό μέσα στην τεθείσα προθεσμία, με την επιφύλαξη αντικειμενικών λόγων ανωτέρας βίας, κηρύσσεται έκπτωτος, καταπίπτει υπέρ της αναθέτουσας αρχής η εγγυητική επιστολή συμμετοχής του και ακολουθείται η ίδια, ως άνω διαδικασία, για τον προσφέροντα που υπέβαλε την αμέσως επόμενη πλέον συμφέρουσα από οικονομική άποψη προσφορά. Αν κανένας από τους προσφέροντες δεν προσέλθει για την υπογραφή του συμφωνητικού, η διαδικασία ανάθεσης ματαιώνεται σύμφωνα με την παράγραφο 3.5 της παρούσας διακήρυξης. Στην περίπτωση αυτή, η αναθέτουσα αρχή μπορεί να αναζητήσει αποζημίωση, πέρα από την καταπίπτουσα εγγυητική επιστολή, ιδίως δυνάμει των άρθρων 197 και 198 ΑΚ.

Εάν η αναθέτουσα αρχή δεν απευθύνει την ειδική πρόσκληση για την υπογραφή του συμφωνητικού εντός χρονικού διαστήματος εξήντα (60) ημερών από την οριστικοποίηση της απόφασης κατακύρωσης, με την επιφύλαξη της ύπαρξης επιτακτικού λόγου δημόσιου συμφέροντος ή αντικειμενικών λόγων ανωτέρας βίας, ο ανάδοχος δικαιούται να απέχει από την υπογραφή του συμφωνητικού, χωρίς να εκπέσει η εγγύηση συμμετοχής του, καθώς και να αναζητήσει αποζημίωση ιδίως δυνάμει των άρθρων 197 και 198 ΑΚ.

3.4 Προδικαστικές Προσφυγές - Προσωρινή και οριστική Δικαστική Προστασία

Α. Κάθε ενδιαφερόμενος, ο οποίος έχει ή είχε συμφέρον να του ανατεθεί η συγκεκριμένη δημόσια σύμβαση και έχει υποστεί ή ενδέχεται να υποστεί ζημία από εκτελεστή πράξη ή παράλειψη της αναθέτουσας αρχής κατά παράβαση της ευρωπαϊκής ενωσιακής ή εσωτερικής νομοθεσίας στον τομέα των δημοσίων συμβάσεων, έχει δικαίωμα να προσφύγει στην ανεξάρτητη Αρχή Εξέτασης Προδικαστικών Προσφυγών (ΑΕΠΠ), σύμφωνα με τα ειδικότερα οριζόμενα στα άρθρα 345 επ. ν. 4412/2016 και 1 επ. π.δ.

[126] Άρθρο 100 παρ. 2 του ν. 4412/2016

39/2017, στρεφόμενος με προδικαστική προσφυγή, κατά πράξης ή παράλειψης της αναθέτουσας αρχής, προσδιορίζοντας ειδικώς τις νομικές και πραγματικές αιτιάσεις που δικαιολογούν το αίτημά του[127] .

Σε περίπτωση προσφυγής κατά πράξης της αναθέτουσας αρχής, η προθεσμία για την άσκηση της προδικαστικής προσφυγής είναι:

(α) δέκα (10) ημέρες από την κοινοποίηση της προσβαλλόμενης πράξης στον ενδιαφερόμενο οικονομικό φορέα αν η πράξη κοινοποιήθηκε με ηλεκτρονικά μέσα ή τηλεομοιοτυπία ή

(β) δεκαπέντε (15) ημέρες από την κοινοποίηση της προσβαλλόμενης πράξης σε αυτόν αν χρησιμοποιήθηκαν άλλα μέσα επικοινωνίας, άλλως

(γ) δέκα (10) ημέρες από την πλήρη, πραγματική ή τεκμαιρόμενη, γνώση της πράξης που βλάπτει τα συμφέροντα του ενδιαφερόμενου οικονομικού φορέα. Ειδικά για την άσκηση προσφυγής κατά προκήρυξης, η πλήρης γνώση αυτής τεκμαίρεται μετά την πάροδο δεκαπέντε (15) ημερών από τη δημοσίευση στο ΚΗΜΔΗΣ.

Σε περίπτωση παράλειψης που αποδίδεται στην αναθέτουσα αρχή, η προθεσμία για την άσκηση της προδικαστικής προσφυγής είναι δεκαπέντε (15) ημέρες από την επομένη της συντέλεσης της προσβαλλόμενης παράλειψης[128] .

Οι προθεσμίες ως προς την υποβολή των προδικαστικών προσφυγών και των παρεμβάσεων αρχίζουν την επομένη της ημέρας της προαναφερθείσας κατά περίπτωση κοινοποίησης ή γνώσης και λήγουν όταν περάσει ολόκληρη η τελευταία ημέρα και ώρα 23:59:59 και, αν αυτή είναι εξαιρετέα ή Σάββατο, όταν περάσει ολόκληρη η επομένη εργάσιμη ημέρα και ώρα 23:59:59[129].

Η προδικαστική προσφυγή συντάσσεται υποχρεωτικά με τη χρήση του τυποποιημένου εντύπου του Παραρτήματος Ι του π.δ/τος 39/2017 και κατατίθεται ηλεκτρονικά μέσω της λειτουργικότητας «Επικοινωνία» στην ηλεκτρονική περιοχή του συγκεκριμένου διαγωνισμού, επιλέγοντας την ένδειξη «Προδικαστική Προσφυγή» σύμφωνα με το άρθρο 18 της Κ.Υ.Α. Προμήθειες και Υπηρεσίες.

Για το παραδεκτό της άσκησης της προδικαστικής προσφυγής κατατίθεται παράβολο από τον προσφεύγοντα υπέρ του Ελληνικού Δημοσίου, σύμφωνα με όσα ορίζονται στο άρθρο 363 Ν. 4412/2016 .

Η επιστροφή του παραβόλου στον προσφεύγοντα γίνεται: α) σε περίπτωση ολικής ή μερικής αποδοχής της προσφυγής του, β) όταν η αναθέτουσα αρχή ανακαλεί την προσβαλλόμενη πράξη ή προβαίνει στην οφειλόμενη ενέργεια πριν από την έκδοση της απόφασης της ΑΕΠΠ επί της προσφυγής, γ) σε περίπτωση παραίτησης του προσφεύγοντα από την προσφυγή του έως και δέκα (10) ημέρες από την κατάθεση της προσφυγής.

Η προθεσμία για την άσκηση της προδικαστικής προσφυγής και η άσκησή της κωλύουν τη σύναψη της σύμβασης επί ποινή ακυρότητας, η οποία διαπιστώνεται με απόφαση της ΑΕΠΠ μετά από άσκηση προδικαστικής προσφυγής, σύμφωνα με το άρθρο 368 του ν. 4412/2016 και 20 π.δ. 39/2017. Όμως, μόνη η άσκηση της προδικαστικής προσφυγής δεν κωλύει την πρόοδο της διαγωνιστικής διαδικασίας, υπό την επιφύλαξη χορήγησης από το Κλιμάκιο προσωρινής προστασίας σύμφωνα με το άρθρο 366 παρ. 1-2 ν. 4412/2016 και 15 παρ. 1-4 π.δ. 39/2017.

Η προηγούμενη παράγραφος δεν εφαρμόζεται στην περίπτωση που, κατά τη διαδικασία σύναψης της παρούσας σύμβασης, υποβληθεί μόνο μία (1) προσφορά.

Μετά την, κατά τα ως άνω, ηλεκτρονική κατάθεση της προδικαστικής προσφυγής η αναθέτουσα αρχή, μέσω της λειτουργίας «Επικοινωνία»:

α) Κοινοποιεί την προσφυγή το αργότερο έως την επομένη εργάσιμη ημέρα από την κατάθεσή της σε κάθε ενδιαφερόμενο τρίτο, ο οποίος μπορεί να θίγεται από την αποδοχή της προσφυγής, προκειμένου να ασκήσει το, προβλεπόμενο από τα άρθρα 362 παρ. 3 και 7 π.δ. 39/2017, δικαίωμα παρέμβασής του στη

---

127 Άρθρο 360 παρ. 1 ν. 4412/2016 και 3 παρ. 1 π.δ. 39/2017.

128 Άρθρο 361 του ν. 4412/2016 και 4 π.δ. 39/2017

129 Παρ. 2 του άρθρου 9 και άρθρο 18 της Κ.Υ.Α. ΕΣΗΔΗΣ Προμήθειες και Υπηρεσίες

διαδικασία εξέτασης της προσφυγής, για τη διατήρηση της ισχύος της προσβαλλόμενης πράξης, προσκομίζοντας όλα τα κρίσιμα έγγραφα που έχει στη διάθεσή του.
β) Διαβιβάζει στην ΑΕΠΠ, το αργότερο εντός δεκαπέντε (15) ημερών από την ημέρα κατάθεσης, τον πλήρη φάκελο της υπόθεσης, τα αποδεικτικά κοινοποίησης στους ενδιαφερόμενους τρίτους αλλά και την Έκθεση Απόψεών της επί της προσφυγής. Στην Έκθεση Απόψεων η αναθέτουσα αρχή μπορεί να παραθέσει αρχική ή συμπληρωματική αιτιολογία για την υποστήριξη της προσβαλλόμενης με την προδικαστική προσφυγή πράξης.
γ) Κοινοποιεί σε όλα τα μέρη την Έκθεση Απόψεων, τις Παρεμβάσεις και τα σχετικά έγγραφα που τυχόν τη συνοδεύουν, μέσω του ηλεκτρονικού τόπου του διαγωνισμού το αργότερο έως την επομένη εργάσιμη ημέρα από την κατάθεσή τους.
δ)Συμπληρωματικά υπομνήματα κατατίθενται από οποιοδήποτε από τα μέρη μέσω της πλατφόρμας του ΕΣΗΔΗΣ το αργότερο εντός πέντε (5) ημερών από την κοινοποίηση των απόψεων της αναθέτουσας αρχής .
Η άσκηση της προδικαστικής προσφυγής αποτελεί προϋπόθεση για την άσκηση των ένδικων βοηθημάτων της αίτησης αναστολής και της αίτησης ακύρωσης του άρθρου 372 ν. 4412/2016 κατά των εκτελεστών πράξεων ή παραλείψεων της αναθέτουσας αρχής .

Β. Όποιος έχει έννομο συμφέρον μπορεί να ζητήσει, με το ίδιο δικόγραφο εφαρμοζόμενων αναλογικά των διατάξεων του π.δ. 18/1989, την αναστολή εκτέλεσης της απόφασης της ΑΕΠΠ και την ακύρωσή της ενώπιον του αρμοδίου Διοικητικού Δικαστηρίου (*Διοικητικό Εφετείο Αθηνών*)[130]. Το αυτό ισχύει και σε περίπτωση σιωπηρής απόρριψης της προδικαστικής προσφυγής από την Α.Ε.Π.Π. Δικαίωμα άσκησης του ως άνω ένδικου βοηθήματος έχει και η αναθέτουσα αρχή, αν η Α.Ε.Π.Π. κάνει δεκτή την προδικαστική προσφυγή, αλλά και αυτός του οποίου έχει γίνει εν μέρει δεκτή η προδικαστική προσφυγή.
Με την απόφαση της ΑΕΠΠ λογίζονται ως συμπροσβαλλόμενες και όλες οι συναφείς προς την ανωτέρω απόφαση πράξεις ή παραλείψεις της αναθέτουσας αρχής, εφόσον έχουν εκδοθεί ή συντελεστεί αντιστοίχως έως τη συζήτηση της ως άνω αίτησης στο Δικαστήριο.
Η αίτηση αναστολής και ακύρωσης περιλαμβάνει μόνο αιτιάσεις που είχαν προταθεί με την προδικαστική προσφυγή ή αφορούν στη διαδικασία ενώπιον της Α.Ε.Π.Π. ή το περιεχόμενο των αποφάσεών της. Η αναθέτουσα αρχή, εφόσον ασκήσει την αίτηση της παρ. 1 του άρθρου 372 του ν. 4412/2016, μπορεί να προβάλει και οψιγενείς ισχυρισμούς αναφορικά με τους επιτακτικούς λόγους δημοσίου συμφέροντος, οι οποίοι καθιστούν αναγκαία την άμεση ανάθεση της σύμβασης.[131]
Η ως άνω αίτηση κατατίθεται στο ως αρμόδιο δικαστήριο (*Διοικητικό Εφετείο Αθηνών*) μέσα σε προθεσμία δέκα (10) ημερών από κοινοποίηση ή την πλήρη γνώση της απόφασης ή από την παρέλευση της προθεσμίας για την έκδοση της απόφασης επί της προδικαστικής προσφυγής, ενώ η δικάσιμος για την εκδίκαση της αίτησης ακύρωσης δεν πρέπει να απέχει πέραν των εξήντα (60) ημερών από την κατάθεση του δικογράφου.[132]
Αντίγραφο της αίτησης με κλήση κοινοποιείται με τη φροντίδα του αιτούντος προς την Α.Ε.Π.Π., την αναθέτουσα αρχή, αν δεν έχει ασκήσει αυτή την αίτηση, και προς κάθε τρίτο ενδιαφερόμενο, την κλήτευση του οποίου διατάσσει με πράξη του ο Πρόεδρος ή ο προεδρεύων του αρμόδιου Δικαστηρίου ή Τμήματος

---

[130] Πρβλ. άρθρο 372 παρ. 3 ν. 4412/2016, σύμφωνα με το οποίο: *«Αρμόδιο για την εκδίκαση των υποθέσεων του παρόντος είναι το Διοικητικό Εφετείο της έδρας της αναθέτουσας αρχής. Κατ` εξαίρεση, διαφορές οποίες προκύπτουν από την ανάθεση δημόσιων συμβάσεων που εμπίπτουν στο πεδίο εφαρμογής των Οδηγιών 2014/24/ΕΕ και 2014/25/ΕΕ, με εκτιμώμενη αξία μεγαλύτερη των δεκαπέντε εκατομμυρίων (15.000.000) ευρώ, εκδικάζονται από το Συμβούλιο της Επικρατείας».* Κατά συνέπεια, με βάση την εκτιμώμενη αξία εκάστης σύμβασης, η α.α. συμπληρώνει στο παρόν άρθρο της Διακήρυξης, το αρμόδιο, ανά περίπτωση, Δικαστήριο, ήτοι το Διοικητικό Εφετείο ή το Συμβούλιο της Επικρατείας αναλόγως.

[131] Πρβλ. άρθρο 372 παρ. 1 και 2 Ν. 4412/2016.
[132] Πρβλ. άρθρο 372 παρ. 4 του ν. 4412/2016.

έως την επόμενη ημέρα από την κατάθεση της αίτησης. Ο αιτών υποχρεούται επί ποινή απαραδέκτου του ενδίκου βοηθήματος να προβεί στις παραπάνω κοινοποιήσεις εντός αποκλειστικής προθεσμίας δύο (2) ημερών από την έκδοση και την παραλαβή της ως άνω πράξης του Δικαστηρίου. Εντός αποκλειστικής προθεσμίας δέκα (10) ημερών από την ως άνω κοινοποίηση της αίτησης κατατίθεται η παρέμβαση και διαβιβάζονται ο φάκελος και οι απόψεις των παθητικώς νομιμοποιούμενων. Εντός της ίδιας προθεσμίας κατατίθενται στο Δικαστήριο και τα στοιχεία που υποστηρίζουν τους ισχυρισμούς των διαδίκων.

Επιπρόσθετα, η παρέμβαση κοινοποιείται με επιμέλεια του παρεμβαίνοντος στα λοιπά μέρη της δίκης εντός δύο (2) ημερών από την κατάθεσή της, αλλιώς λογίζεται ως απαράδεκτη. Το διατακτικό της δικαστικής απόφασης εκδίδεται εντός δεκαπέντε (15) ημερών από τη συζήτηση της αίτησης ή από την προθεσμία για την υποβολή υπομνημάτων.

Η προθεσμία για την άσκηση και η άσκηση της αίτησης ενώπιον του αρμοδίου δικαστηρίου *(Διοικητικό Εφετείο Αθηνών*) κωλύουν τη σύναψη της σύμβασης μέχρι την έκδοση της οριστικής δικαστικής απόφασης, εκτός εάν με προσωρινή διαταγή ο αρμόδιος δικαστής αποφανθεί διαφορετικά. Επίσης, η προθεσμία για την άσκηση και η άσκησή της αίτησης κωλύουν την πρόοδο της διαδικασίας ανάθεσης για χρονικό διάστημα δεκαπέντε (15) ημερών από την άσκηση της αίτησης, εκτός εάν με την προσωρινή διαταγή ο αρμόδιος δικαστής αποφανθεί διαφορετικά.[133] Για την άσκηση της αιτήσεως κατατίθεται παράβολο, σύμφωνα με τα ειδικότερα οριζόμενα στο άρθρο 372 παρ. 5 του Ν. 4412/2016.

Αν ο ενδιαφερόμενος δεν αιτήθηκε ή αιτήθηκε ανεπιτυχώς την αναστολή και η σύμβαση υπογράφηκε και η εκτέλεσή της ολοκληρώθηκε πριν από τη συζήτηση της αίτησης, εφαρμόζεται αναλόγως η παρ. 2 του άρθρου 32 του π.δ. 18/1989.

Αν το δικαστήριο ακυρώσει πράξη ή παράλειψη της αναθέτουσας αρχής μετά τη σύναψη της σύμβασης, το κύρος της τελευταίας δεν θίγεται, εκτός αν πριν από τη σύναψη αυτής είχε ανασταλεί η διαδικασία σύναψης της σύμβασης. Στην περίπτωση που η σύμβαση δεν είναι άκυρη, ο ενδιαφερόμενος δικαιούται να αξιώσει αποζημίωση, σύμφωνα με τα αναφερόμενα στο άρθρο 373 του ν. 4412/2016.

Με την επιφύλαξη των διατάξεων του ν. 4412/2016, για την εκδίκαση των διαφορών του παρόντος άρθρου εφαρμόζονται οι διατάξεις του π.δ. 18/1989.

3.5 Ματαίωση Διαδικασίας

Η αναθέτουσα αρχή ματαιώνει ή δύναται να ματαιώσει εν όλω ή εν μέρει, αιτιολογημένα, τη διαδικασία ανάθεσης, για τους λόγους και υπό τους όρους του άρθρου 106 του ν. 4412/2016, μετά από γνώμη της αρμόδιας Επιτροπής του Διαγωνισμού. Επίσης, αν διαπιστωθούν σφάλματα ή παραλείψεις σε οποιοδήποτε στάδιο της διαδικασίας ανάθεσης, μπορεί, μετά από γνώμη της ως άνω Επιτροπής, να ακυρώσει μερικώς τη διαδικασία ή να αναμορφώσει ανάλογα το αποτέλεσμά της ή να αποφασίσει την επανάληψή της από το σημείο που εμφιλοχώρησε το σφάλμα ή η παράλειψη.

Ειδικότερα, η αναθέτουσα αρχή ματαιώνει τη διαδικασία σύναψης όταν αυτή αποβεί άγονη είτε λόγω μη υποβολής προσφοράς είτε λόγω απόρριψης όλων των προσφορών, καθώς και στην περίπτωση του δευτέρου εδαφίου της παρ. 7 του άρθρου 105, περί κατακύρωσης και σύναψης σύμβασης.

Επίσης μπορεί να ματαιώσει τη διαδικασία: α) λόγω παράτυπης διεξαγωγής της διαδικασίας ανάθεσης, εκτός εάν μπορεί να θεραπεύσει το σφάλμα ή την παράλειψη σύμφωνα με την παρ. 3 του άρθρου 106 , β) αν οι οικονομικές και τεχνικές παράμετροι που σχετίζονται με τη διαδικασία ανάθεσης άλλαξαν ουσιωδώς και η εκτέλεση του συμβατικού αντικειμένου δεν ενδιαφέρει πλέον την αναθέτουσα αρχή ή τον φορέα για τον οποίο προορίζεται το υπό ανάθεση αντικείμενο, γ) αν λόγω ανωτέρας βίας, δεν είναι δυνατή η κανονική εκτέλεση της σύμβασης, δ) αν η επιλεγείσα προσφορά κριθεί ως μη συμφέρουσα από οικονομική άποψη, ε) στην περίπτωση των παρ. 3 και 4 του άρθρου 97, περί χρόνου ισχύος προσφορών,

[133] Πρβλ άρθρο 372 παρ. 6 του ν. 4412/2016.

στ) για άλλους επιτακτικούς λόγους δημοσίου συμφέροντος, όπως ιδίως, δημόσιας υγείας ή προστασίας του περιβάλλοντος.

4. ΟΡΟΙ ΕΚΤΕΛΕΣΗΣ ΤΗΣ ΣΥΜΒΑΣΗΣ

4.1 Εγγυήσεις (καλής εκτέλεσης, προκαταβολής, καλής λειτουργίας)

4.1.1 Εγγύηση καλής εκτέλεσης και εγγύηση προκαταβολής:

Για την υπογραφή της σύμβασης απαιτείται η παροχή εγγύησης καλής εκτέλεσης, σύμφωνα με το άρθρο 72 παρ. 4 του ν. 4412/2016, το ύψος της οποίας ανέρχεται σε **ποσοστό 4% επί της εκτιμώμενης αξίας** της σύμβασης ή του τμήματος της σύμβασης, χωρίς να συμπεριλαμβάνονται τα δικαιώματα προαίρεσης και κατατίθεται μέχρι και την υπογραφή του συμφωνητικού.

Η εγγύηση καλής εκτέλεσης, προκειμένου να γίνει αποδεκτή, πρέπει να περιλαμβάνει κατ' ελάχιστον τα αναφερόμενα στην παράγραφο 2.1.5. στοιχεία της παρούσας και επιπλέον τον αριθμό και τον τίτλο της σχετικής σύμβασης. Το περιεχόμενό της είναι σύμφωνο με το υπόδειγμα που περιλαμβάνεται στο **ΠΑΡΑΡΤΗΜΑ VII** της Διακήρυξης και τα οριζόμενα στο άρθρο 72 του ν. 4412/2016.

Η εγγύηση καλής εκτέλεσης της σύμβασης καλύπτει συνολικά και χωρίς διακρίσεις την εφαρμογή όλων των όρων της σύμβασης και κάθε απαίτηση της αναθέτουσας αρχής έναντι του αναδόχου.

Σε περίπτωση τροποποίησης της σύμβασης κατά την παράγραφο 4.5, η οποία συνεπάγεται αύξηση της συμβατικής αξίας, ο ανάδοχος οφείλει να καταθέσει μέχρι την υπογραφή της τροποποιημένης σύμβασης, συμπληρωματική εγγύηση καλής εκτέλεσης, το ύψος της οποίας ανέρχεται σε **ποσοστό 4% επί του ποσού της αύξησης** της αξίας της σύμβασης.

Η εγγύηση καλής εκτέλεσης καταπίπτει υπέρ της αναθέτουσας αρχής στην περίπτωση παραβίασης, από τον ανάδοχο, των όρων της σύμβασης, όπως αυτή ειδικότερα ορίζει.

Ο χρόνος ισχύος της εγγύησης καλής εκτέλεσης πρέπει να είναι μεγαλύτερος από τον συμβατικό χρόνο παράδοσης, για διάστημα δύο (2) μηνών.

Στην περίπτωση χορήγησης προκαταβολής, σύμφωνα με την παράγραφο 5.1.1. της παρούσας, απαιτείται από τον ανάδοχο «εγγύηση προκαταβολής» για ποσό ίσο με αυτό της προκαταβολής, (άρθρο 72 παρ. 4 του ν. 4412/2016 και 2.1.5. της παρούσας), σύμφωνα με το υπόδειγμα που περιλαμβάνεται στο **ΠΑΡΑΡΤΗΜΑ VII** της Διακήρυξης. Η προκαταβολή και η εγγύηση προκαταβολής μπορούν να χορηγούνται τμηματικά, σύμφωνα με την παράγραφο 5.1. της παρούσας (τρόπος πληρωμής).

Η εγγύηση καλής εκτέλεσης επιστρέφεται στο σύνολό της μετά από την ποσοτική και ποιοτική παραλαβή του συνόλου του αντικειμένου της σύμβασης.

Η απόσβεση της προκαταβολής πραγματοποιείται και η εγγύηση προκαταβολής επιστρέφεται μετά από την οριστική ποσοτική και ποιοτική παραλαβή των αγαθών.

Σε περίπτωση που στο πρωτόκολλο οριστικής και ποσοτικής παραλαβής αναφέρονται παρατηρήσεις ή υπάρχει εκπρόθεσμη παράδοση, η επιστροφή των εγγυήσεων καλής εκτέλεσης και προκαταβολής γίνεται μετά από την αντιμετώπιση, σύμφωνα με όσα προβλέπονται, των παρατηρήσεων και του εκπρόθεσμου. Αν τα αγαθά είναι διαιρετά και η παράδοση γίνεται, σύμφωνα με τη σύμβαση, τμηματικά, οι εγγυήσεις καλής εκτέλεσης και προκαταβολής αποδεσμεύονται σταδιακά, κατά το ποσόν που αναλογεί στην αξία του μέρους της ποσότητας των αγαθών που παραλήφθηκε οριστικά. Για τη σταδιακή αποδέσμευσή τους απαιτείται προηγούμενη γνωμοδότηση του αρμόδιου συλλογικού οργάνου. Εάν στο πρωτόκολλο παραλαβής αναφέρονται παρατηρήσεις ή υπάρχει εκπρόθεσμη παράδοση, η παραπάνω σταδιακή αποδέσμευση γίνεται μετά από την αντιμετώπιση, σύμφωνα με όσα προβλέπονται, των παρατηρήσεων και του εκπρόθεσμου.

4.1.2. Εγγύηση καλής λειτουργίας

Απαιτείται η προσκόμιση «εγγύηση καλής λειτουργίας» για την αποκατάσταση των ελαττωμάτων που ανακύπτουν ή των ζημιών που προκαλούνται από δυσλειτουργία των αγαθών κατά την περίοδο εγγύησης καλής λειτουργίας ισχύος **για περίοδο τουλάχιστον δύο (2) ετών**. Το ύψος της «εγγύησης καλής λειτουργίας» ορίζεται στο ποσό των **1.000 ευρώ**. Η επιστροφή της ανωτέρω εγγύησης λαμβάνει χώρα

μετά από την ολοκλήρωση της περιόδου εγγύησης καλής λειτουργίας, σύμφωνα και με τα οριζόμενα στην παράγραφο 6.6 της παρούσας[134].

4.2 Συμβατικό Πλαίσιο - Εφαρμοστέα Νομοθεσία

Κατά την εκτέλεση της σύμβασης εφαρμόζονται οι διατάξεις του ν. 4412/2016, οι όροι της παρούσας διακήρυξης και συμπληρωματικά ο Αστικός Κώδικας.

4.3 Όροι εκτέλεσης της σύμβασης

4.3.1 Κατά την εκτέλεση της σύμβασης ο ανάδοχος τηρεί τις υποχρεώσεις στους τομείς του περιβαλλοντικού, κοινωνικοασφαλιστικού και εργατικού δικαίου, που έχουν θεσπισθεί με το δίκαιο της Ένωσης, το εθνικό δίκαιο, συλλογικές συμβάσεις ή διεθνείς διατάξεις περιβαλλοντικού, κοινωνικοασφαλιστικού και εργατικού δικαίου, οι οποίες απαριθμούνται στο Παράρτημα IX του Προσαρτήματος Α΄.

Η τήρηση των εν λόγω υποχρεώσεων από τον ανάδοχο και τους υπεργολάβους του ελέγχεται και βεβαιώνεται από τα όργανα που επιβλέπουν την εκτέλεση της σύμβασης και τις αρμόδιες δημόσιες αρχές και υπηρεσίες που ενεργούν εντός των ορίων της ευθύνης και της αρμοδιότητάς τους.

4.3.2 Στις συμβάσεις προμηθειών προϊόντων που εμπίπτουν στο πεδίο εφαρμογής του ν. 2939/2001, επιπλέον του όρου της παρ. 4.3.1 περιλαμβάνεται ο όρος ότι ο ανάδοχος υποχρεούται κατά την υπογραφή της σύμβασης και καθ' όλη τη διάρκεια εκτέλεσης να τηρεί τις υποχρεώσεις των παραγράφων 2 και 11 του άρθρου 4β ή και της παρ. 1 του άρθρου 12 ή και της παρ. 1 του άρθρου 16 του ν.2939/2001. Η τήρηση των υποχρεώσεων ελέγχεται από την αναθέτουσα αρχή μέσω του αρχείου δημοσιοποίησης εγγεγραμμένων παραγωγών στο Εθνικό Μητρώο Παραγωγών (ΕΜΠΑ) που τηρείται στην ηλεκτρονική σελίδα του Ε.Ο.ΑΝ. εντός της προθεσμίας της παραγράφου 4 του άρθρου 105 του ν. 4412/2016 και αποτελεί προϋπόθεση για την υπογραφή του συμφωνητικού, στο οποίο γίνεται υποχρεωτικά μνεία του αριθμού ΕΜΠΑ του υπόχρεου παραγωγού. Η μη τήρηση των υποχρεώσεων της παρούσας παραγράφου έχει τις συνέπειες της παραγράφου 7 του άρθρου 105 του ν. 4412/2016[135].

4.3.3. Ο ανάδοχος δεσμεύεται ότι :

α) σε όλα τα στάδια που προηγήθηκαν της σύμβασης δεν ενήργησε αθέμιτα, παράνομα ή καταχρηστικά και ότι θα εξακολουθήσει να μην ενεργεί κατ` αυτόν τον τρόπο κατά το στάδιο εκτέλεσης της σύμβασης,

β) ότι θα δηλώσει αμελλητί στην αναθέτουσα αρχή, από τη στιγμή που λάβει γνώση, οποιαδήποτε κατάσταση (ακόμη και ενδεχόμενη) σύγκρουσης συμφερόντων (προσωπικών, οικογενειακών, οικονομικών, πολιτικών ή άλλων κοινών συμφερόντων, συμπεριλαμβανομένων και αντικρουόμενων επαγγελματικών συμφερόντων) μεταξύ των νομίμων ή εξουσιοδοτημένων εκπροσώπων του καθώς και υπαλλήλων ή συνεργατών τους οποίους απασχολεί στην εκτέλεση της σύμβασης (π.χ. με σύμβαση υπεργολαβίας) και μελών του προσωπικού της αναθέτουσας αρχής που εμπλέκονται καθ' οιονδήποτε τρόπο στη διαδικασία εκτέλεσης της σύμβασης ή/και μπορούν να επηρεάσουν την έκβαση και τις αποφάσεις της αναθέτουσας αρχής περί την εκτέλεσή της, οποτεδήποτε και εάν η κατάσταση αυτή προκύψει κατά τη διάρκεια εκτέλεσης της σύμβασης[136].

Οι υποχρεώσεις και οι απαγορεύσεις της ρήτρας αυτής ισχύουν, αν ο ανάδοχος είναι ένωση, για όλα τα μέλη της ένωσης, καθώς και για τους υπεργολάβους που χρησιμοποιεί. Στο συμφωνητικό περιλαμβάνεται σχετική δεσμευτική δήλωση τόσο του αναδόχου όσο και των υπεργολάβων του.

---

134 Άρθρο 72 παρ. 10 ν. 4412/2016
135 Άρθρο 130 ν.4412/2016
136 Πρβλ άρθρο 24 του ν. 4412/2016

4.4 Υπεργολαβία

4.4.1. Ο Ανάδοχος δεν απαλλάσσεται από τις συμβατικές του υποχρεώσεις και ευθύνες λόγω ανάθεσης της εκτέλεσης τμήματος/τμημάτων της σύμβασης σε υπεργολάβους. Η τήρηση των υποχρεώσεων της παρ. 2 του άρθρου 18 του ν. 4412/2016 από υπεργολάβους δεν αίρει την ευθύνη του κυρίου αναδόχου.

4.4.2. Κατά την υπογραφή της σύμβασης ο κύριος ανάδοχος υποχρεούται να αναφέρει στην αναθέτουσα αρχή το όνομα, τα στοιχεία επικοινωνίας και τους νόμιμους εκπροσώπους των υπεργολάβων του, οι οποίοι συμμετέχουν στην εκτέλεση αυτής, εφόσον είναι γνωστά τη συγκεκριμένη χρονική στιγμή. Επιπλέον, υποχρεούται να γνωστοποιεί στην αναθέτουσα αρχή κάθε αλλαγή των πληροφοριών αυτών, κατά τη διάρκεια της σύμβασης, καθώς και τις απαιτούμενες πληροφορίες σχετικά με κάθε νέο υπεργολάβο, τον οποίο ο κύριος ανάδοχος χρησιμοποιεί εν συνεχεία στην εν λόγω σύμβαση, προσκομίζοντας τα σχετικά συμφωνητικά/δηλώσεις συνεργασίας[137]. Σε περίπτωση διακοπής της συνεργασίας του Αναδόχου με υπεργολάβο/ υπεργολάβους της σύμβασης, αυτός υποχρεούται σε άμεση γνωστοποίηση της διακοπής αυτής στην Αναθέτουσα Αρχή, οφείλει δε να διασφαλίσει την ομαλή εκτέλεση του τμήματος/ των τμημάτων της σύμβασης είτε από τον ίδιο, είτε από νέο υπεργολάβο τον οποίο θα γνωστοποιήσει στην αναθέτουσα αρχή κατά την ως άνω διαδικασία.

4.4.3. Η αναθέτουσα αρχή επαληθεύει τη συνδρομή των λόγων αποκλεισμού για τους υπεργολάβους, όπως αυτοί περιγράφονται στην παράγραφο 2.2.3.και με τα αποδεικτικά μέσα της παραγράφου 2.2.9.2 της παρούσας, εφόσον το(α) τμήμα(τα) της σύμβασης, το(α) οποίο(α) ο ανάδοχος προτίθεται να αναθέσει υπό μορφή υπεργολαβίας σε τρίτους, υπερβαίνουν σωρευτικά το ποσοστό του τριάντα τοις εκατό (30%) της συνολικής αξίας της σύμβασης. Επιπλέον, προκειμένου να μην αθετούνται οι υποχρεώσεις της παρ. 2 του άρθρου 18 του ν. 4412/2016, δύναται να επαληθεύσει τους ως άνω λόγους και για τμήμα ή τμήματα της σύμβασης που υπολείπονται του ως άνω ποσοστού.

Όταν από την ως άνω επαλήθευση προκύπτει ότι συντρέχουν λόγοι αποκλεισμού απαιτεί ή δύναται να απαιτήσει την αντικατάστασή του, κατά τα ειδικότερα αναφερόμενα στις παρ. 5 και 6 του άρθρου 131 του ν. 4412/2016.

4.5 Τροποποίηση σύμβασης κατά τη διάρκειά της[138]

Η σύμβαση μπορεί να τροποποιείται κατά τη διάρκειά της, χωρίς να απαιτείται νέα διαδικασία σύναψης σύμβασης, μόνο σύμφωνα με τους όρους και τις προϋποθέσεις του άρθρου 132 του ν. 4412/2016 και κατόπιν γνωμοδότησης της Επιτροπής της περ. β της παρ. 11 του άρθρου 221 του ν. 4412/[139] [140] Η παράγραφος αυτή συσχετίζεται με την παράγραφο 6.6 περί αναπροσαρμογής της τιμής.

Μετά τη λύση της σύμβασης λόγω της έκπτωσης του αναδόχου, σύμφωνα με το άρθρο 203 του ν. 4412/2016 και την παράγραφο 5.2. της παρούσας[141], όπως και σε περίπτωση καταγγελίας για όλους λόγους της παραγράφου 4.6, πλην αυτού της περ. (α), η αναθέτουσα αρχή δύναται να προσκαλέσει τον

---

137 Πρβλ παρ. 2 του άρθρου 78 του ν. 4412/2016

138 Πρβλ. άρθρο 132 του ν. 4412/2016

139 Πρβλ. άρθρο 201 ν. 4412/2016, σε συνδυασμό με την περίπτωση στ της παρ. 11 του άρθρου 221. Ειδικά για την περίπτωση των Κεντρικών Αρχών Αγορών, για ζητήματα τροποποίησης συμφωνιών - πλαίσιο και συμβάσεων κεντρικών προμήθειών που συνάπτονται από αυτές, γνωμοδοτεί η επιτροπή της περ. α' της παρ. 11 του άρθρου 221 ((επιτροπή διενέργειας/επιτροπή αξιολόγησης)

140 Δυνατότητα της Α.Α. να προβλέψει στη διακήρυξη ρήτρες αναθεώρησης/ προαιρέσεις. Στην περίπτωση αυτή και εφόσον πρόκειται για σαφείς, ακριβείς και ρητές ρήτρες αναθεώρησης, στις οποίες μπορεί να περιλαμβάνονται και ρήτρες αναθεώρησης τιμών ή προαιρέσεις, επιτρέπεται η τροποποίηση της σύμβασης χωρίς νέα διαδικασία σύναψης, ανεξαρτήτως της χρηματικής αξίας της τροποποίησης. Οι ρήτρες αυτές αναφέρουν το αντικείμενο και τη φύση των ενδεχόμενων τροποποιήσεων ή προαιρέσεων, καθώς και τους όρους υπό τους οποίους μπορούν να ενεργοποιηθούν. Οι προβλεπόμενες τροποποιήσεις ή προαιρέσεις δε θα πρέπει να μεταβάλουν τη συνολική φύση της σύμβασης (Πρβλ. άρθρο 132 παρ. 1 α του ν. 4412/2016).

141 Βλ. ιδίως την περ. γ της παρ.4 του άρθρου 203 του ν. 4412/2016

επόμενο, κατά σειρά κατάταξης οικονομικό φορέα που συμμετέχει στην παρούσα διαδικασία ανάθεσης της συγκεκριμένης σύμβασης και να του προτείνει να αναλάβει το ανεκτέλεστο αντικείμενο της σύμβασης, με τους ίδιους όρους και προϋποθέσεις και σε τίμημα που δεν θα υπερβαίνει την προσφορά που αυτός είχε υποβάλει (ρήτρα υποκατάστασης)[142]. Η σύμβαση συνάπτεται εφόσον εντός της τεθείσας προθεσμίας περιέλθει στην αναθέτουσα αρχή έγγραφη και ανεπιφύλακτη αποδοχή της. Η άπρακτη πάροδος της προθεσμίας θεωρείται ως απόρριψη της πρότασης. Αν αυτός δεν δεχθεί την πρόταση σύναψης σύμβασης, η αναθέτουσα αρχή προσκαλεί τον επόμενο υποψήφιο κατά σειρά κατάταξης, ακολουθώντας κατά τα λοιπά την ίδια διαδικασία.

4.6 Δικαίωμα μονομερούς λύσης της σύμβασης[143]

4.6.1. Η αναθέτουσα αρχή μπορεί, με τις προϋποθέσεις που ορίζουν οι κείμενες διατάξεις, να καταγγείλει τη σύμβαση κατά τη διάρκεια της εκτέλεσής της, εφόσον:

α) η σύμβαση υποστεί ουσιώδη τροποποίηση, κατά την έννοια της παρ. 4 του άρθρου 132 του ν. 4412/2016, που θα απαιτούσε νέα διαδικασία σύναψης σύμβασης,

β) ο ανάδοχος, κατά το χρόνο της ανάθεσης της σύμβασης, τελούσε σε μια από τις καταστάσεις που αναφέρονται στην παράγραφο 2.2.3.1 και, ως εκ τούτου, θα έπρεπε να έχει αποκλειστεί από τη διαδικασία σύναψης της σύμβασης,

γ) η σύμβαση δεν έπρεπε να ανατεθεί στον ανάδοχο λόγω σοβαρής παραβίασης των υποχρεώσεων που υπέχει από τις Συνθήκες και την Οδηγία 2014/24/ΕΕ, η οποία έχει αναγνωριστεί με απόφαση του Δικαστηρίου της Ένωσης στο πλαίσιο διαδικασίας δυνάμει του άρθρου 258 της ΣΛΕΕ,

δ) ο ανάδοχος καταδικαστεί αμετάκλητα, κατά τη διάρκεια εκτέλεσης της σύμβασης, για ένα από τα αδικήματα που αναφέρονται στην παρ. 2.2.3.1 της παρούσας,

ε) ο ανάδοχος πτωχεύσει ή υπαχθεί σε διαδικασία ειδικής εκκαθάρισης ή τεθεί υπό αναγκαστική διαχείριση από εκκαθαριστή ή από το δικαστήριο ή υπαχθεί σε διαδικασία πτωχευτικού συμβιβασμού ή αναστείλει τις επιχειρηματικές του δραστηριότητες ή υπαχθεί σε διαδικασία εξυγίανσης και δεν τηρεί τους όρους αυτής ή εάν βρεθεί σε οποιαδήποτε ανάλογη κατάσταση, προκύπτουσα από παρόμοια διαδικασία, προβλεπόμενη σε εθνικές διατάξεις νόμου,

στ) ο ανάδοχος παραβεί αποδεδειγμένα τις υποχρεώσεις του που απορρέουν από την δέσμευση ακεραιότητας της παρ. 4.3.3. της παρούσας, ως αναλυτικά περιγράφονται στο συνημμένο στην παρούσα σχέδιο σύμβασης.

---

142 Άρθρο 132, παρ. 1δ), περ. αα του ν. 4412/2016.
Πρβλ., επίσης, Κατευθυντήρια Οδηγία 22 της Αρχής με τίτλο «Τροποποίηση συμβάσεων κατά τη διάρκειά τους», Κεφάλαιο ΙΙΙ.Δ. σημείο Ι, σελ. 17 (ΑΔΑ: 7ΜΥΤΟΞΤΒ-ΖΓΖ).

143 Άρθρο 133 του ν. 4412/2016 Δικαίωμα μονομερούς λύσης της σύμβασης

5. ΕΙΔΙΚΟΙ ΟΡΟΙ ΕΚΤΕΛΕΣΗΣ ΤΗΣ ΣΥΜΒΑΣΗΣ

5.1 Τρόπος πληρωμής[144]

5.1.1. Η πληρωμή του αναδόχου θα πραγματοποιηθεί με έναν από τους πιο κάτω τρόπους σύμφωνα με σχετική δήλωση του υποψηφίου αναδόχου στο έντυπο της οικονομικής προσφοράς του:

Α΄ Τρόπος πληρωμής

Η πληρωμή του Αναδόχου θα γίνει με εξόφληση του 100% της συμβατικής αξίας μετά την οριστική ποιοτική και ποσοτική παραλαβή των υλικών από την αρμόδια Επιτροπή.

Β' τρόπος πληρωμής

Η πληρωμή του Αναδόχου θα γίνει με τμηματική εξόφληση μετά την οριστική παραλαβή του κάθε σταδίου της προμήθειας, όπως περιγράφεται στην παράγραφο ΚΟΣΤΟΛΟΓΗΣΗ – ΤΜΗΜΑΤΙΚΗ ΠΑΡΑΛΑΒΗ ΤΩΝ ΠΡΟΜΗΘΕΙΩΝ ΚΑΙ ΕΡΓΑΣΙΩΝ της Τεχνικής Έκθεσης του **ΠΑΡΑΡΤΗΜΑΤΟΣ Ι** (Τεχνική Έκθεση - Τεχνικές Προδιαγραφές) της Διακήρυξης και σύμφωνα με την αναλυτική κοστολόγηση των επιμέρους ειδών στην οικονομική προσφορά του αναδόχου.

Η πληρωμή γίνεται μετά την οριστική ποιοτική και ποσοτική παραλαβή του κάθε σταδίου της προμήθειας από την αρμόδια Επιτροπή Παρακολούθησης και Παραλαβής, η οποία θα ελέγξει την τήρηση των τεχνικών προδιαγραφών - ποσοτήτων και των όρων της σύμβασης (τεχνικών και οικονομικών).

Ορίζεται ρητά ότι δεν θα γίνεται τμηματική παραλαβή σε μη αυτοτελή ή μη ολοκληρωμένα στάδια της προμήθειας.

Γ' τρόπος πληρωμής

Η πληρωμή του Αναδόχου θα γίνει με τη χορήγηση έντοκης προκαταβολής μέχρι ποσοστού 30% της συμβατικής αξίας χωρίς Φ.Π.Α., **με την κατάθεση ισόποσης εγγύησης**, σύμφωνα με τα οριζόμενα στο άρθρο 72 § 7 του ν. 4412/2016, εντός ενός μηνός από την υπογραφή της σύμβασης και κατόπιν αιτήματος του Αναδόχου.

Η καταβολή του υπολοίπου θα πραγματοποιηθεί μετά την οριστική παραλαβή του συνόλου της προμήθειας.

Η παραπάνω προκαταβολή θα είναι έντοκη. Κατά την εξόφληση θα παρακρατείται τόκος επί της εισπραχθείσας προκαταβολής και για το χρονικό διάστημα υπολογιζόμενου από την ημερομηνία καταβολής της στον ανάδοχο μέχρι την ημερομηνία οριστικής και ποιοτικής παραλαβής. Για τον υπολογισμό του τόκου θα λαμβάνεται υπόψη το ύψος του επιτοκίου των εντόκων γραμματίων του Δημοσίου 12μηνης διάρκειας που θα ισχύει κατά την ημερομηνία λήψης της προκαταβολής προσαυξημένο κατά 0,25[145] ποσοστιαίες μονάδες 150 το οποίο θα παραμένει σταθερό μέχρι την εξάντληση του ποσού της χορηγηθείσας προκαταβολής[146].

Η πληρωμή του συμβατικού τιμήματος θα γίνεται με την προσκόμιση των νόμιμων παραστατικών και δικαιολογητικών που προβλέπονται από τις διατάξεις του άρθρου 200 παρ. 4 του ν. 4412/2016[147], καθώς και κάθε άλλου δικαιολογητικού που τυχόν ήθελε ζητηθεί από τις αρμόδιες υπηρεσίες που διενεργούν τον έλεγχο και την πληρωμή.

---

144 Για τις δημόσιες συμβάσεις των οποίων η εκτιμώμενη αξία, εκτός Φ.Π.Α., είναι ίση προς ή ανώτερη από τα κατώτατα όρια του άρθρου 5 του ν. 4412/2016 οι αναθέτουσες αρχές υποχρεούνται να παραλαμβάνουν και να επεξεργάζονται ηλεκτρονικά τιμολόγια που είναι σύμφωνα με το ευρωπαϊκό πρότυπο έκδοσης ηλεκτρονικών τιμολογίων, όπως αυτό ορίζεται στην περίπτωση 12 του άρθρου 149 του ν. 4601/2019 (Α΄44) και των, κατ΄εξουσιοδότηση του άρθρου 154 του νόμου αυτού, κανονιστικών αποφάσεων.

145 Βλ. Απόφαση 2/51557/0026/10-09-01 ΦΕΚ 1209/Β/01 Υπ. Οικονομικών, στο βαθμό που η Α.Α. υπάγεται στο πεδίο εφαρμογής της.

146 Η απόσβεση της προκαταβολής και η επιστροφή της εγγύησης προκαταβολής πραγματοποιούνται σύμφωνα με τις διατάξεις του άρθρου 72 του ν. 4412/2016 και τον τρόπο που ορίζει η Α.Α.

147 Άρθρο 200 παρ. 4 του ν. 4412/2016, όπως τροποποιήθηκε με το άρθρο 102 του ν. 4782/2021.

Για την πληρωμή του Αναδόχου απαιτούνται τα κάτωθι δικαιολογητικά:
α) πρωτόκολλο οριστικής, ποσοτικής και ποιοτικής παραλαβής που συντάσσεται από την Επιτροπή Παρακολούθησης και Παραλαβής,
β) τιμολόγιο του Αναδόχου για την πώληση των αγαθών,
γ) φορολογική και ασφαλιστική ενημερότητα σε ισχύ κατά την ημέρα πληρωμής,
δ) καθώς και όποιο άλλο δικαιολογητικό τυχόν ζητηθεί από το λογιστήριο της Αναθέτουσας Αρχής.
Τα προβλεπόμενα από τις φορολογικές διατάξεις παραστατικά θα εκδίδονται στο όνομα της Α.Α μετά την εκτέλεση και παράδοση του έργου κατά τα οριζόμενα στο παρόν άρθρα.

5.1.2. Τον Ανάδοχο βαρύνουν οι υπέρ τρίτων κρατήσεις, ως και κάθε άλλη επιβάρυνση, σύμφωνα με την κείμενη νομοθεσία, μη συμπεριλαμβανομένου Φ.Π.Α., για την παράδοση του υλικού στον τόπο και με τον τρόπο που προβλέπεται στα έγγραφα της σύμβασης. Ιδίως βαρύνεται με τις ακόλουθες κρατήσεις:
α) Σε συνέχεια των τροποποιήσεων που επήλθαν με τις διατάξεις του αρ. 7 του Ν. 4912/2022 «Ενιαία Αρχή Δημοσίων Συμβάσεων και άλλες διατάξεις του Υπουργείου Δικαιοσύνης» (ΦΕΚ Α 59/17.03.2022), επιβάλλεται κράτηση ύψους 0,1% επί όλων των συμβάσεων που υπάγονται στον παρόντα νόμο και στον Ν.4413/2016 (Α' 148), αξίας άνω των χιλίων (1.000) ευρώ, ανεξάρτητα από την πηγή προέλευσης της χρηματοδότησης. Η κράτηση αυτή υπολογίζεται επί της αξίας κάθε πληρωμής προ φόρων και κρατήσεων της αρχικής, καθώς και κάθε συμπληρωματικής ή τροποποιητικής σύμβασης.
β) Κράτηση ύψους 0,02% υπέρ της ανάπτυξης και συντήρησης του ΟΠΣ ΕΣΗΔΗΣ, η οποία υπολογίζεται επί της αξίας, εκτός ΦΠΑ, της αρχικής, καθώς και κάθε συμπληρωματικής σύμβασης. Το ποσό αυτό παρακρατείται σε κάθε πληρωμή από την αναθέτουσα αρχή στο όνομα και για λογαριασμό του Υπουργείου Ψηφιακής Διακυβέρνησης σύμφωνα με την παρ. 6 του άρθρου 36 του ν. 4412/2016[148].
γ) Τα έξοδα δημοσιεύσεων στον Τύπο βαρύνουν τον Ανάδοχο.
Οι υπέρ τρίτων κρατήσεις υπόκεινται στο εκάστοτε ισχύον αναλογικό τέλος χαρτοσήμου 3% και στην επ' αυτού εισφορά υπέρ ΟΓΑ 20%.
Με κάθε πληρωμή θα γίνεται η προβλεπόμενη από την κείμενη νομοθεσία παρακράτηση φόρου εισοδήματος αξίας 4% επί του καθαρού ποσού.

5.2 Κήρυξη οικονομικού φορέα εκπτώτου - Κυρώσεις

5.2.1. Ο ανάδοχος κηρύσσεται υποχρεωτικά έκπτωτος[149] από τη σύμβαση και από κάθε δικαίωμα που απορρέει από αυτήν, με απόφαση της αναθέτουσας αρχής, ύστερα από γνωμοδότηση του αρμόδιου συλλογικού οργάνου (Επιτροπή Παρακολούθησης και Παραλαβής):
α) στην περίπτωση της παρ. 7 του άρθρου 105 περί κατακύρωσης και σύναψης σύμβασης,
β) στην περίπτωση που δεν εκπληρώσει τις υποχρεώσεις του που απορρέουν από τη σύμβαση ή/και δεν συμμορφωθεί με τις σχετικές γραπτές εντολές της υπηρεσίας, που είναι σύμφωνες με τη σύμβαση ή τις κείμενες διατάξεις, εντός του συμφωνημένου χρόνου εκτέλεσης της σύμβασης,
γ) εφόσον δεν υποβάλει τα παραδοτέα ή δεν προβεί στην αντικατάστασή τους μέσα στον συμβατικό χρόνο ή στον χρόνο παράτασης που του δοθεί, σύμφωνα με τα όσα προβλέπονται στις παραγράφους 6.2, 6.3 της παρούσας με την επιφύλαξη της επόμενης παραγράφου.
Στην περίπτωση συνδρομής λόγου έκπτωσης του αναδόχου από σύμβαση κατά την ως άνω περίπτωση γ, η αναθέτουσα αρχή κοινοποιεί στον ανάδοχο **ειδική όχληση**, η οποία μνημονεύει τις διατάξεις του άρθρου 203 του Ν. 4412/2016 και περιλαμβάνει συγκεκριμένη περιγραφή των ενεργειών στις οποίες οφείλει να

---

148 Ο χρόνος, τρόπος και η διαδικασία κράτησης των ως άνω χρηματικών ποσών, καθώς και κάθε άλλο αναγκαίο θέμα για την εφαρμογή της ως άνω κράτησης εξαρτάται από την έκδοση της κοινής απόφασης των Υπουργών Ψηφιακής Διακυβέρνησης και Οικονομικών της παρ. 6 του άρθρου 36 του ν. 4412/2016

149 Άρθρο 203 του ν. 4412/2016

προβεί ο ανάδοχος, προκειμένου να συμμορφωθεί, μέσα σε εύλογη προθεσμία από την κοινοποίηση της ανωτέρω όχλησης. Η τασσόμενη προθεσμία θα καθοριστεί από την Α.Α. και δεν θα είναι μικρότερη των δεκαπέντε (15) ημερών]. Αν η προθεσμία που τεθεί με την ειδική όχληση, παρέλθει, χωρίς ο ανάδοχος να συμμορφωθεί, κηρύσσεται έκπτωτος μέσα σε προθεσμία τριάντα (30) ημερών από την άπρακτη πάροδο της προθεσμίας συμμόρφωσης, με απόφαση της αναθέτουσας αρχής.
Ο ανάδοχος δεν κηρύσσεται έκπτωτος για λόγους που αφορούν σε υπαιτιότητα του φορέα εκτέλεσης της σύμβασης ή αν συντρέχουν λόγοι ανωτέρας βίας.
Στον οικονομικό φορέα, που κηρύσσεται έκπτωτος από τη σύμβαση, επιβάλλονται, με απόφαση του αποφαινόμενου οργάνου, ύστερα από γνωμοδότηση του αρμόδιου οργάνου, το οποίο υποχρεωτικά καλεί τον ενδιαφερόμενο προς παροχή εξηγήσεων, αθροιστικά οι παρακάτω κυρώσεις:
α) ολική κατάπτωση της εγγύησης συμμετοχής ή καλής εκτέλεσης της σύμβασης κατά περίπτωση,
β) είσπραξη εντόκως της προκαταβολής που χορηγήθηκε στον έκπτωτο από τη σύμβαση ανάδοχο είτε από ποσόν που δικαιούται να λάβει είτε με κατάθεση του ποσού από τον ίδιο είτε με κατάπτωση της εγγύησης προκαταβολής. Ο υπολογισμός των τόκων γίνεται από την ημερομηνία λήψης της προκαταβολής από τον ανάδοχο μέχρι την ημερομηνία έκδοσης της απόφασης κήρυξής του ως εκπτώτου, με το ισχύον κάθε φορά ανώτατο όριο επιτοκίου για τόκο από δικαιοπραξία, από την ημερομηνία δε αυτή και μέχρι της επιστροφής της, με το ισχύον κάθε φορά επιτόκιο για τόκο υπερημερίας.
γ) Καταλογισμός του διαφέροντος, που προκύπτει εις βάρος της αναθέτουσας αρχής, εφόσον αυτή προμηθευτεί τα αγαθά, που δεν προσκομίστηκαν προσηκόντως από τον έκπτωτο οικονομικό φορέα, αναθέτοντας το ανεκτέλεστο αντικείμενο της σύμβασης στον επόμενο κατά σειρά κατάταξης οικονομικό φορέα που είχε λάβει μέρος στη διαδικασία ανάθεσης της σύμβασης. Αν ο οικονομικός φορέας του προηγούμενου εδαφίου δεν αποδεχθεί την ανάθεση της σύμβασης, η αναθέτουσα αρχή μπορεί να προμηθευτεί τα αγαθά, που δεν προσκομίστηκαν προσηκόντως από τον έκπτωτο οικονομικό φορέα, από τρίτο οικονομικό φορέα είτε με διενέργεια νέας διαδικασίας ανάθεσης σύμβασης είτε με προσφυγή στη διαδικασία διαπραγμάτευσης, χωρίς προηγούμενη δημοσίευση, εφόσον συντρέχουν οι προϋποθέσεις του άρθρου 32 του ν. 4412/2016. Το διαφέρον υπολογίζεται με τον ακόλουθο τύπο:
Δ = (ΤΚΤ ΤΚΕ) x Π Όπου: Δ = Διαφέρον που θα προκύψει εις βάρος της αναθέτουσας αρχής, εφόσον αυτή προμηθευτεί τα αγαθά που δεν προσκομίστηκαν προσηκόντως από τον έκπτωτο οικονομικό φορέα, σύμφωνα με τα ανωτέρω αναφερόμενα. Το διαφέρον λαμβάνει θετικές τιμές, αλλιώς θεωρείται ίσο με μηδέν.
ΤΚΤ = Τιμή κατακύρωσης της προμήθειας των αγαθών, που δεν προσκομίστηκαν προσηκόντως από τον έκπτωτο οικονομικό φορέα στον νέο ανάδοχο.
ΤΚΕ = Τιμή κατακύρωσης της προμήθειας των αγαθών, που δεν προσκομίστηκαν προσηκόντως από τον έκπτωτο οικονομικό φορέα, σύμφωνα με τη σύμβαση από την οποία κηρύχθηκε έκπτωτος ο οικονομικός φορέας.
Π = Συντελεστής προσαύξησης προσδιορισμού της έμμεσης ζημίας που προκαλείται στην αναθέτουσα αρχή από την έκπτωση του αναδόχου ο οποίος λαμβάνει την τιμή 1,01.
Ο καταλογισμός του διαφέροντος επιβάλλεται στον έκπτωτο οικονομικό φορέα με απόφαση της αναθέτουσας αρχής, που εκδίδεται σε αποκλειστική προθεσμία δεκαοκτώ (18) μηνών μετά την έκδοση και την κοινοποίηση της απόφασης κήρυξης εκπτώτου, και εφόσον κατακυρωθεί η προμήθεια των αγαθών που δεν προσκομίστηκαν προσηκόντως από τον έκπτωτο οικονομικό φορέα σε τρίτο οικονομικό φορέα. Για την είσπραξη του διαφέροντος από τον έκπτωτο οικονομικό φορέα μπορεί να εφαρμόζεται η διαδικασία του Κώδικα Είσπραξης Δημόσιων Εσόδων. Το διαφέρον εισπράττεται υπέρ της αναθέτουσας αρχής.
δ) Επιπλέον, μπορεί να επιβληθεί προσωρινός αποκλεισμός του αναδόχου από το σύνολο των συμβάσεων προμηθειών ή υπηρεσιών των φορέων που εμπίπτουν στις διατάξεις του ν. 4412/2016 κατά τα ειδικότερα

προβλεπόμενα στο άρθρο 74 του ως άνω νόμου, περί αποκλεισμού οικονομικού φορέα από δημόσιες συμβάσεις.

5.2.2. Αν το υλικό φορτωθεί - παραδοθεί ή αντικατασταθεί μετά τη λήξη του συμβατικού χρόνου και μέχρι λήξης του χρόνου της παράτασης που χορηγήθηκε, σύμφωνα με το άρθρο 206 του Ν.4412/16, επιβάλλεται πρόστιμο[150] πέντε τοις εκατό (5%) επί της συμβατικής αξίας της ποσότητας που παραδόθηκε εκπρόθεσμα.
Το παραπάνω πρόστιμο υπολογίζεται επί της συμβατικής αξίας των εκπρόθεσμα παραδοθέντων υλικών, χωρίς ΦΠΑ. Εάν τα υλικά που παραδόθηκαν εκπρόθεσμα επηρεάζουν τη χρησιμοποίηση των υλικών που παραδόθηκαν εμπρόθεσμα, το πρόστιμο υπολογίζεται επί της συμβατικής αξίας της συνολικής ποσότητας αυτών.
Κατά τον υπολογισμό του χρονικού διαστήματος της καθυστέρησης για φόρτωση - παράδοση ή αντικατάσταση των υλικών, με απόφαση του αποφαινομένου οργάνου, ύστερα από γνωμοδότηση του αρμοδίου οργάνου, δεν λαμβάνεται υπόψη ο χρόνος που παρήλθε πέραν του εύλογου, κατά τα διάφορα στάδια των διαδικασιών, για το οποίο δεν ευθύνεται ο ανάδοχος και παρατείνεται, αντίστοιχα, ο χρόνος φόρτωσης - παράδοσης.
Εφόσον ο ανάδοχος έχει λάβει προκαταβολή, εκτός από το προβλεπόμενο κατά τα ανωτέρω πρόστιμο, καταλογίζεται σε βάρος του και τόκος επί του ποσού της προκαταβολής, που υπολογίζεται από την επόμενη της λήξης του συμβατικού χρόνου, μέχρι την προσκόμιση του συμβατικού υλικού, με το ισχύον κάθε φορά ανώτατο όριο του ποσοστού του τόκου υπερημερίας.
Η είσπραξη του προστίμου και των τόκων επί της προκαταβολής γίνεται με παρακράτηση από το ποσό πληρωμής του αναδόχου ή, σε περίπτωση ανεπάρκειας ή έλλειψης αυτού, με ισόποση κατάπτωση της εγγύησης καλής εκτέλεσης και προκαταβολής αντίστοιχα, εφόσον ο ανάδοχος δεν καταθέσει το απαιτούμενο ποσό.
Σε περίπτωση ένωσης οικονομικών φορέων, το πρόστιμο και οι τόκοι επιβάλλονται αναλόγως σε όλα τα μέλη της ένωσης.

5.3 Διοικητικές προσφυγές κατά τη διαδικασία εκτέλεσης των συμβάσεων[151]

Ο ανάδοχος μπορεί κατά των αποφάσεων που επιβάλλουν σε βάρος του κυρώσεις, δυνάμει των όρων των άρθρων 5.2 (Κήρυξη οικονομικού φορέα εκπτώτου - Κυρώσεις), 6.1. (Χρόνος παράδοσης υλικών), 6.4. (Απόρριψη συμβατικών υλικών – αντικατάσταση), καθώς και κατ’ εφαρμογή των συμβατικών όρων να ασκήσει προσφυγή για λόγους νομιμότητας και ουσίας ενώπιον του φορέα που εκτελεί τη σύμβαση μέσα σε ανατρεπτική προθεσμία (30) ημερών από την ημερομηνία της κοινοποίησης ή της πλήρους γνώσης της σχετικής απόφασης. Η εμπρόθεσμη άσκηση της προσφυγής αναστέλλει τις επιβαλλόμενες κυρώσεις. Επί της προσφυγής αποφασίζει το αρμοδίως αποφαινόμενο όργανο, ύστερα από γνωμοδότηση του προβλεπόμενου στο τελευταίο εδάφιο της περίπτωσης β΄ της παραγράφου 11 του άρθρου 221 του ν.4412/2016 οργάνου, εντός προθεσμίας τριάντα (30) ημερών από την άσκησή της, άλλως θεωρείται ως σιωπηρώς απορριφθείσα. Κατά της απόφασης αυτής δεν χωρεί η άσκηση άλλης οποιασδήποτε φύσης διοικητικής προσφυγής. Αν κατά της απόφασης που επιβάλλει κυρώσεις δεν ασκηθεί εμπρόθεσμα η προσφυγή ή αν απορριφθεί αυτή από το αποφαινόμενο αρμοδίως όργανο, η απόφαση καθίσταται οριστική. Αν ασκηθεί εμπρόθεσμα προσφυγή, αναστέλλονται οι συνέπειες της απόφασης μέχρι αυτή να οριστικοποιηθεί.

---

150 Άρθρο 207 του ν. 4412/2016.

151 Άρθρο 205 του ν. 4412/2016. Για την εξέταση των προβλεπόμενων προσφυγών, συγκροτείται ειδικό γνωμοδοτικό όργανο, τριμελές ή πενταμελές), τα μέλη του οποίου είναι διαφορετικά από τα μέλη του γνωμοδοτικού οργάνου που είναι αρμόδιο για τα υπόλοιπα θέματα που ανακύπτουν κατά τη διαδικασία εκτέλεσης.

5.4 Δικαστική επίλυση διαφορών

Κάθε διαφορά μεταξύ των συμβαλλόμενων μερών που προκύπτει από τις συμβάσεις που συνάπτονται στο πλαίσιο της παρούσας διακήρυξης , επιλύεται με την άσκηση προσφυγής ή αγωγής στο Διοικητικό Εφετείο της Περιφέρειας, στην οποία εκτελείται εκάστη σύμβαση, κατά τα ειδικότερα οριζόμενα στις παρ. 1 έως και 6 του άρθρου 205Α του ν. 4412/2016[152]. Πριν από την άσκηση της προσφυγής στο Διοικητικό Εφετείο προηγείται υποχρεωτικά η τήρηση της ενδικοφανούς διαδικασίας που προβλέπεται στο άρθρο 205 του ν. 4412/2016 και την παράγραφο 5.3 της παρούσας, διαφορετικά η προσφυγή απορρίπτεται ως απαράδεκτη. Αν ο ανάδοχος της σύμβασης είναι κοινοπραξία, η προσφυγή ασκείται είτε από την ίδια είτε από όλα τα μέλη της. Δεν απαιτείται η τήρηση ενδικοφανούς διαδικασίας αν ασκείται από τον ενδιαφερόμενο αγωγή, στο δικόγραφο της οποίας δεν σωρεύεται αίτημα ακύρωσης ή τροποποίησης διοικητικής πράξης ή παράλειψης.

[152] Άρθρο 205Α του ν. 4412/2016.

6. ΧΡΟΝΟΣ ΚΑΙ ΤΡΟΠΟΣ ΕΚΤΕΛΕΣΗΣ

6.1 Χρόνος παράδοσης υλικών και εργασιών

6.1.1. Ο ανάδοχος υποχρεούται να παραδώσει το σύνολο των υλικών της προμήθειας στο σπήλαιο Πετραλώνων, Π.Ε. Χαλκιδικής εντός χρονικού διαστήματος τεσσάρων (4) μηνών από την υπογραφή της σύμβασης, σύμφωνα με τα περιγραφόμενα στο **ΠΑΡΑΡΤΗΜΑ Ι** (**Τεύχος Τεχνικών Προδιαγραφών,**) στο **ΠΑΡΑΡΤΗΜΑ ΙΙ (Ειδική Συγγραφή Υποχρεώσεων) και στο ΠΑΡΑΡΤΗΜΑ ΙΙΙ (Σχέδια Κατασκευαστικών Λεπτομερειών)** της παρούσας Διακήρυξης.

Ο συμβατικός χρόνος παράδοσης των υλικών και των εργασιών μπορεί να παρατείνεται, πριν από τη λήξη του αρχικού συμβατικού χρόνου παράδοσης, υπό τις ακόλουθες σωρευτικές προϋποθέσεις: α) τηρούνται οι όροι του άρθρου 132 περί τροποποίησης συμβάσεων κατά τη διάρκειά τους, β) έχει εκδοθεί αιτιολογημένη απόφαση του αρμόδιου αποφαινόμενου οργάνου της αναθέτουσας αρχής μετά από γνωμοδότηση αρμόδιου συλλογικού οργάνου, είτε με πρωτοβουλία της αναθέτουσας αρχής και εφόσον συμφωνεί ο ανάδοχος, είτε ύστερα από σχετικό αίτημα του αναδόχου, το οποίο υποβάλλεται υποχρεωτικά πριν από τη λήξη του συμβατικού χρόνου, γ) το χρονικό διάστημα της παράτασης είναι ίσο ή μικρότερο από τον αρχικό συμβατικό χρόνο παράδοσης. Στην περίπτωση παράτασης του συμβατικού χρόνου παράδοσης, ο χρόνος παράτασης δεν συνυπολογίζεται στον συμβατικό χρόνο παράδοσης[153].

Στην περίπτωση παράτασης του συμβατικού χρόνου παράδοσης έπειτα από αίτημα του αναδόχου, επιβάλλονται οι κυρώσεις που προβλέπονται στην παράγραφο 5.2.2 της παρούσης.

Με αιτιολογημένη απόφαση του αρμόδιου αποφαινόμενου οργάνου, η οποία εκδίδεται ύστερα από γνωμοδότηση του οργάνου της περ. β' της παρ. 11 του άρθρου 221 του ν. 4412/2016, ο συμβατικός χρόνος φόρτωσης παράδοσης των υλικών μπορεί να μετατίθεται. Μετάθεση επιτρέπεται μόνο όταν συντρέχουν λόγοι ανωτέρας βίας ή άλλοι ιδιαιτέρως σοβαροί λόγοι, που καθιστούν αντικειμενικώς αδύνατη την εμπρόθεσμη παράδοση των συμβατικών ειδών. Στις περιπτώσεις μετάθεσης του συμβατικού χρόνου φόρτωσης παράδοσης δεν επιβάλλονται κυρώσεις.

6.1.2. Εάν λήξει ο συμβατικός χρόνος παράδοσης, χωρίς να υποβληθεί εγκαίρως αίτημα παράτασης ή, εάν λήξει ο παραταθείς, κατά τα ανωτέρω, χρόνος, χωρίς να παραδοθεί το υλικό και οι εργασίες, ο ανάδοχος κηρύσσεται έκπτωτος.

6.1.3. Ο ανάδοχος υποχρεούται να ειδοποιεί την υπηρεσία που εκτελεί την προμήθεια, την αποθήκη υποδοχής των υλικών και την επιτροπή παραλαβής, για την ημερομηνία που προτίθεται να παραδώσει το υλικό και τις εργασίες, τουλάχιστον πέντε (5) εργάσιμες ημέρες νωρίτερα.

Μετά από κάθε προσκόμιση υλικού στην αποθήκη υποδοχής αυτών, ο ανάδοχος υποχρεούται να υποβάλει στην υπηρεσία αποδεικτικό, θεωρημένο από τον υπεύθυνο της αποθήκης, στο οποίο αναφέρεται η ημερομηνία προσκόμισης, το υλικό, η ποσότητα και ο αριθμός της σύμβασης σε εκτέλεση της οποίας προσκομίστηκε.

6.2 Παραλαβή υλικών - Χρόνος και τρόπος παραλαβής υλικών

6.2.1. Όλα τα είδη της προμήθειας, όπως αναφέρονται συνοπτικά στην παρ. 1.3 της παρούσας Διακήρυξης και περιγράφονται αναλυτικά στα **ΠΑΡΑΡΤΗΜΑΤΑ Ι (Τεύχος Τεχνικών Προδιαγραφών), ΙΙ (Ειδική Συγγραφή Υποχρεώσεων)** και **ΙΙΙ (Σχέδια Κατασκευαστικών Λεπτομερειών)** θα πρέπει να μεταφερθούν και να τοποθετηθούν στις ενδεδειγμένες από τις εγκεκριμένες μελέτες θέσεις εντός του σπηλαίου Πετραλώνων, έχοντας λάβει όλες τις αναγκαίες προεργασίες και την απαραίτητη γνώση της ιδιαιτερότητας του χώρου που πρόκειται να εγκατασταθούν τα αγαθά, με ευθύνη και έξοδα του αναδόχου. Η μέθοδος εργασίας περιγράφεται αναλυτικά στο ΠΑΡΑΡΤΗΜΑ Ι (Τεύχος Τεχνικών Προδιαγραφών), στο ΠΑΡΑΡΤΗΜΑ ΙΙ (Ειδική Συγγραφή Υποχρεώσεων), και στο ΠΑΡΑΡΤΗΜΑ ΙΙΙ (Σχέδια Κατασκευαστικών Λεπτομερειών) της παρούσας Διακήρυξης.

---

[153] Παρ. 1 και 2 άρθρου 206

Η παραλαβή των υλικών και εργασιών γίνεται από επιτροπές, πρωτοβάθμιες ή και δευτεροβάθμιες, που συγκροτούνται σύμφωνα με την παρ. 11 εδ. β του άρθρου 221 του Ν.4412/16[154] σύμφωνα με τα οριζόμενα στο άρθρο 208 του ως άνω νόμου και το **ΠΑΡΑΡΤΗΜΑ VIII** της παρούσας (σχέδιο σύμβασης). Κατά την διαδικασία παραλαβής των υλικών και εργασιών, διενεργείται ποσοτικός και ποιοτικός έλεγχος και εφόσον το επιθυμεί μπορεί να παραστεί και ο ανάδοχος. Ο ποιοτικός έλεγχος των υλικών γίνεται με τους ακόλουθους τρόπους, ανάλογα με το παραλαμβανόμενο είδος:

- Μακροσκοπικός έλεγχος,
- έλεγχος των γενικών χαρακτηριστικών και των διαστάσεων των κατασκευών και της μεταξύ τους συναρμογής,
- έλεγχος συμμόρφωσης βάσει των συνοδευτικών πιστοποιητικών αντοχής

Η διαδικασία ποιοτικού ελέγχου και παραλαβής των ειδών και των εργασιών περιγράφεται στις παρ. 3 και 5 του **ΠΑΡΑΡΤΗΜΑΤΟΣ ΙΙ (Ειδική Συγγραφή Υποχρεώσεων)** της παρούσας Διακήρυξης.

Το κόστος της διενέργειας των ελέγχων βαρύνει τον ανάδοχο.

Η επιτροπή παραλαβής, μετά τους προβλεπόμενους ελέγχους, συντάσσει πρωτόκολλα (οριστικής παραλαβής ή απόρριψης των υλικών) σύμφωνα με την παρ. 3 του άρθρου 208 του Ν. 4412/16.

Τα πρωτόκολλα που συντάσσονται από τις επιτροπές (πρωτοβάθμιες ή και δευτεροβάθμιες) κοινοποιούνται υποχρεωτικά και στους αναδόχους.

Υλικά και εργασίες που απορρίφθηκαν ή κρίθηκαν παραληπτέα με έκπτωση επί της συμβατικής τιμής, με βάση τους ελέγχους που πραγματοποίησε η πρωτοβάθμια επιτροπή παραλαβής, μπορούν να παραπέμπονται για επανεξέταση σε δευτεροβάθμια επιτροπή παραλαβής ύστερα από αίτημα του αναδόχου ή αυτεπάγγελτα σύμφωνα με την παρ. 5 του άρθρου 208 του Ν. 4412/16. Τα έξοδα βαρύνουν σε κάθε περίπτωση τον ανάδοχο.

Επίσης, εάν ο τελευταίος διαφωνεί με τα αποτελέσματα των εργαστηριακών εξετάσεων που διενεργήθηκαν από πρωτοβάθμιες ή δευτεροβάθμιες επιτροπές παραλαβής μπορεί να ζητήσει εγγράφως εξέταση κατ΄εφεση των οικείων αντιδειγμάτων, μέσα σε ανατρεπτική προθεσμία είκοσι (20) ημερών από την γνωστοποίηση σε αυτόν των αποτελεσμάτων της αρχικής εξέτασης, με τον τρόπο που περιγράφεται στην παρ. 8 του άρθρου 208 του Ν. 4412/16.

Το αποτέλεσμα της κατ' έφεση εξέτασης είναι υποχρεωτικό και τελεσίδικο και για τα δύο μέρη.

Ο ανάδοχος δεν μπορεί να ζητήσει παραπομπή σε δευτεροβάθμια επιτροπή παραλαβής μετά τα αποτελέσματα της κατ' έφεση εξέτασης.

Σε περίπτωση που η Επιτροπή Παρακολούθησης και Παραλαβής απορρίψει τα προμηθευόμενα αγαθά, αναφέρει στο σχετικό πρωτόκολλο τις παρεκκλίσεις που παρουσιάζουν αυτά από τους όρους της Σύμβασης και τους λόγους της απόρριψης σύμφωνα με τα οριζόμενα στο άρθρο 213 του Ν. 4412/2016.

6.2.2. Η παραλαβή των υλικών και εργασιών και η έκδοση των σχετικών πρωτοκόλλων παραλαβής πραγματοποιείται εντός δεκαπέντε (15) ημερών από την παράδοση κάθε αυτοτελούς σταδίου, σύμφωνα με τα οριζόμενα στην παρ. 3 του **ΠΑΡΑΡΤΗΜΑΤΟΣ ΙΙ (Ειδική Συγγραφή Υποχρεώσεων)** της παρούσας Διακήρυξης.

---

[154] Άρθρο 221 παρ. 11 β) του ν. 4412/2016: "Για την παρακολούθηση και την παραλαβή της σύμβασης προμήθειας συγκροτείται τριμελής ή πενταμελής Επιτροπή παρακολούθησης και παραλαβής με απόφαση του αρμόδιου αποφαινομένου οργάνου. Το όργανο αυτό εισηγείται για όλα τα θέματα παραλαβής του φυσικού αντικειμένου της σύμβασης, προβαίνοντας, σε μακροσκοπικούς, λειτουργικούς ή και επιχειρησιακούς ελέγχους του προς παραλαβή αντικειμένου της σύμβασης, εφόσον προβλέπεται από τη σύμβαση ή κρίνεται αναγκαίο, συντάσσει τα σχετικά πρωτόκολλα, παρακολουθεί και ελέγχει την προσήκουσα εκτέλεση όλων των όρων της σύμβασης και την εκπλήρωση των υποχρεώσεων του αναδόχου και εισηγείται τη λήψη των επιβεβλημένων μέτρων λόγω μη τήρησης των ως άνω όρων. Με απόφαση του αρμόδιου αποφαινομένου οργάνου μπορεί να συγκροτείται δευτεροβάθμια επιτροπή παρακολούθησης και παραλαβής με τις παραπάνω αρμοδιότητες"

Αν η παραλαβή των υλικών και των εργασιών και η σύνταξη του σχετικού πρωτοκόλλου δεν πραγματοποιηθεί από την επιτροπή παρακολούθησης και παραλαβής μέσα στον οριζόμενο από τη σύμβαση χρόνο, θεωρείται ότι η παραλαβή συντελέσθηκε αυτοδίκαια, με κάθε επιφύλαξη των δικαιωμάτων του Δημοσίου και εκδίδεται προς τούτο σχετική απόφαση του αρμοδίου αποφαινομένου οργάνου, με βάση μόνο το θεωρημένο από την υπηρεσία που παραλαμβάνει τα υλικά αποδεικτικό προσκόμισης τούτων, σύμφωνα δε με την απόφαση αυτή η αποθήκη του φορέα εκδίδει δελτίο εισαγωγής του υλικού και εγγραφής του στα βιβλία της, προκειμένου να πραγματοποιηθεί η πληρωμή του αναδόχου. Ανεξάρτητα από την, κατά τα ανωτέρω, αυτοδίκαιη παραλαβή και την πληρωμή του αναδόχου, πραγματοποιούνται οι προβλεπόμενοι από την σύμβαση έλεγχοι από επιτροπή που συγκροτείται με απόφαση του αρμοδίου αποφαινομένου οργάνου, στην οποία δεν μπορεί να συμμετέχουν ο πρόεδρος και τα μέλη της επιτροπής που δεν πραγματοποίησε την παραλαβή στον προβλεπόμενο από την σύμβαση χρόνο. Η παραπάνω επιτροπή παραλαβής προβαίνει σε όλες τις διαδικασίες παραλαβής που προβλέπονται από την ως άνω παράγραφο 1 και το άρθρο 208 του Ν. 4412/2016 και συντάσσει τα σχετικά πρωτόκολλα. Οι εγγυητικές επιστολές προκαταβολής και καλής εκτέλεσης δεν επιστρέφονται πριν από την ολοκλήρωση όλων των προβλεπομένων από τη σύμβαση ελέγχων και τη σύνταξη των σχετικών πρωτοκόλλων.[155]

6.3 Απόρριψη συμβατικών υλικών – Αντικατάσταση

6.3.1. Σε περίπτωση οριστικής απόρριψης ολόκληρης ή μέρους της συμβατικής ποσότητας των υλικών, με απόφαση του αποφαινομένου οργάνου ύστερα από γνωμοδότηση του αρμόδιου οργάνου, μπορεί να εγκρίνεται αντικατάστασή της με άλλη, που να είναι σύμφωνη με τους όρους της σύμβασης, μέσα σε τακτή προθεσμία που ορίζεται από την απόφαση αυτή.

6.3.2. Αν η αντικατάσταση γίνεται μετά τη λήξη του συμβατικού χρόνου, η προθεσμία που ορίζεται για την αντικατάσταση δεν μπορεί να είναι μεγαλύτερη του 1/2 του συνολικού συμβατικού χρόνου, ο δε ανάδοχος θεωρείται ως εκπρόθεσμος και υπόκειται σε κυρώσεις λόγω εκπρόθεσμης παράδοσης. Αν ο ανάδοχος δεν αντικαταστήσει τα υλικά που απορρίφθηκαν μέσα στην προθεσμία που του τάχθηκε και εφόσον έχει λήξει ο συμβατικός χρόνος, κηρύσσεται έκπτωτος και υπόκειται στις προβλεπόμενες κυρώσεις.

6.3.3. Η επιστροφή των υλικών που απορρίφθηκαν γίνεται σύμφωνα με τα προβλεπόμενα στις παρ. 2 και 3 του άρθρου 213 του Ν. 4412/2016.

6.4 Δείγματα – Δειγματοληψία – Εργαστηριακές εξετάσεις

Κατά την διαδικασία ποιοτικής παραλαβής των ειδών της προμήθειας και ειδικά των προκατασκευασμένων ειδών από σκυρόδεμα προβλέπεται η διενέργεια εργαστηριακών δοκιμών αντοχής που θα πραγματοποιηθούν σε κατάλληλο αριθμό δειγμάτων -όπως ορίζεται από τον Κανονισμό Τεχνολογίας Σκυροδέματος και το **ΠΑΡΑΡΤΗΜΑ ΙΙ (Ειδική Συγγραφή Υποχρεώσεων)** της παρούσας Διακήρυξης- με έξοδα του αναδόχου. Όλη η διαδικασία θα πραγματοποιηθεί σύμφωνα με τα οριζόμενα στο **ΠΑΡΑΡΤΗΜΑ Ι (Τεύχος Τεχνικών Προδιαγραφών) και στο ΠΑΡΑΡΤΗΜΑ ΙΙΙ (Σχέδια Κατασκευαστικών Λεπτομερειών)** της παρούσας Διακήρυξης.

6.5 Εγγυημένη λειτουργία προμήθειας[156]

Η ελάχιστη αποδεκτή διάρκεια εγγύησης καλής λειτουργίας των ειδών είναι δύο (2) έτη. Το ύψος της εγγύησης καλής λειτουργίας καθορίζεται σε **1.000€.**

Κατά την περίοδο της εγγυημένης λειτουργίας, ο ανάδοχος ευθύνεται για την καλή λειτουργία του αντικειμένου της προμήθειας. Επίσης, οφείλει κατά το χρόνο της εγγυημένης λειτουργίας να προβαίνει

---

155 Στο άρθρο αυτό η Α.Α. μπορεί να χρησιμοποιήσει μεταβατικά τις οδηγίες που δίνονται στην ΥΑ Π1/2489/6.09.1995 (Β΄ 764), η οποία δεν έχει καταργηθεί.

156 Άρθρο 215 του ν. 4412/2016

στην προβλεπόμενη συντήρηση και να αποκαταστήσει οποιαδήποτε βλάβη με τρόπο και σε χρόνο που περιγράφεται στις τεχνικές προδιαγραφές και στα λοιπά τεύχη της σύμβασης.

Για την παρακολούθηση της εκπλήρωσης των συμβατικών υποχρεώσεων του αναδόχου η επιτροπή παρακολούθησης και παραλαβής ή η ειδική επιτροπή που ορίζεται για τον σκοπό αυτόν από την αναθέτουσα αρχή[157] προβαίνει στον απαιτούμενο έλεγχο της συμμόρφωσης του αναδόχου στα προβλεπόμενα στην σύμβαση για την εγγυημένη λειτουργία καθ' όλον τον χρόνο ισχύος της τηρώντας σχετικά πρακτικά. Σε περίπτωση μη συμμόρφωσης του αναδόχου προς τις συμβατικές του υποχρεώσεις, επιτροπή εισηγείται στο αποφαινόμενο όργανο της σύμβασης την έκπτωση του αναδόχου.

Μέσα σε ένα (1) μήνα από την λήξη του προβλεπόμενου χρόνου της εγγυημένης λειτουργίας η ως άνω επιτροπή συντάσσει σχετικό πρωτόκολλο παραλαβής της εγγυημένης λειτουργίας, στο οποίο αποφαίνεται για την συμμόρφωση του αναδόχου στις απαιτήσεις της σύμβασης. Σε περίπτωση μη συμμόρφωσης, ολικής ή μερικής, του αναδόχου, το συλλογικό όργανο μπορεί να προτείνει την κατάπτωση της εγγυήσεως καλής λειτουργίας που προβλέπεται στο άρθρο 72 του ν. 4412/2016 περί εγγυήσεων και στην παράγραφο 4.1.2 της παρούσας. Το πρωτόκολλο εγκρίνεται από το αρμόδιο αποφαινόμενο όργανο.

6.6 Αναπροσαρμογή τιμής[158]

6.6.1 Χρόνος εκκίνησης της αναπροσαρμογής [για τον καθορισμό της ανωτέρω μεθοδολογίας] είναι η ημερομηνία υποβολής των προσφορών που καθορίζεται από τα έγγραφα της σύμβασης και υπολογίζεται μέχρι και την ημερομηνία παράδοσης των αγαθών. Σε περιπτώσεις τμηματικών παραδόσεων, η τιμή αναπροσαρμόζεται για τις ποσότητες που, σύμφωνα με τα έγγραφα της σύμβασης προβλέπεται να παραδοθούν μετά την παρέλευση των δώδεκα (12) μηνών. Σε περίπτωση εκπρόθεσμης παράδοσης, με υπαιτιότητα του αναδόχου, ο χρόνος παράτασης δεν λαμβάνεται υπόψη για την αναπροσαρμογή. Προκαταβολή που χορηγήθηκε αφαιρείται από την προς αναπροσαρμογή συμβατική αξία.

6.6.2 Η τιμή αναπροσαρμόζεται με βάση την τιμή αναφοράς όπως αυτή προκύπτει από τον μαθηματικό τύπο που προβλέπεται στην παρ. 9α του άρθρου 53 του ν. 4412/2016:

$T = T_{\pi\rho o\sigma\varphi o\rho\acute{\alpha}\varsigma} \times (1 + \Delta TK)$

Όπου **ΔΤΚ:** ο δείκτης τιμών καταναλωτή της συγκεκριμένης κατηγορίας στην οποία υπάγονται τα αγαθά, όπως έχει ανακοινωθεί από την Ελληνική Στατιστική Αρχή (ΕΛ.ΣΤΑΤ.) για τον μήνα που προηγείται του χρόνου παράδοσης των αγαθών, σε σχέση με τον ίδιο μήνα του έτους κατά το οποίο υποβλήθηκε η προσφορά του οικονομικού φορέα, και **ανακοινώνεται σε μηνιαία βάση από το Υπουργείο Ανάπτυξης και Επενδύσεων.**

Τ προσφοράς: η τιμή της οικονομικής προσφοράς του οικονομικού φορέα στον οποίο ανατίθεται η σύμβαση και

Τ: η αναπροσαρμοσμένη τιμή. εφαρμοζομένου του ποσοστού έκπτωσης της προσφοράς του αναδόχου.

---

157 Πρβλ άρθρο 215 ν. 4412/2016

158 Άρθρο 53 παρ. 9 του ν. 4412/2016

ΠΑΡΑΡΤΗΜΑΤΑ

ΠΑΡΑΡΤΗΜΑ Ι – Αναλυτική Περιγραφή Φυσικού και Οικονομικού Αντικειμένου της Σύμβασης (προσαρμοσμένο από την Αναθέτουσα Αρχή)

ΤΕΧΝΙΚΗ ΕΚΘΕΣΗ – ΤΕΧΝΙΚΕΣ ΠΡΟΔΙΑΓΡΑΦΕΣ

ΜΕΡΟΣ Α - ΠΕΡΙΓΡΑΦΗ ΦΥΣΙΚΟΥ ΑΝΤΙΚΕΙΜΕΝΟΥ ΤΗΣ ΣΥΜΒΑΣΗΣ

ΠΕΡΙΒΑΛΛΟΝ ΤΗΣ ΣΥΜΒΑΣΗΣ

Συνοπτική Περιγραφή των υπηρεσιών και της λειτουργίας της Α.Α.

Η Εφορεία Παλαιοανθρωπολογίας – Σπηλαιολογίας αποτελεί Ειδική Περιφερειακή Υπηρεσία της Γενικής Διεύθυνσης Αρχαιοτήτων και Πολιτιστικής Κληρονομιάς του Υπουργείου Πολιτισμού και Αθλητισμού. Έχει έδρα την Αθήνα και χωρική αρμοδιότητα σε όλη την επικράτεια.

Οι επιχειρησιακοί στόχοι της Εφορείας Παλαιοανθρωπολογίας-Σπηλαιολογίας, όπως ορίζονται στο άρθρο 27 του ΠΔ 4/2018 (ΦΕΚ Α/7/22-1-2018) «Οργανισμός Υπουργείου Πολιτισμού και Αθλητισμού», είναι η προστασία, ανάδειξη και διαχείριση των σπηλαίων και των παλαιοντολογικών καταλοίπων που συνδέονται με την ανθρώπινη ύπαρξη. Η Εφορεία ασκεί τις αρμοδιότητές της με τη διενέργεια αυτοψιών, τη διενέργεια ή εποπτεία ανασκαφικής και κάθε μορφής επιστημονικής έρευνας και τεκμηρίωσης, την προώθηση της παλαιοανθρωπολογικής - παλαιοντολογικής έρευνας, καθώς και με την εκπόνηση και υλοποίηση μελετών διαμόρφωσης, συντήρησης, ανάδειξης και προβολής των σπηλαίων και των πάσης φύσεως αρχαιολογικών και παλαιοντολογικών καταλοίπων που προέρχονται από αυτά.

Για την υλοποίηση των στόχων της, η Εφορεία συνεργάζεται με την τοπική αυτοδιοίκηση και τοπικούς φορείς και συμμετέχει σε ευρωπαϊκά και διεθνή προγράμματα. Προωθεί το έργο της με την παρουσίαση και έκδοση επιστημονικού έργου, τη διοργάνωση συνεδρίων και σεμιναρίων και τη συμμετοχή της σε αντίστοιχες διοργανώσεις άλλων φορέων, καθώς επίσης και με το σχεδιασμό και την παρουσίαση εκπαιδευτικών προγραμμάτων, τη διοργάνωση επικοινωνιακών δράσεων και εκδηλώσεων για την ανάδειξη του πολιτιστικού αποθέματος που προέρχεται από τα σπήλαια και την παραγωγή συμβατικών και ψηφιακών εκδόσεων και εκπαιδευτικού υλικού.

Οργανωτική δομή της Α.Α.

Υπουργείο Πολιτισμού και Αθλητισμού
Γενική Διεύθυνση Αρχαιοτήτων και Πολιτιστικής Κληρονομιάς
Εφορεία Παλαιοανθρωπολογίας - Σπηλαιολογίας
Προϊστάμενος: Ανδρέας Ι. Ντάρλας

Υφιστάμενα Τμήματα:
Τμήμα Αρχαιοτήτων των Προϊστορικών και Ιστορικών Περιόδων
Τμήμα Αρχαιολογικών Έργων και Μελετών, Γεωλογίας και Παλαιοντολογίας
Τμήμα Συντήρησης Αρχαιοτήτων και Έργων Τέχνης
Τμήμα Διοικητικής Οικονομικής και Τεχνικής Υποστήριξης

Στην Εφορεία Παλαιοανθρωπολογίας – Σπηλαιολογίας συγκροτούνται τα εξής γραφεία που λειτουργούν σε επίπεδο Τμημάτων: α) Γραφείο Βορείου Ελλάδος με έδρα τη Θεσσαλονίκη και χωρική αρμοδιότητα τις Περιφερειακές Ενότητες της Ανατολικής Μακεδονίας και Θράκης, της Κεντρικής Μακεδονίας, της Δυτικής Μακεδονίας και του Βορείου Αιγαίου, και β) Γραφείο Κρήτης με έδρα το Ηράκλειο και χωρική αρμοδιότητα τις Περιφερειακές Ενότητες της Κρήτης.

Υφιστάμενη κατάσταση-υποδομές

Το σπήλαιο Πετραλώνων είναι ένα μείζονος σημασίας μνημείο της Φύσης και του Πολιτισμού. Στο εσωτερικό του βρέθηκε ένα πολύ καλά διατηρημένο ανθρώπινο κρανίο, το αρχαιότερο ανθρώπινο λείψανο που έχει βρεθεί μέχρι σήμερα στον ελλαδικό χώρο και ένα από τα αρχαιότερα και πληρέστερα διατηρημένα στην Ευρώπη. Η έρευνα έφερε ακόμη στο φως πολλά παλαιοντολογικά και αρχαιολογικά

κατάλοιπα της Παλαιολιθικής Εποχής, τα οποία χρονολογούνται από το Μέσο Πλειστόκαινο, πιθανόν πριν από 600.000-300.000 χρόνια. Πρόκειται, δηλαδή, για την πρωιμότερη αρχαιολογική θέση της χώρας μας και μία από τις παλαιότερες της Ευρώπης.

Το σπήλαιο αξιοποιήθηκε από τον ΕΟΤ στη δεκαετία του 1970. Για τις ανάγκες της αξιοποίησης απαλλοτριώθηκε έκταση συνολικού εμβαδού 184.270τ.μ., προκειμένου να δημιουργηθούν οι απαραίτητες εγκαταστάσεις για τη λειτουργία του σπηλαίου ως επισκέψιμου μνημείου, καθώς και μουσείο για τη στέγαση και έκθεση των ευρημάτων που προήλθαν από τις ανασκαφικές έρευνες στο εσωτερικό του.

Στις αρχές της δεκαετίας του 1980 ο ΕΟΤ παραχώρησε κατά χρήση στην Ανθρωπολογική Εταιρεία Ελλάδος την έκταση του σπηλαίου με τον γύρω χώρο και τις συνοδευτικές εγκαταστάσεις. Τον Απρίλιο του 2011 το σπήλαιο και ο περιβάλλων χώρος με όλες τις συνοδευτικές εγκαταστάσεις περιήλθε οριστικά στο Δημόσιο και ειδικότερα στο Υπουργείο Πολιτισμού και Αθλητισμού, δια της αρμόδιας υπηρεσίας του, της Εφορείας Παλαιοανθρωπολογίας - Σπηλαιολογίας Β. Ελλάδος. Σήμερα λειτουργεί ως δημόσιος αρχαιολογικός χώρος.

Η πράξη «Ανάδειξη σπηλαίου Πετραλώνων και αναβάθμιση των υποδομών του» με Κωδικό ΟΠΣ 5022250 έχει ενταχθεί στον Άξονα Προτεραιότητας «Προστασία του περιβάλλοντος και προώθηση της αποδοτικότητας των πόρων» του Ε.Π. «Κεντρική Μακεδονία 2014-2020» με χρονοδιάγραμμα υλοποίησης από 5/11/2018 έως 31/12/2022. Σκοπός του έργου είναι η συντήρηση του σπηλαίου και η λειτουργική - αισθητική αναβάθμιση των υφιστάμενων υποδομών του, οι οποίες εμφανίζουν εκτεταμένες φθορές. Οι προγραμματισμένες παρεμβάσεις προβλέπουν την αντικατάσταση της πεπαλαιωμένης διαδρομής επίσκεψης του σπηλαίου, τη σύνταξη μελέτης αποτίμησης και ενίσχυσης ευστάθειας πρανούς στην περιοχή διαπλάτυνσης του διαδρόμου επισκεπτών, προσβασιμότητα ΑμΕΑ και ενίσχυση ευστάθειας του πρανούς βάσει της σχετικής μελέτης, προμήθεια και τοποθέτηση του ηλεκτρολογικού εξοπλισμού, γενικό καθαρισμό του σπηλαίου και αποκατάσταση φθορών του λιθωματικού διακόσμου του, σύνταξη μελέτης καθαρισμού του λιθωματικού διακόσμου και καθαρισμό της επιλιθικής χλωρίδας βάσει της προηγούμενης μελέτης, σε συνδυασμό με έλεγχο του μικροκλίματος του σπηλαίου, καθώς και δημιουργία πληροφοριακού υλικού για το κοινό συμπεριλαμβανομένων ΑμΕΑ.

ΣΚΟΠΟΣ ΚΑΙ ΣΤΟΧΟΙ ΤΗΣ ΣΥΜΒΑΣΗΣ

Περιγραφή των αναγκών της Α.Α.

Στο πλαίσιο του 1ου Υποέργου: «Εργασίες προστασίας και ανάδειξης σπηλαίου Πετραλώνων και αναβάθμισης των υποδομών του» του σπηλαίου Πετραλώνων Χαλκιδικής, στο πλαίσιο της Πράξης: «Ανάδειξη σπηλαίου Πετραλώνων και αναβάθμιση των υποδομών του» που υλοποιεί η Εφορεία Παλαιοανθρωπολογίας – Σπηλαιολογίας προκηρύσσεται Δημόσιος Διαγωνισμός, αντικείμενο του οποίου είναι η επιλογή αναδόχου για την «Προμήθεια και τοποθέτηση υλικών επιστρώσεων διαδρομής επισκεπτών» όπως περιγράφεται αναλυτικά στο επισυναπτόμενο ΠΑΡΑΡΤΗΜΑ Ι (ΤΕΧΝΙΚΗ ΕΚΘΕΣΗ - ΤΕΧΝΙΚΕΣ ΠΡΟΔΙΑΓΡΑΦΕΣ &ΠΕΡΙΓΡΑΦΗ ΕΡΓΑΣΙΩΝ), στο ΠΑΡΑΡΤΗΜΑ ΙΙ (ΕΙΔΙΚΗ ΣΥΓΓΡΑΦΗ ΥΠΟΧΡΕΩΣΕΩΝ) και στο ΠΑΡΑΡΤΗΜΑ ΙΙΙ (Σχέδια Κατασκευαστικών Λεπτομερειών), τα οποία και αποτελούν αναπόσπαστο τμήμα της παρούσας Διακήρυξης.

Στοιχεία ωριμότητας της Σύμβασης

1. Την υπ' αριθ. πρωτ. ΥΠΠΟΤ/ΓΔΑΠΚ/ΑΡΧ/Α1/Φ46/38090/2833/15-06-2012 (ΑΔΑ:Β4ΛΥΓ-Ο5Ζ) Υπουργική Απόφαση για την «Έγκριση μελέτης ανάδειξης του Σπηλαίου Πετραλώνων και αναβάθμισης των υποδομών του, Περιφέρειας Κεντρικής Μακεδονίας».
2. Την υπ' αριθ. ΥΠΠΟΑ/ΓΔΑΜΤΕ/ΔΑΑΜ/ΤΜΑΜ/301355/29050/1306/424/28-7-2017 (ΑΔΑ: ΩΕΘΜ4653Π4-Μ30) Απόφαση της Διεύθυνσης Αναστηλώσεως Αρχαίων Μνημείων του ΥΠ.ΠΟ.Α. για την «Έγκριση συμπληρωματικής-τροποποιητικής μελέτης του Διαδρόμου επίσκεψης του σπηλαίου Πετραλώνων Χαλκιδικής».
3. Την υπ' αριθ. πρωτ. ΥΠΠΟΑ/ΓΔΑΜΤΕ/ΔΑΑΜ/ΤΜΑΜ/380301/39711/1445/516/23-8-2019 (ΑΔΑ: 9ΨΛΝ4653Π4-Α8Ο) Απόφαση της Διεύθυνσης Αναστηλώσεως Αρχαίων Μνημείων του ΥΠ.ΠΟ.Α. για την «Έγκριση επικαιροποιημένης στατικής μελέτης του Διαδρόμου επίσκεψης του σπηλαίου Πετραλώνων Χαλκιδικής και συμπληρωματικών κατασκευαστικών λεπτομερειών».
4. Την υπ' αριθ. πρωτ. ΥΠΠΟΑ/ΓΔΑΜΤΕ/ΔΑΑΜ/ΤΜΑΜ/384385/40182/1469/517/23-8-2019 (ΑΔΑ: 6Ρ2Δ4653Π4-3ΤΛ) Απόφαση της Διεύθυνσης Αναστηλώσεως Αρχαίων Μνημείων του ΥΠ.ΠΟ.Α. για την

«Έγκριση μελέτης δομικής αποτίμησης, ενισχύσεων και παροχέτευσης των όμβριων υδάτων του στεγάστρου εισόδου του σπηλαίου Πετραλώνων Χαλκιδικής».

5. Η υπ' αριθ. 3509/02-7-2018 (ορθή επανάληψη στις 03-07-2018, ΑΔΑ: Ψ1ΛΠ7ΛΛ-ΛΝΓ) Απόφαση του Περιφερειάρχη Κεντρικής Μακεδονίας για ένταξη της πράξης «Ανάδειξη σπηλαίου Πετραλώνων και αναβάθμιση των υποδομών του» στο Επιχειρησιακό Πρόγραμμα «Κεντρική Μακεδονία 2014-2020», με κωδικό πράξης / MIS (ΟΠΣ): 5022250, όπως αυτή τροποποιήθηκε με την υπ' αριθ. πρωτ. 3634/19-7-2021 (ΑΔΑ: 9Σ1Ζ7ΛΛ-0ΑΟ) Απόφαση και με την αρ. πρωτ. 3974/02-09-2022 (ΑΔΑ: 6ΨΠ97ΛΛ-Ρ2Κ) Απόφαση.

Έχει προηγηθεί έρευνα αγοράς για την τεκμηρίωση του προϋπολογισμού.

Τεκμηρίωση σκοπιμότητας/υποδιαίρεσης ή μη της σύμβασης σε τμήματα

Η ανάθεση της σύμβασης υπό τη μορφή χωριστών τμημάτων δεν είναι δυνατή λόγω της φύσης του έργου και της σχετικής ανάγκης ενιαίου συντονισμού της υλοποίησης αυτού.

ΑΝΤΙΚΕΙΜΕΝΟ ΤΗΣ ΣΥΜΒΑΣΗΣ

Η επιλογή αναδόχου για την «Προμήθεια και τοποθέτηση υλικών επιστρώσεων διαδρομής επισκεπτών» του σπηλαίου Πετραλώνων Χαλκιδικής του έργου **«Ανάδειξη σπηλαίου Πετραλώνων και αναβάθμιση των υποδομών του»** σύμφωνα με τις εγκεκριμένες μελέτες και τα **ΠΑΡΑΡΤΗΜΑΤΑ Ι-ΙΙΙ** της παρούσας Διακήρυξης. Περιλαμβάνει τα παρακάτω:

1. Προμήθεια και τοποθέτηση προκατασκευασμένων στοιχείων από σκυρόδεμα.
2. Προμήθεια και διάστρωση δαπέδου από σκυρόδεμα - αποκατάσταση επιστρώσεων.
3. Ανακατασκευή λιθοδομών εισόδου.

Το κάθε μέρος της προμήθειας αφορά ένα αυτοτελές και λειτουργικά ολοκληρωμένο σύνολο, και περιλαμβάνει πλήρως οποιαδήποτε δαπάνη απαιτείται για την προμήθεια, τοποθέτηση και παράδοση σε πλήρως λειτουργική κατάσταση των προμηθευόμενων ειδών, σύμφωνα με τα όσα ορίζονται στα τεύχη και τα σχέδια των αντίστοιχων μελετών, καθώς και στο ΠΑΡΑΡΤΗΜΑ Ι (ΤΕΧΝΙΚΗ ΕΚΘΕΣΗ - ΤΕΧΝΙΚΕΣ ΠΡΟΔΙΑΓΡΑΦΕΣ &ΠΕΡΙΓΡΑΦΗ ΕΡΓΑΣΙΩΝ, στο ΠΑΡΑΡΤΗΜΑ ΙΙ (ΕΙΔΙΚΗ ΣΥΓΓΡΑΦΗ ΥΠΟΧΡΕΩΣΕΩΝ) και στο ΠΑΡΑΡΤΗΜΑ ΙΙΙ (Σχέδια Κατασκευαστικών Λεπτομερειών). Το κάθε μέρος της παρούσας προμήθειας αποζημιώνεται κατ' αποκοπή, ενώ τα προς προμήθεια και εφαρμογή είδη πρέπει να πληρούν επί ποινή αποκλεισμού, τα οριζόμενα λεπτομερώς ως προς τις ποσότητες και τις προδιαγραφές στο ΠΑΡΑΡΤΗΜΑ Ι, όπως αναρτώνται στην ηλεκτρονική πλατφόρμα του ΕΣΗΔΗΣ.

Μεθοδολογία υλοποίησης

Ομάδα Έργου/Σχήμα Διοίκησης της Σύμβασης

Δεν απαιτείται

Διάρκεια σύμβασης - Χρόνοι παράδοσης

Η διάρκεια της σύμβασης ορίζεται σε **τέσσερις (4) μήνες** από την ημερομηνία υπογραφής της. Σε κάθε περίπτωση ο Ανάδοχος οφείλει να προγραμματίσει τις εργασίες του και την παράδοση των υλικών σύμφωνα με το χρονοδιάγραμμα που περιγράφεται ανά εργασία παρακάτω και το οποίο θα συγκεκριμενοποιεί κατά περίπτωση η υπηρεσία με έγγραφες ειδοποιήσεις.

Υπεργολαβία

Όπως αναλυτικά περιγράφεται στην παράγραφο 4.4 της Διακήρυξης.

Τόπος υλοποίησης/παράδοσης

Σπήλαιο Πετραλώνων Χαλκιδικής, Πετράλωνα Χαλκιδικής, Τ.Κ. 630 80

Παραδοτέα - Διαδικασία Παραλαβής/Παρακολούθησης

Όπως αναλυτικά περιγράφεται στις παραγράφους 6.2 - 6.5 της Διακήρυξης.

Εγγυήσεις - Τεχνική Υποστήριξη

Οι εγγυήσεις που απαιτούνται στον εν θέματι διαγωνισμό είναι οι εξής:

- Εγγυητική επιστολή συμμετοχής, η οποία ανέρχεται στο 2% της εκτιμώμενης αξίας της σύμβασης εκτός ΦΠΑ 24%, ήτοι το ποσό των χιλίων δέκα οκτώ Ευρώ (**# 1.018,00€ #**).

- Για την υπογραφή της σχετικής σύμβασης απαιτείται η εγγύησης καλής εκτέλεσης, σύμφωνα με το άρθρο 72 παρ. 4 β) του ν. 4412/2016, το ύψος της οποίας ανέρχεται σε ποσοστό 4% επί της αξίας της σύμβασης, εκτός ΦΠΑ 24%, και κατατίθεται πριν ή κατά την υπογραφή της σύμβασης.
- Εγγυητική Επιστολή Καλής Λειτουργίας και Συντήρησης ποσού **1.000€**, η οποία κατατίθεται στην Αναθέτουσα Αρχή για περίοδο τουλάχιστον δύο (2) ετών και καλύπτει την εγγύηση για συντήρηση, διάθεση ανταλλακτικών, αποκατάσταση ζημιών κ.λπ., με ευθύνη του αναδόχου προμηθευτή.
- Στην περίπτωση χορήγησης προκαταβολής, μεγαλύτερου ύψους από αυτό που καλύπτεται με την εγγύηση καλής εκτέλεσης προσκομίζεται από τον ανάδοχο εγγύησης προκαταβολής, που θα καλύπτει τη διαφορά μεταξύ του ποσού της εγγύησης καλής εκτέλεσης και του ποσού της καταβαλλομένης προκαταβολής.

Απαιτήσεις και Τεχνικές Προδιαγραφές

Βλ. παρακάτω την **Τεχνική Έκθεση** και τις **Τεχνικές Προδιαγραφές** του παρόντος Παραρτήματος, την **Ειδική Συγγραφή Υποχρεώσεων** του Παραρτήματος ΙΙ, καθώς και το ΠΑΡΑΡΤΗΜΑ ΙΙΙ **Σχέδια Κατασκευαστικών Λεπτομερειών .**

ΤΕΧΝΙΚΗ ΕΚΘΕΣΗ

1. Γενική περιγραφή φυσικού αντικειμένου

Ο διαγωνισμός αφορά στην «Προμήθεια και τοποθέτηση υλικών επιστρώσεων διαδρομής επισκεπτών» και υποδιαιρείται σε τρία μέρη ως ακολούθως:

1. Προμήθεια και τοποθέτηση προκατασκευασμένων στοιχείων από σκυρόδεμα.
2. Προμήθεια και διάστρωση δαπέδου από σκυρόδεμα - αποκατάσταση επιστρώσεων.
3. Ανακατασκευή λιθοδομών εισόδου.

Το κάθε μέρος του φυσικού αντικειμένου αφορά ένα αυτοτελές και λειτουργικά ολοκληρωμένο σύνολο, και περιλαμβάνει πλήρως οποιαδήποτε δαπάνη απαιτείται για την προμήθεια, τοποθέτηση και παράδοση σε πλήρως λειτουργική κατάσταση των προμηθευόμενων ειδών, σύμφωνα με τα όσα ορίζονται στα τεύχη και τα σχέδια των αντίστοιχων μελετών, καθώς και στα λοιπά παραρτήματα της διακήρυξης. Το μέρος αποζημιώνεται κατ' αποκοπή.

Συνοπτική περιγραφή φυσικού αντικειμένου:

Μέρος 1: «Προμήθεια και τοποθέτηση προκατασκευασμένων στοιχείων από σκυρόδεμα» Αφορά στο εντός του σπηλαίου τμήμα της διαδρομής.

- Προμήθεια, κοπή στις ακριβείς διαστάσεις και τοποθέτηση των πλακών δαπέδου της διαδρομής επισκεπτών.
- Προμήθεια συμπληρωματικής ποσότητας πλακών δαπέδου, προκειμένου να υπάρχει απόθεμα για μελλοντικές επισκευές.
- Προμήθεια, κοπή στις ακριβείς διαστάσεις και παράδοση εντός του σπηλαίου πλίνθων βάθρων.

Μέρος 2: «Προμήθεια και διάστρωση δαπέδου από σκυρόδεμα - αποκατάσταση επιστρώσεων»
Αφορά στην εντός της σήραγγας διαδρομή, καθώς και σε τμήμα της διαδρομής έμπροσθεν της εισόδου του σπηλαίου.

- Προμήθεια, κοπή στις ακριβείς διαστάσεις και τοποθέτηση των προπλακών του πλαισίου ΠΤ1.1 του κλάδου Τ1 της σήραγγας.
- Προμήθεια και διάστρωση των υλικών του δαπέδου της σήραγγας, περιλαμβανομένης της απαιτούμενης διαμόρφωσης του υφιστάμενου πυθμένα.
- Συνοδευτικές κατασκευές, όπως τοποθέτηση δίσκων υποδοχής αντιμικροβιακού τάπητα, προμήθεια και τοποθέτηση αγωγών και καναλιού απαγωγής ομβρίων κλπ.
- Αποκατάσταση των επιστρώσεων έμπροσθεν της εισόδου του σπηλαίου από τις φθορές που θα προκληθούν κατά την εκτέλεση των σχετικών εργασιών.

Μέρος 3: «Ανακατασκευή λιθοδομών εισόδου»
Αφορά στην περιοχή της εισόδου της σήραγγας.

- Καθαίρεση και αναδόμηση των υφιστάμενων λιθοδομών στην περιοχή της εισόδου της σήραγγας.

Οι προδιαγραφές της προκηρυσσόμενης προμήθειας αναφέρονται λεπτομερώς στο κεφάλαιο **Τεχνικές Προδιαγραφές** του παρόντος παραρτήματος και στο ΠΑΡΑΡΤΗΜΑ ΙΙΙ (Σχέδια Κατασκευαστικών Λεπτομερειών). Τα προς προμήθεια υλικά και εργασίες πρέπει να πληρούν επί ποινή αποκλεισμού τα οριζόμενα λεπτομερώς στις εγκεκριμένες μελέτες και τις **Τεχνικές Προδιαγραφές** του παρόντος παραρτήματος.

Η εκτιμώμενη αξία της σύμβασης ανέρχεται στο ποσό των (εξήντα τριών χιλιάδων εκατόν δέκα έξη χιλιάδων Ευρώ) **63.116,00€**, συμπεριλαμβανομένου Φ.Π.Α., (προϋπολογισμός χωρίς Φ.Π.Α.: 50.900,00€, Φ.Π.Α.: 12.216,00€). Η σύμβαση θα ανατεθεί με το κριτήριο της πλέον συμφέρουσας από οικονομική άποψη προσφοράς **βάσει τιμής**.

ΤΕΧΝΙΚΕΣ ΠΡΟΔΙΑΓΡΑΦΕΣ

2.Αναλυτική περιγραφή φυσικού αντικειμένου

Μέρος 1: «Προμήθεια και τοποθέτηση προκατασκευασμένων στοιχείων από σκυρόδεμα»

Ο διάδρομος επισκεπτών περιγράφεται στην μελέτη με τίτλο «Μελέτη κατασκευής του διαδρόμου επίσκεψης του σπηλαίου Πετραλώνων», όπως επικαιροποιήθηκε με την στατική μελέτη «Μελέτη κατασκευής του διαδρόμου επίσκεψης του σπηλαίου Πετραλώνων - Επικαιροποίηση της μελέτης βάσει της ΚΥΑ ΔΙΠΑΔ/ΟΙΚ. 372/30.5.2014», με ημερομηνία Φεβ. 2019 που περιλαμβάνει ένα τεύχος και τέσσερα σχέδια τυπικών διατάξεων των πλαισίων, καθώς και στην νεότερη μελέτη με τίτλο «Συμπληρωματικά στοιχεία στη μελέτη του διαδρόμου περιήγησης επισκεπτών» με ημερομηνία Ιουν. 2019, η οποία περιλαμβάνει τεχνική έκθεση και τέσσερα σχέδια οριζοντιογραφίας στα οποία απεικονίζεται ο διάδρομος επισκεπτών. Οι μελέτες αυτές συνοδεύονται από την Τεχνική Περιγραφή Υλικών και Κατασκευών διαδρόμου επισκεπτών και τις κατασκευαστικές λεπτομέρειες του παραρτήματος, που ενσωματώνονται στο παρόν τεύχος.

Στο φυσικό αντικείμενο του μέρους 1 *«Προμήθεια και τοποθέτηση προκατασκευασμένων στοιχείων από σκυρόδεμα»* περιλαμβάνονται:

- Αποκομιδή και απόρριψη των πλακών του παλαιού διαδρόμου και των λοιπών προκατασκευασμένων στοιχείων από σκυρόδεμα που παραμένουν στην αίθουσα Γ΄. Αποξήλωση και αποκομιδή πλακών κλάδου Γ3.
- Αποξήλωση, αποκομιδή και απόρριψη τυχόν κατασκευών από χυτό σκυρόδεμα.
- Προμήθεια ή κατασκευή των νέων πλακών και των λοιπών προκατασκευασμένων ειδών από σκυρόδεμα.
- Πραγματοποίηση μετρήσεων και κοπή των στοιχείων από σκυρόδεμα στις κατάλληλες διαστάσεις.
- Προμήθεια ή κατασκευή, κοπή στις κατάλληλες διαστάσεις, μεταφορά και τοποθέτηση των προκατασκευασμένων στοιχείων από σκυρόδεμα.
- Μεταφορά και τοποθέτηση των νέων πλακών.
- Παράδοση επιπλέον 30 πλακών 50/100 σε θέση που θα υποδειχθεί εντός του έργου.
- Καθαρισμός του χώρου από τα πάσης φύσεως απορρίμματα και υλικά που θα παραχθούν στο πλαίσιο της παρούσας προμήθειας, περιλαμβανομένων και των πλίνθων βάθρων που θα αντικατασταθούν.
- Κατασκευή σταμπωτών επιστρώσεων εντός του σπηλαίου (κλάδος Γ3, κλάδος Α6).

Οι παραπάνω εργασίες, η μέθοδος κατασκευής και οι προδιαγραφές των ενσωματούμενων υλικών περιγράφονται αναλυτικά στα αντίστοιχα άρθρα της ΤΠΕ. Ο ανάδοχος αναλαμβάνει να διαθέσει υλικά και τεχνικό εξοπλισμό χωρίς κανέναν περιορισμό, καθώς και να προσφέρει την απαιτούμενη εργασία για την πλήρη ολοκλήρωση του φυσικού αντικειμένου, περιλαμβανομένων όλων των αναγκαίων εργασιών, ακόμη και αν δεν αναφέρονται ρητά στην περούσα έκθεση. Ρητά ορίζεται ότι οι ακόλουθες εργασίες δεν εμπίπτουν στην ευθύνη του αναδόχου:

- Η εργασία ανακατασκευής των βάθρων.
- Η επίχριση των βάθρων.
- Η ανακατασκευή των χυτών βάθρων.
- Η τυχόν αναγκαία διαμόρφωση του δαπέδου του σπηλαίου, περιλαμβανομένων των τυχών αναγκαίων εκσκαφών - επιχώσεων.
- Ο τελικός καθαρισμός του σταλαγμιτικού διακόσμου.

2.1 Περιγραφή της κατασκευής

Η βατή επιφάνεια του διαδρόμου περιήγησης εντός του σπηλαίου κατασκευάζεται στο μεγαλύτερο μέρος της από προκατασκευασμένες πλάκες οπλισμένου σκυροδέματος, οι οποίες διαστρώνονται:

α) Επί των δοκών του μεταλλικού σκελετού, χωρίς κονίαμα ή άλλη συνδετική ουσία, με την παρεμβολή ταινίας νεοπρενίου η οποία θα βρίσκεται ήδη συγκολλημένη στο άνω πέλμα των μεταλλικών δοκών.

β) Επί των βαθμιδοφόρων (ως βαθμίδες κλιμάκων) του μεταλλικού σκελετού, χωρίς κονίαμα ή άλλη συνδετική ουσία, με την παρεμβολή ταινίας νεοπρενίου η οποία θα βρίσκεται ήδη συγκολλημένη στην κατάλληλη υποδοχή των βαθμιδοφόρων. Για την σταθεροποίηση των βαθμίδων οι συγκεκριμένες πλάκες προβλέπεται να έχουν κατάλληλες εσοχές οι οποίες θα ασφαλίζουν σε εξέχοντες κοχλίες των βαθμιδοφόρων (απεικονίζονται στα σχέδια).

γ) Επί του εδάφους, σε ήδη διαμορφωμένες επιφάνειες, μέσω λεπτής στρώσης γεωδών υλικών, άμμου ή 3Α.

δ) Επί του εδάφους με την εφαρμογή κονιάματος προκειμένου να διαμορφωθούν κατάλληλες επιφάνειες έδρασης. Στην βάση από κονίαμα ενσωματώνονται μερίμνη του αναδόχου και οι τραβέρσες των κιγκλιδωμάτων (οι τραβέρσες, ή και ολόκληρα τμήματα των κιγκλιδωμάτων που περιλαμβάνουν τις τραβέρσες, θα βρίσκονται ήδη στον τόπο του έργου).

ε) Επί του εδάφους χτιστά, προκειμένου να διαμορφωθούν κλίμακες. Τοποθετούνται, εκτός από τις πλάκες του δαπέδου, πλάκες και πλίνθοι έδρασης, καθώς και προκατασκευασμένα στοιχεία ριχτιών. Στην βάση από κονίαμα ενσωματώνονται μερίμνη του αναδόχου και οι τραβέρσες των κιγκλιδωμάτων (οι τραβέρσες, ή και ολόκληρα τμήματα των κιγκλιδωμάτων που περιλαμβάνουν τις τραβέρσες, θα βρίσκονται ήδη στον τόπο του έργου).

Ο τρόπος τοποθέτησης των πλακών σε κάθε τμήμα του δαπέδου προκύπτει από τα σχέδια της μελέτης. Εξειδικεύσεις πάνω στην τοποθέτηση των πλακών θα κάνει ο αρμόδιος Επιβλέπων του έργου.

Σε ειδικά τμήματα της διαδρομής η επίστρωση θα γίνει επί τόπου, με την εφαρμογή σκυροδέματος ή λεπτής στρώσης τσιμεντοκονιάματος των 600kg, επί των οποίων θα αποτυπωθεί το ανάγλυφο του δαπέδου σταμπωτά (κλάδος Γ3, κλάδος Α6).

2.2 Περιγραφή των παραδιδόμενων ειδών

Όλα τα προκατασκευασμένα είδη είναι χυτά, από σκυρόδεμα κατηγορίας C20/25, ασυνεχούς σύνθεσης, με ποσότητα τσιμέντου μεγαλύτερη των 300kg/m³. Η άμμος που θα χρησιμοποιηθεί θα είναι χαλαζιακής σύστασης, και ο μέγιστος κόκκος αδρανούς θα διέρχεται από το κόσκινο των 8mm (γαρμπίλι). Οι οπλισμοί είναι ανοξείδωτοι, κατηγορίας B500c, ποιότητας AISI316. Στην βατή επιφάνεια των πλακών δαπέδου αποτυπώνεται κατά την χύτευση ειδικής μορφής ανάγλυφο (βλέπε σχέδια παραρτήματος ΤΠΥΚ).
Οι πλάκες δαπέδου κατασκευάζονται/κόβονται σε διάφορες διαστάσεις, όπως προβλέπεται από τα σχέδια της μελέτης, και ανάλογα με τις απαιτήσεις διαμόρφωσης στην κάθε θέση. Τυπικά θεωρείται ότι οι πλάκες κατασκευάζονται στις διαστάσεις του ακόλουθου πίνακα, και μετά κόβονται στις επιθυμητές διαστάσεις. Στην πράξη είναι αποδεκτό να προσφερθούν πλάκες κατασκευασμένες εξαρχής (κατά την χύτευση) στις τελικές τους διαστάσεις, εφόσον η ποιότητα στην συναρμογή τους κατά την οριστική τοποθέτησή τους καλύπτει τις προδιαγραφές της μελέτης.
Οι πλάκες που τοποθετούνται πάνω από ηλεκτρολογικά φρεάτια και κουτιά συνδεσμολογίας φέρουν υποδοχές χειρολαβών όπως απεικονίζεται στα σχέδια του παραρτήματος. Οι υποδοχές είναι κατασκευασμένες από συμπαγή ανοξείδωτη ράβδο AISI316 DN20mm, στην οποία διαμορφώνεται εσωτερικό σπείρωμα M10 μήκους 30mm. Οι υποδοχές ενσωματώνονται στην πλάκα κατά την σκυροδέτηση. Οι πλάκες που θα φέρουν χειρολαβές θα υποδειχθούν από τον επιβλέποντα. Ο ανάδοχος θα παραδώσει και ένα ζεύγος χειρολαβών, όπως απεικονίζεται στα σχέδια του παραρτήματος.

Πίνακας 1: Τυπικές διαστάσεις πλακών δαπέδου

	πλάτος *(κατά την έννοια του πλάτους του διαδρόμου)*	μήκος *(κατά την έννοια του μήκους του διαδρόμου)*	πάχος	Θεωρητικό βάρος πλάκας
	(cm)	*(cm)*	*(cm)*	*(kg)*
πλάκες 50/100	100	50	7	84
πλάκες 40/100	100	40	7	67
πλάκες 50/80	80	50	7	67
πλάκες 40/80	80	40	7	54
πλάκες Μαυσωλείου	140	40	7	94
ειδικές πλάκες	140	50	7	118
ρίχτια	100	15	7	25

Επιπροσθέτως των πλακών, ο ανάδοχος θα τοποθετήσει -όπως προβλέπεται από τις μελέτες- και 10 πλίνθους από άοπλο σκυρόδεμα διαστάσεων 80x35x10cm, σε βάθρα που θα υποδείξει ο επιβλέπων.

2.3 Μέθοδος εργασίας - τεχνικοί περιορισμοί

Ο ανάδοχος θα ξεκινήσει την εργασία του αφού θα έχει ολοκληρωθεί η κατασκευή του μεταλλικού διαδρόμου και η εγκατάσταση των Η/Μ δικτύων. Η τοποθέτηση των πλακών θα ξεκινήσει από την πλησιέστερη στην είσοδο του σπηλαίου θέση, και θα επεκτείνεται σταδιακά προς το εσωτερικό του σπηλαίου. Καθώς ο ανάδοχος θα εργάζεται σε θέσεις όπου έχει ήδη ολοκληρωθεί η εργασία άλλων αναδόχων, θα πρέπει να λαμβάνει όλα τα αναγκαία μέτρα για να μην προκαλέσει βλάβες ή φθορές στις υφιστάμενες εγκαταστάσεις. Τέλος, επειδή η μεταφορά όλων των ειδών θα γίνεται μέσω του νέου διαδρόμου, θα πρέπει να λαμβάνονται μέτρα και για την αποφυγή φθοράς του νέου δαπέδου.

2.4 Χρονοδιάγραμμα

Θα εφαρμοστεί το χρονοδιάγραμμα που περιγράφεται στην §5.2.

2.5 Κοστολόγηση - τμηματική παραλαβή εργασίας

Το μέρος του διαγωνισμού με τίτλο «Προμήθεια και τοποθέτηση προκατασκευασμένων στοιχείων από σκυρόδεμα» χωρίζεται σε οκτώ (8) αυτοτελή στάδια, τα οποία δύνανται να παραλαμβάνονται μεμονωμένα ή καθ' ομάδας (τμηματική παραλαβή), εφόσον η κατασκευή τους έχει ολοκληρωθεί πλήρως. Ορίζεται ρητά ότι δεν θα γίνεται τμηματική παραλαβή σε μη αυτοτελή ή μη ολοκληρωμένα τμήματα της διαδρομής, ωστόσο η Υπηρεσία έχει την δυνατότητα να καθορίσει τμήματα προς παραλαβή με διαφορετική έκταση από την αντιστοιχούσα σε κάθε ένα από τα ακόλουθα στάδια, εφόσον προκύψει χρόνια αδυναμία προόδου στην τοποθέτηση των πλακών ευθύνη τρίτου παράγοντα.
Με βάση τα παραπάνω, ορίζονται ακολούθως τα οκτώ αυτοτελή στάδια της εντός του σπηλαίου διαδρομής, καθώς και το προϋπολογιζόμενο κόστος εκάστου σταδίου, βάσει του οποίου θα γίνεται η τμηματική πληρωμή, αφού συνεκτιμηθεί το ενιαίο ποσοστό έκπτωση της προσφοράς του αναδόχου.

1ο στάδιο
Αφορά στην ολοκληρωμένη τοποθέτηση των προκατασκευασμένων στοιχείων σκυροδέματος και των τυχόν επί τόπου επιστρώσεων στους κλάδους Α1, Α2, Β1 και στο πλάτωμα θέασης Β΄ (τμήμα κλάδου Β2).

2ο στάδιο
Αφορά στην ολοκληρωμένη τοποθέτηση των προκατασκευασμένων στοιχείων σκυροδέματος και των τυχόν επί τόπου επιστρώσεων στους κλάδους Β5, Β6 και Β7 και στην κατασκευή 10 πλίνθων βάθρων διαστάσεων 80x35x10cm.

3ο στάδιο
Αφορά στην ολοκληρωμένη τοποθέτηση των προκατασκευασμένων στοιχείων σκυροδέματος και των τυχόν επί τόπου επιστρώσεων στον κλάδο Γ1.

4ο στάδιο
Αφορά στην ολοκληρωμένη τοποθέτηση των προκατασκευασμένων στοιχείων σκυροδέματος και των τυχόν επί τόπου επιστρώσεων στους κλάδους Β2 και Β4.

5ο στάδιο
Αφορά στην ολοκληρωμένη τοποθέτηση των προκατασκευασμένων στοιχείων σκυροδέματος και των τυχόν επί τόπου επιστρώσεων στους κλάδους Γ2, Γ3. Περιλαμβάνεται η αποκομιδή των αποξηλωθέντων ειδών που παραμένουν στην αίθουσα Γ.

6ο στάδιο
Αφορά στην ολοκληρωμένη τοποθέτηση των προκατασκευασμένων στοιχείων σκυροδέματος και των τυχόν επί τόπου επιστρώσεων στον κλάδο Β3.

7ο στάδιο
Αφορά στην ολοκληρωμένη τοποθέτηση των προκατασκευασμένων στοιχείων σκυροδέματος και των τυχόν επί τόπου επιστρώσεων στους κλάδους Α3, Α4, Α5, Α6.

8ο στάδιο

Αφορά στην προμήθεια 30 πλακών δαπέδου μεγέθους 50/100 που θα παραδοθούν σε στοίβα, σε θέση που θα υποδείξει η Υπηρεσία.

Το φυσικό αντικείμενο κάθε σταδίου παρουσιάζεται σχηματικά στην Εικόνα 1. Τα ακριβή όρια κάθε κλάδου σημειώνονται στα σχέδια Ο1, Ο2 και Ο3 της εγκεκριμένης μελέτης. Η αξία κάθε σταδίου παρατίθεται στον Πίνακα 2.

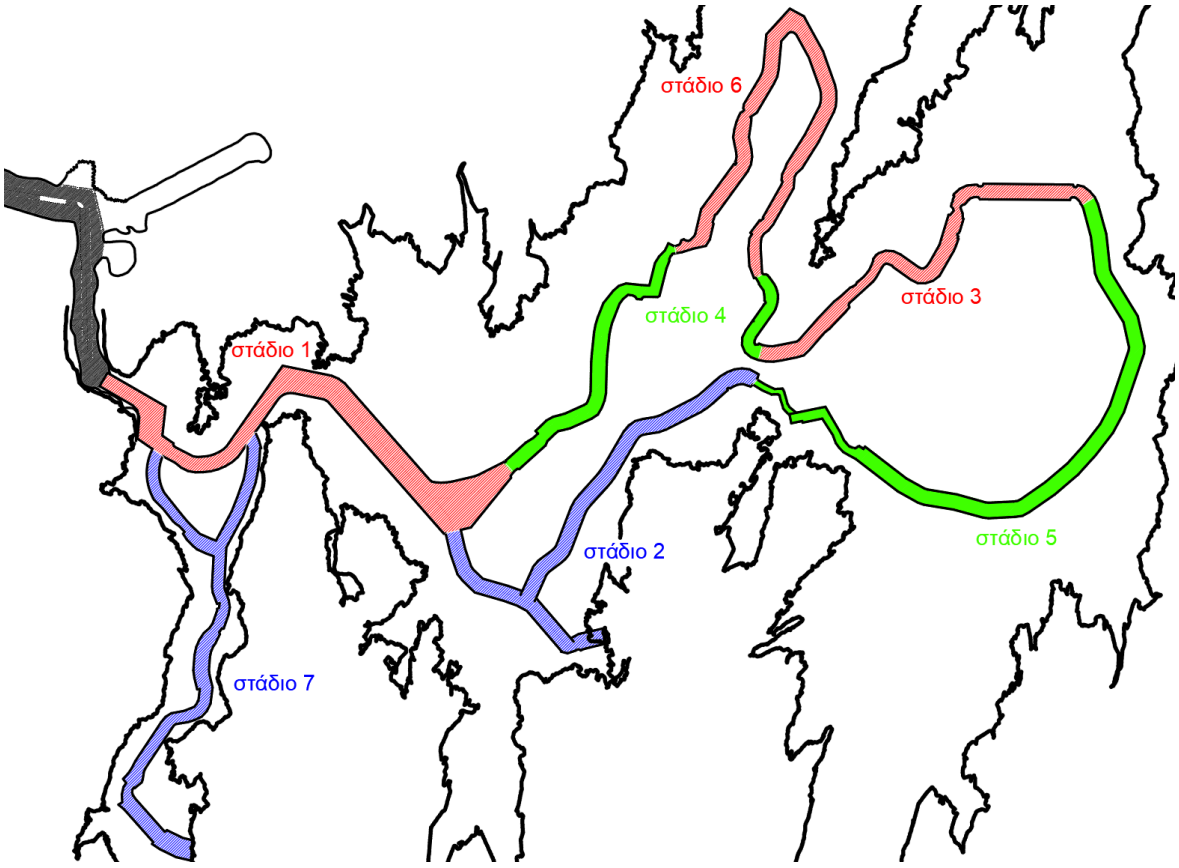

Εικόνα 1: Τα στάδια υλοποίησης του πρώτου μέρους της προμήθειας.

Πίνακας 2: Δαπάνη δαπέδου διαδρόμου περιήγησης εντός του σπηλαίου επιμερισμένη στα οκτώ στάδια της κατασκευής.

Αντικείμενο	Δαπάνη προ ΦΠΑ	Δαπάνη με τον ΦΠΑ
1ο στάδιο	2.915,25	3.614,91
2ο στάδιο	3.756,11	4.657,57
3ο στάδιο	2.300,42	2.852,52
4ο στάδιο	3.197,07	3.964,36
5ο στάδιο	5.700,16	7.068,20
6ο στάδιο	4.403,91	5.460,85
7ο στάδιο	7.656,44	9.493,99
8ο στάδιο	789,11	978,50
	30.718,47	38.090,90

Σύνολο: 30.718,47 €
ΦΠΑ: 7.372,43 €
Σύνολο με ΦΠΑ: 38.090,90 €

Αναλυτική περιγραφή μέρους 2 «Προμήθεια και διάστρωση δαπέδου από σκυρόδεμα - αποκατάσταση επιστρώσεων»

Η διαμόρφωση της διαδρομής εντός της σήραγγας περιγράφεται στην μελέτη με τίτλο «Μελέτη κατασκευής του διαδρόμου επίσκεψης του σπηλαίου Πετραλώνων», όπως επικαιροποιήθηκε με την στατική μελέτη «Μελέτη κατασκευής του διαδρόμου επίσκεψης του σπηλαίου Πετραλώνων - Επικαιροποίηση της μελέτης βάσει της ΚΥΑ ΔΙΠΑΔ/ΟΙΚ. 372/30.5.2014», με ημερομηνία Φεβ. 2019 που περιλαμβάνει ένα τεύχος και τέσσερα σχέδια τυπικών διατάξεων των πλαισίων, καθώς και στην νεότερη μελέτη με τίτλο «Συμπληρωματικά στοιχεία στη μελέτη του διαδρόμου περιήγησης επισκεπτών» με ημερομηνία Ιουν. 2019, η οποία περιλαμβάνει τεχνική έκθεση και τέσσερα σχέδια οριζοντιογραφίας στα οποία απεικονίζεται ο διάδρομος επισκεπτών, καθώς και χαρακτηριστικές τομές της σήραγγας. Οι ιδιαίτερες κατασκευές για την συλλογή των ομβρίων στην ράμπα πρόσβασης περιλαμβάνονται στην μελέτη με τίτλο «Μελέτη δομικής αποτίμησης, ενισχύσεων και παροχέτευσης των ομβρίων υδάτων του στεγάστρου εισόδου του σπηλαίου» με ημερομηνία Μάρ. 2019. Τέλος, ο ανάδοχος θα πρέπει να λάβει υπόψη του τις προβλέψεις της μελέτης των Η/Μ δικτύων, καθώς στην περιοχή εργασίας του εκτείνονται οι κεντρικοί κλάδοι των εν λόγω δικτύων. Οι μελέτες αυτές συνοδεύονται από την Τεχνική Περιγραφή Υλικών και Κατασκευών διαδρόμου επισκεπτών και τις κατασκευαστικές λεπτομέρειες του παραρτήματος, που ενσωματώνονται στο παρόν τεύχος.

Στο φυσικό αντικείμενο του αναδόχου που θα υλοποιήσει την προμήθεια και διάστρωση δαπέδου από σκυρόδεμα - αποκατάσταση επιστρώσεων (μέρος 2 της παρούσας προμήθειας) περιλαμβάνονται:

- Αποξήλωση, αποκομιδή και απόρριψη των όποιων υπολειμμάτων παλαιών επιστρώσεων και σωληνώσεων ή άλλων καταχωμένων κατασκευών παντός είδους.
- Διαμόρφωση του πυθμένα στην προβλεπόμενη από την μελέτη στάθμη, μορφή διατομής και πλάτος, με εκσκαφή των γεωδών ή/και βραχωδών υλικών του πυθμένα. Η εργασία αφορά το σύνολο της σήραγγας, περιλαμβανομένου και του πλευρικού βοηθητικού χώρου. Αποκομιδή και απόρριψη των προϊόντων.
- Αποξήλωση των επιστρώσεων στον αύλειο χώρο έμπροσθεν της εισόδου του σπηλαίου, και εκσκαφή προκειμένου να διαμορφωθεί η ράμπα πρόσβασης στο σπήλαιο, όπως προβλέπεται από τις εγκεκριμένες μελέτες και τα σχέδια του παρατήματος της Τεχνικής Περιγραφής Υλικών και Κατασκευών.
- Διάνοιξη αύλακας για την τοποθέτηση αγωγών απορροής των ομβρίων, σύμφωνα με τα σχέδια των μελετών.
- Προμήθεια και εγκατάσταση του δικτύου ομβρίων, περιλαμβανομένου του καναλιού υδροσυλλογής έμπροσθεν της θύρας εισόδου, των φρεατίων και των καλυμμάτων τους.
- Επίχωση των σκαμμάτων και διαμόρφωση της βάσεως των σιδηροτροχιών από άοπλο σκυρόδεμα.
- Προμήθεια και τοποθέτηση των προπλακών του πλαισίου Τ1.1.
- Κατασκευή των επιστρώσεων στην σήραγγα και αποκατάσταση των επιστρώσεων στον αύλειο χώρο, περιλαμβανομένης της τοποθέτησης των δίσκων υποδοχής των αντιμικροβιακών ταπήτων, των καλυμμάτων όλων των φρεατίων, της στεφάνης της εσχάρας υδροσυλλογής και των λοιπών εξαρτημάτων του δαπέδου.
- Καθαρισμός του χώρου από τα πάσης φύσεως απορρίμματα και υλικά που θα παραχθούν στο πλαίσιο της παρούσας προμήθειας.

Οι παραπάνω εργασίες, η μέθοδος κατασκευής και οι προδιαγραφές των ενσωματούμενων υλικών περιγράφονται αναλυτικά στα αντίστοιχα άρθρα της ΤΠΕ. Ο ανάδοχος αναλαμβάνει να διαθέσει υλικά και τεχνικό εξοπλισμό χωρίς κανέναν περιορισμό, καθώς και να προσφέρει την απαιτούμενη εργασία για την πλήρη ολοκλήρωση του φυσικού αντικειμένου, περιλαμβανομένων όλων των αναγκαίων εργασιών, ακόμη και αν δεν αναφέρονται ρητά στην παρούσα έκθεση. Ρητά ορίζεται ότι οι ακόλουθες εργασίες δεν εμπίπτουν στην ευθύνη του αναδόχου:

- Η εργασία καθαρισμού του σταλαγμιτικού διακόσμου και των πλευρικών εγκοίλων.
- Η διαμόρφωση του δαπέδου στην πρόσβαση της τομής Γ΄

- Η διάστρωση των Η/Μ δικτύων και η σταθεροποίησή τους με σκυρόδεμα ή κονίαμα.
- Η κατασκευή των φρεατίων των Η/Μ δικτύων.
- Η τοποθέτηση των καλυμμάτων των φρεατίων των ηλεκτρολογικών δικτύων.

3.1 Περιγραφή της κατασκευής

Το εντός σπηλαίου τμήμα του διαδρόμου επισκεπτών έχει θεωρητικό μήκος 65,83m. Το πλάτος της επιφάνειας βάδισης είναι μεταβλητό, με ονομαστική τιμή 2,0m, και σε καμία θέση δεν μπορεί να υπολείπεται του 1,50m. Η τελική επίστρωση του δαπέδου γίνεται με γαρμπιλόδεμα κατηγορίας C20/25, στο οποίο προστίθενται λατύπες. Η επιφάνεια του δαπέδου διαμορφώνεται με κυλινδράρισμα (ώστε να προσανατολιστούν σωστά τα επιφανειακά αδρανή) και απόπλυση της τσιμεντόπασταστας (με την εφαρμογή αδρανοποιητή και την χρήση σκληρής βούρτσας). Στο τμήμα της διαδρομής που γεφυρώνεται με μεταλλικά πλαίσια, πριν την χύτευση του δαπέδου τοποθετούνται οπλισμένες πρόπλακες. Στην επίστρωση ενσωματώνονται οι σιδηροτροχιές, ενώ στην βάση των σιδηροτροχιών ενσωματώνονται οι κεντρικοί κλάδοι των Η/Μ δικτύων. Το ίδιο δάπεδο διαστρώνεται και στον πλευρικό βοηθητικό χώρο, επιφάνειας περίπου 4,36m².

Εξωτερικά της εισόδου του σπηλαίου διαμορφώνεται η ράμπα εισόδου, με μήκος περίπου 7,00m. Το ακριβές μήκος της ράμπας θα οριστεί από τόπου από τον επιβλέποντα, ενώ η πραγματική επιφάνεια επιστρώσεων που θα ανακατασκευαστεί θα είναι ελαφρώς μεγαλύτερη προκειμένου να διαμορφωθεί ομαλή προσαρμογή των κλίσεων. Η ράμπα επιστρώνεται με χονδρόπλακες Καβάλας, ακανόνιστης μορφής, μεγάλου μεγέθους, με τεχνική και τεχνοτροπία που δεν θα διαφοροποιούνται από εκείνες της υφιστάμενης επίστρωσης. Με τον ίδιο τρόπο θα γίνει και η αποκατάσταση των επιστρώσεων στις περιοχές των εκσκαφών για την τοποθέτηση των αγωγών αποχέτευσης των ομβρίων. Στην επίστρωση ενσωματώνονται οι σιδηροτροχιές, ενώ κάτω από την βάση των επιστρώσεων ενσωματώνονται οι κεντρικοί κλάδοι των Η/Μ δικτύων. Εξαίρεση ως προς την μέθοδο επίστρωσης αποτελεί η περιοχή μεταξύ των σιδηροτροχιών, στην οποία η επίστρωση θα είναι ίδια με την επίστρωση εσωτερικά της σήραγγας.

3.2 Περιγραφή των παραδιδόμενων ειδών

Όλα τα προκατασκευασμένα είδη είναι χυτά, από σκυρόδεμα κατηγορίας C20/25, ασυνεχούς σύνθεσης, με ποσότητα τσιμέντου μεγαλύτερη των 300kg/m³. Η άμμος που θα χρησιμοποιηθεί θα είναι χαλαζιακής σύστασης, και ο μέγιστος κόκκος αδρανούς θα διέρχεται από το κόσκινο των 8mm (γαρμπίλι). Οι οπλισμοί είναι ανοξείδωτοι, κατηγορίας B500c, ποιότητας AISI316. Στην βατή επιφάνεια των πλακών δαπέδου αποτυπώνεται κατά την χύτευση ειδικής μορφής ανάγλυφο. Όλες οι επιστρώσεις είναι επίσης από σκυρόδεμα κατηγορίας C20/25.

Πίνακας 3: Τυπικές διαστάσεις χαρακτηριστικών ειδών

	πλάτος	μήκος	πάχος / ύψος	Θεωρητικό βάρος πλάκας
	(cm)	*(cm)*	*(cm)*	*(kg)*
πρόπλακες	60	60	5	45
πρόπλακες	47	60	5	35
κύβος στομίου εκροής	35	35	35	107
φρεάτια ομβρίων	35	35	40	-
καλύμματα φρεατίων	40	40	-	-

3.3 Μέθοδος εργασίας - τεχνικοί περιορισμοί

Ο ανάδοχος θα εργαστεί παράλληλα με τα συνεργεία τοποθέτησης των μεταλλικών στοιχείων της διαδρομής, καθώς και με τον ηλεκτρολόγο που θα τοποθετήσει την ηλεκτρολογική εγκατάσταση. Για τον λόγο αυτό ο ανάδοχος υποχρεούται να ακολουθήσει συγκεκριμένο πρόγραμμα εργασίας, το οποίο θα του υποδειχθεί από την Υπηρεσία.

3.4 Στάδια εργασίας και χρονοδιάγραμμα

Η προμήθεια και διάστρωση δαπέδου από σκυρόδεμα - αποκατάσταση επιστρώσεων θα γίνει σταδιακά, σε συνδυασμό και με την εξέλιξη των υπόλοιπων εργασιών του έργου. Ο ανάδοχος θα εφαρμόσει το χρονοδιάγραμμα εργασίας της §5.2. Τροποποιήσεις στην ροή εργασίας θα γίνονται με εντολή του Επιβλέποντα. Τα βασικά στάδια του παρόντος μέρους περιγράφονται ακολούθως:

1ο στάδιο

Αφορά στην ολοκληρωμένη διαμόρφωση του πυθμένα της σήραγγας και του βοηθητικού χώρου, την ολοκλήρωση όλων των απαραίτητων αποξηλώσεων επιστρώσεων, καθώς και των εκσκαφών στον περιβάλλοντα χώρο, την πλήρη εγκατάσταση του συστήματος απαγωγής των ομβρίων (περιλαμβανομένων των αγωγών, φρεατίων, στομίων, καναλιού υδροσυλλογής κλπ), και την ολοκλήρωση των επιχώσεων.

2ο στάδιο

Κατασκευή της βάσης των σιδηροτροχιών (η οποία καλύπτει τα δίκτυα Η/Μ) και των βάσεων των μεταλλικών δοκών του πλαισίου Τ1.1 (θεμέλια πλαισίων).

3ο στάδιο

Επιστρώσεις δαπέδων εσωτερικά και εξωτερικά της σήραγγας.

3.5 Κοστολόγηση - τμηματική παραλαβή εργασίας

Το μέρος του διαγωνισμού με τίτλο «Προμήθεια και διάστρωση δαπέδου από σκυρόδεμα - αποκατάσταση επιστρώσεων» χωρίζεται σε τρία στάδια, τα οποία δύνανται να παραλαμβάνονται μεμονωμένα ή καθ' ομάδας (τμηματική παραλαβή), εφόσον η κατασκευή τους έχει ολοκληρωθεί πλήρως. Η αποζημίωση του αναδόχου για το καθένα από τα τρία στάδια θα γίνει με βάση τα προϋπολογιζόμενα κόστη που αναγράφονται στον Πίνακα 4, αφού συνεκτιμηθεί το ποσοστό έκπτωσης που προκύπτει από την προσφορά του αναδόχου.

Πίνακας 4: Δαπάνη προμήθειας και διάστρωσης δαπέδου από σκυρόδεμα - αποκατάστασης επιστρώσεων, επιμερισμένη στα 3 στάδια της κατασκευής.

Αντικείμενο	Δαπάνη προ ΦΠΑ	Δαπάνη με τον ΦΠΑ
1ο στάδιο	4.753,61	5.894,48
2ο στάδιο	2.357,30	2.923,05
3ο στάδιο	7.670,62	9.511,57
	14.781,53	18.329,10

Σύνολο:	15.772,87€
ΦΠΑ:	3.547,57€
Σύνολο με ΦΠΑ:	18.329,10€

4 Αναλυτική περιγραφή μέρους 3 «Ανακατασκευή λιθοδομών εισόδου»

Πρόκειται για τις λιθοδομές εσωτερικά και εξωτερικά της εισόδου του σπηλαίου, οι οποίες βρίσκονται στο τμήμα της διαδρομής που αναδιαμορφώνεται με βάση την αρχική μελέτη του έργου με τίτλο «Μελέτη κατασκευής του διαδρόμου επίσκεψης του σπηλαίου Πετραλώνων», και την νεότερη μελέτη με τίτλο «Συμπληρωματικά στοιχεία στη μελέτη του διαδρόμου περιήγησης επισκεπτών» με ημερομηνία Ιουν. 2019, η οποία περιλαμβάνει τεχνική έκθεση και τέσσερα σχέδια οριζοντιογραφίας στα οποία απεικονίζεται ο διάδρομος επισκεπτών. Οι λιθοδομές αυτές διαπιστώθηκε ότι δεν διαθέτουν θεμελίωση, και για τον λόγο αυτό πρέπει να καθαιρεθούν και να αναδομηθούν.
Στο φυσικό αντικείμενο του αναδόχου που θα υλοποιήσει την ανακατασκευή των λιθοδομών (μέρος 3 της παρούσας προμήθειας) περιλαμβάνονται:

- Καθαίρεση των λιθοδομών, αποκομιδή και απόρριψη των προϊόντων καθαίρεσης.
- Διαμόρφωση στάθμης θεμελιώσεως στον βράχο και κατασκευή θεμελίου από άοπλο σκυρόδεμα εφόσον το απαιτήσει ο Επιβλέπων.
- Δόμηση των νέων τοίχων και σφήνωσή τους στην οροφή της σήραγγας.
- Διαμόρφωση εκ νέου της κτιστής όψης της εισόδου του σπηλαίου.

Οι παραπάνω εργασίες, η μέθοδος κατασκευής και οι προδιαγραφές των ενσωματούμενων υλικών περιγράφονται αναλυτικά στα αντίστοιχα άρθρα της ΤΠΕ. Ο ανάδοχος αναλαμβάνει να διαθέσει υλικά και τεχνικό εξοπλισμό χωρίς κανέναν περιορισμό, καθώς και να προσφέρει την απαιτούμενη εργασία για την πλήρη ολοκλήρωση του φυσικού αντικειμένου, περιλαμβανομένων όλων των αναγκαίων εργασιών, ακόμη και αν δεν αναφέρονται ρητά στην παρούσα έκθεση.

4.1 Περιγραφή της κατασκευής

Οι εξωτερικές λιθοδομές είναι χαμηλά πεζούλια κτισμένα με συλλεκτούς αργούς λίθους. Η αναδόμησή τους θα γίνει με αντίστοιχούς λίθους, καθώς και με λίθους που θα προκύψουν από την καθαίρεση και θα επαναχρησιμοποιηθούν, με αντίστοιχη τεχνοτροπία, ώστε να μην διαφοροποιούνται από τους υπόλοιπους τοίχους του περιβάλλοντος χώρου.
Οι εσωτερικές λιθοδομές είναι τοίχοι επένδυσης και διαμόρφωσης του στομίου της σήραγγας. Πρόκειται για αργολιθοδομές από συλλεκτούς ασβεστολιθικούς ή ασβεστιτικούς λίθους, κτισμένους με ισχυρό τσιμεντοκονίαμα. Η αναδόμησή τους θα γίνει με αντίστοιχούς λίθους, καθώς και με λίθους που θα προκύψουν από την καθαίρεση και θα επαναχρησιμοποιηθούν, και με αντίστοιχη τεχνοτροπία, στον βαθμό που το επιτρέπουν οι ιδιαίτερες απαιτήσεις των ΤΠΥΚ.

4.2 Μέθοδος εργασίας - τεχνικοί περιορισμοί

Ο ανάδοχος θα εργαστεί παράλληλα με τα συνεργεία τοποθέτησης των μεταλλικών στοιχείων της διαδρομής, καθώς και με τον ηλεκτρολόγο που θα τοποθετήσει την ηλεκτρολογική εγκατάσταση. Κατά την δόμηση των τοίχων θα τοποθετηθεί και η κάσσα της εξωτερικής θύρας του σπηλαίου, καθώς και η στεφάνη της εσχάρας υδροσυλλογής έξωθεν της θύρας. Για τον λόγο αυτό ο ανάδοχος υποχρεούται να ακολουθήσει συγκεκριμένο πρόγραμμα εργασίας, το οποίο θα του υποδειχθεί από την Υπηρεσία.
Για λόγους ασφαλείας, η καθαίρεση και αναδόμηση θα γίνεται τμηματικά (ένας τοίχος την φορά), όπως θα υποδειχθεί από την Υπηρεσία.

4.3 Χρονοδιάγραμμα - κοστολόγηση

Η καθαίρεση και αναδόμηση των λιθοδομών θα γίνει σε μία φάση, σύμφωνα με το χρονοδιάγραμμα της §5.2. Η εργασία εκτελείται παράλληλα με την τοπική υποβάθμιση του δαπέδου της σήραγγας και προηγείται των τελικών επιστρώσεων. Τροποποιήσεις στην ροή εργασίας θα γίνονται με εντολή του Επιβλέποντα. Το κόστος της εργασίας προϋπολογίζεται ως ακολούθως:

Κόστος προ ΦΠΑ:	5.400,00€
ΦΠΑ:	1.296,00€
Σύνολο με ΦΠΑ:	6.696,00€

5 Συνολικό κόστος της προμήθειας και χρονοδιάγραμμα

5.1 Συνολικό κόστος

Στον ακόλουθο Πίνακα 5 παρατίθεται το συνολικό κοστολόγιο της παρούσας διακήρυξης.

Πίνακας 5: Συνολικό κοστολόγιο.

Α/Α	Είδος	Καθαρή αξία	ΦΠΑ	Κόστος
1	Προμήθεια και τοποθέτηση υλικών επιστρώσεων διαδρομής επισκεπτών	50.900,00 €	12.216,00 €	63.116,00 €

5.2 Χρονοδιάγραμμα - κοστολόγηση

Το χρονοδιάγραμμα υλοποίησης του φυσικού αντικειμένου που περιεγράφηκε στις προηγούμενες παραγράφους παρατίθεται στο ακόλουθο διάγραμμα. Η Υπηρεσία έχει την δυνατότητα να τροποποιεί το χρονοδιάγραμμα αυτό, ανάλογα με τις ανάγκες του έργου, με έγγραφες ειδοποιήσεις προς τον ανάδοχο.

α.α.	Εργασία	Διάρκεια εργασίας															
		Μήνας 1				Μήνας 2				Μήνας 3				Μήνας 4			
		1	2	3	4	1	2	3	4	1	2	3	4	1	2	3	4
	Μέρος 1																
1	Στάδιο 1																
2	Στάδιο 2																
3	Στάδιο 3																
4	Στάδιο 4																
5	Στάδιο 5																
6	Στάδιο 6																
7	Στάδιο 7																
8	Στάδιο 8																
	Μέρος 2																
9	Στάδιο 1																
10	Στάδιο 2																
11	Στάδιο 3																
	Μέρος 3																
12	Καθαιρέσεις λιθοδομών																
13	Δόμηση λιθοδομών																

ΤΕΧΝΙΚΗ ΠΕΡΙΓΡΑΦΗ ΥΛΙΚΩΝ ΚΑΙ ΚΑΤΑΣΚΕΥΩΝ

1 Προκατασκευασμένα στοιχεία από σκυρόδεμα.

1.1 Προδιαγραφές υλικών

Όλα τα προκατασκευασμένα είδη κατασκευάζονται από σκυρόδεμα ποιότητας C20/25, και οπλίζονται με ανοξείδωτους οπλισμούς υψηλής συνάφειας B500c, ποιότητας κράματος AISI316. Η σύνθεση του σκυροδέματος επιτρέπεται να είναι ασυνεχής. Το σκυρόδεμα θα περιέχει υποχρεωτικά χαλαζιακή άμμο (π.χ. ξανθή άμμο ποταμού) και ασβεστολιθικά χονδρόκοκκα αδρανή με μέγιστο κόκκο που να διέρχεται από το κόσκινο των 8mm. Το σκυρόδεμα θα περιέχει όχι λιγότερο από 300kg τσιμέντου ανά κυβικό μέτρο, και ο λόγος νερού - τσιμέντου δεν θα υπερβαίνει το 0,45. Η χρήση υπερευστοποιητή θεωρείται υποχρεωτική.

Κατά την χύτευση των πλακών θα εφαρμόζεται δόνηση με κατάλληλο μηχανισμό (πχ δονητική τράπεζα) ώστε να επιτυγχάνεται υψηλή συμπύκνωση του σκυροδέματος και καθαρές επιφάνειες χωρίς φυσαλίδες, κενά και απομίξεις. Σε περίπτωση χρήσης σκυροδέματος υψηλής επιτελεστικότητας κατά τον Κανονισμό Τεχνολογίας Σκυροδέματος (ΚΤΣ) είναι δυνατόν να μην χρησιμοποιηθεί δόνηση, θα πρέπει ωστόσο να εξασφαλίζεται ότι οι επιφάνειες των ειδών προκύπτουν καθαρές, χωρίς φυσαλίδες, κενά και απομίξεις.

Όλα τα είδη παραμένουν στους τύπους σύμφωνα με τα οριζόμενα στον ΚΤΣ, και στην συνέχεια συντηρούνται επί μία εβδομάδα σε υγρασία 100%. Με την έγκριση του επιβλέποντα η συντήρηση μπορεί να λάβει χώρα στο εσωτερικό του σπηλαίου, πάντα με την κατάλληλη διαβροχή. Τοποθέτηση των ειδών μπορεί να γίνει μετά την ηλικία των 7 ημερών. Κοπή των ειδών (υγρή κοπή με διαμαντόδισκο) μπορεί να γίνει μετά την ηλικία των 5 ημερών. Σε κάθε περίπτωση η παραλαβή των ειδών γίνεται μετά την οριστική τους τοποθέτηση και την έκδοση των αποτελεσμάτων του ποιοτικού ελέγχου.

Η ποιότητα του σκυροδέματος ελέγχεται με κυβικά δοκίμια πλευράς 15cm, και ο ανάδοχος μπορεί να επιλέξει το κριτήριο συμμόρφωσης (πλήθος δοκιμίων ανά παρτίδα).

1.2 Γεωμετρική ακρίβεια των παραδιδόμενων ειδών

Οι γενικές διαστάσεις των προκατασκευασμένων στοιχείων δεν μπορούν να διαφέρουν από τις προδιαγεγραμμένες τιμές περισσότερο από: ±1mm για το ύψος, ±5mm για το μήκος, ±2mm για το πλάτος. Μήκος, πλάτος, ύψος, νοούνται σύμφωνα με την θέση του κάθε στοιχείου στην κατασκευή στην οποία συμμετέχει.

1.3 Προδιαγραφή τύπων

Οι τύποι είναι μεταλλικοί, κατασκευασμένοι από λαμαρίνα ελάχιστου πάχους 2mm, στέρεοι, άκαμπτοι και ικανοί να παράγουν στοιχεία με ακρίβεια διαστάσεων. Ειδικά για την παραγωγή πλακών χρησιμοποιείται ανάγλυφο επίθεμα σιλικόνης, το οποίο διαστρώνεται στον πυθμένα του τύπου προκειμένου να αποτυπωθεί στις πλάκες το ανάγλυφο σχέδιο της επιφάνειας βάδισης. Το επίθεμα θα κατασκευαστεί ειδικά για τον σκοπό αυτό. Θα ακολουθεί γενικά την διάταξη που ορίζουν τα σχέδια του παραρτήματος, και θα γίνει αποδεκτό κατόπιν παρουσίασης δείγματος πλάκας. Θα έχει πάχος περί τα 5mm και θα κατασκευαστεί από χυτή σιλικόνη μέσης ή υψηλής σκληρότητας.

Για την ευκολότερη αφαίρεση των τύπων είναι αποδεκτό να εφαρμόζεται αντικολλητική επάλειψη βάσεως ορυκτελαίου.

1.4 Κοπές

Κοπές των προκατασκευασμένων ειδών μπορούν να γίνονται σύμφωνα με τα σχέδια της μελέτης και κατόπιν λήψης διαστάσεων ή αποτυπώματος (πατρόν) από την περιοχή τοποθέτησης, σύμφωνα με τους περιορισμούς διαστάσεων και όπλισης που απεικονίζονται στα σχέδια του παραρτήματος. Οι κοπές θα γίνονται με ακρίβεια, ώστε το διαμορφούμενο στοιχείο να παρουσιάζει τέλεια συναρμογή στην επιφάνεια με την οποία έρχεται σε επαφή. Ειδικά για τις κοπές που γίνονται εγκαρσίως (κατά την έννοια του διαδρόμου) σε πλάκες δαπέδου, η τομή θα πρέπει να είναι κάθετη στην επιφάνεια βάδισης και απολύτως

επίπεδη. Κοπές μπορούν να γίνονται με εργαλεία χειρός μικρής ισχύος (μέχρι 1200W) εν ξηρώ, ή με εργαλεία μεγάλης ισχύος (χειρός ή σταθερά) με νερό (υγρή κοπή).
Κοπές, διαμορφώσεις και λαξεύσεις θα γίνονται σε κάθε θέση που απαιτείται προσαρμογή των προς τοποθέτηση ειδών στον σταλαγμιτικό διάκοσμο ή στον μεταλλικό σκελετό και τα στοιχεία των κιγκλιδωμάτων (ενδεικτικά βλέπε σχέδια μελέτης).

1.5 Ειδικά τεμάχια μεγάλων διαστάσεων

Σε συγκεκριμένες θέσεις (π.χ: Π.Β.3.11(1), Π.Β.3.11(2), Π.Β.2.9(3), Π.Β.2.9(4)), προβλέπονται πλάκες αυξημένου πλάτους με μη ευθύγραμμη διαμόρφωση της πλευρικής ακμής. Διαμορφώσεις αυτού του είδους γίνονται σε όσες θέσεις υπάρχει κίνδυνος παραπατήματος ή τραυματισμού των επισκεπτών λόγω της σχέσης του διαδρόμου με τον σταλαγμιτικό διάκοσμο. Η Υπηρεσία δύναται να απαιτήσει την διαμόρφωση των πλακών κατ' αυτόν τον τρόπο και σε άλλες θέσεις, εφόσον το κρίνει αναγκαίο κατά την φάση κατασκευής του διαδρόμου.

1.6 Τοποθέτηση πλακών δαπέδου στον μεταλλικό σκελετό.

Οι πλάκες στον μεταλλικό σκελετό τοποθετούνται με απλή απόθεση πάνω στο κορδόνι νεοπρενίου που επενδύει το άνω πέλμα των δοκών. Κατά την τοποθέτηση απαιτείται προσοχή για να μην αποκολληθεί το κορδόνι νεοπρενίου. Σε περίπτωση αποκόλλησης, θα πρέπει ο ανάδοχος να το επανασυγκολλήσει, χρησιμοποιώντας την κόλλα που θα του υποδείξει ο επιβλέπων. Ειδικά τα πατήματα των κλιμάκων ασφαλίζουν στους βαθμιδοφόρους μέσω κατάλληλης εγκοπής, όπως απεικονίζεται στα σχέδια του παραρτήματος.
Κατά την τοποθέτησή των πλακών οι διαδοχικές πλάκες θα έχουν μεταξύ τους αρμό πλάτους 1mm. Για την ακριβή τήρηση του αρμού ο ανάδοχος θα χρησιμοποιήσει χαλύβδινα ελάσματα πάχους 1mm τα οποία θα τοποθετεί προσωρινά στην θέση του αρμού (ως αποστάτες) κατά την τοποθέτηση των πλακών. Δύο τέτοια ελάσματα θα παραδώσει ο ανάδοχος στην Υπηρεσία..

1.7 Τοποθέτηση πλακών δαπέδου επί εδάφους με κονίαμα.

Σε συγκεκριμένες θέσης του διαδρόμου, όπως στους κλάδους Α-3 και Α4, ή τμήματα των κλάδων Β4, Β5, Γ2, Γ3, οι πλάκες διαστρώνονται μερικώς ή και εν όλω απευθείας στο έδαφος (ή στο ασβεστιτικό κέλυφος του δαπέδου), με την χρήση κονιάματος. Οι θέσεις εφαρμογής της τεχνικής αυτής θα υποδειχθούν από τον επιβλέποντα. Το κονίαμα που χρησιμοποιείται είναι τσιμεντοκονίαμα των 250kg τσιμέντου, χωρίς πλαστικοποιητή μάζης ή άλλα πρόσμικτα, χαμηλής εργασιμότητας. Το κονίαμα εφαρμόζεται με το μυστρί σε τούφες (περιμετρικά της πλάκας) και η πλάκα λαμβάνει την τελική της θέση με την ματσόλα.
Κατά την τοποθέτησή των πλακών οι διαδοχικές πλάκες θα έχουν μεταξύ τους αρμό πλάτους 1mm. Στις θέσεις όπου ενσωματώνονται βάσεις κιγκλιδωμάτων (αποτελούμενες από εγκάρσια τραβέρσα C120x40), οι τελευταίες εγκιβωτίζονται πλήρως στο κονίαμα. Οι πλάκες που στρώνονται με αυτόν τον τρόπο θα πρέπει να παραμένουν αφόρτιστες για 24 ώρες από την τοποθέτησή τους.

1.8 Τοποθέτηση πλακών δαπέδου επί εδάφους χωρίς κονίαμα.

Σε συγκεκριμένες θέσης του διαδρόμου, όπως στους κλάδους Α1 και Α-2, ή τμήματα των κλάδων Α5, Β1, Β2, οι πλάκες διαστρώνονται μερικώς ή και εν όλω απευθείας στο έδαφος, χωρίς την χρήση κονιάματος. Στις θέσεις αυτές κατασκευάζεται επίχωμα (πχ πλάτωμα θέασης 1 και πλάτωμα θέασης 2), επί της διαμορφωμένης επιφάνειας του οποίου διαστρώνονται οι πλάκες. Οι ακριβείς θέσεις εφαρμογής της τεχνικής αυτής θα προσδιοριστούν από τον επιβλέποντα.
Η κατασκευή των επιχωμάτων θα γίνει με αμμοχάλικο οδοστρωσίας (3Α) που θα προσκομίσει ο ανάδοχος. Για την συμπύκνωση των επιχωμάτων θα γίνει διάστρωση των υλικών επίχωσης σε στρώσεις πάχους μέχρι 10cm και διαβροχή τους προκειμένου να αποκτήσουν την βέλτιστη υγρασία. Η συμπύκνωση θα γίνει με την χρήση ηλεκτρικών εργαλείων (δονητική πλάκα ή βατραχάκι), ή με την χρήση κόπανου (χειρωνακτικά). Η κατασκευή των επιχωμάτων θα γίνει με την δέουσα προσοχή προκειμένου να αποφευχθεί η φθορά των Η/Μ δικτύων που εγκιβωτίζονται σε αυτά.

Κατά την τοποθέτησή των πλακών οι διαδοχικές πλάκες θα έχουν μεταξύ τους αρμό πλάτους 1mm. Στις θέσεις όπου ενσωματώνονται βάσεις κιγκλιδωμάτων (αποτελούμενες από εγκάρσια τραβέρσα C120x40), οι τελευταίες εγκιβωτίζονται πλήρως στην επίχωση. Κατά περίπτωση, ο επιβλέπων μπορεί να απαιτήσει εγκιβωτισμό των βάσεων σε κονίαμα ή σκυρόδεμα.

1.9 Χτιστές κλίμακες.

Σε συγκεκριμένες θέσης του διαδρόμου, όπως στους κλάδους Α6 και Β6 κατασκευάζονται χτιστές κλίμακες. Οι κλίμακες διαμορφώνονται κατά τον ίδιο τρόπο που έχουν κατασκευαστεί και οι νυν υφιστάμενες κλίμακες. Γενικά αποτελούνται από βάσεις (από χαλικόδεμα των 300kg τσιμέντου) που κατασκευάζονται πάνω στο σταλαγμιτικό δάπεδο, επί των οποίων διαστρώνοντα οι βαθμίδες και τα ρίχτια, είτε απευθείας, είτε με την μεσολάβηση πρόσθετων προκατασκευασμένων στοιχείων (πλακών ή πλίνθων) που χτίζονται με τσιμεντοκονίαμα των 250kg τσιμέντου.

Στις θέσεις όπου ενσωματώνονται βάσεις κιγκλιδωμάτων (αποτελούμενες από εγκάρσια τραβέρσα C120x40), οι τελευταίες εγκιβωτίζονται πλήρως στο κονίαμα. Σύμφωνα με την μελέτη, οι τραβέρσες αυτές τοποθετούνται κατά κανόνα πίσω από τα ρίχτια των κλιμάκων. Τα ρίχτια κατασκευάζονται από άοπλο σκυρόδεμα ποιότητας C20/25. Οι ονομαστικές τους διαστάσεις είναι 7x15x100cm, στην πράξη ωστόσο θα κατασκευάζονται σύμφωνα με το ύψος και το πλάτος του ριχτιού στην συγκεκριμένη θέση της κλίμακας. Οι πλάκες που στρώνονται με αυτόν τον τρόπο θα πρέπει να παραμένουν αφόρτιστες για 24 ώρες από την τοποθέτησή τους.

1.10 Σταμπωτά δάπεδα.

Σε συγκεκριμένες θέσης του διαδρόμου, όπως σε τμήματα των κλάδων Α5 και Γ3 γίνονται επί τόπου επιστρώσεις νωπού σκυροδέματος ή κονιάματος επί του δαπέδου ή επί των βαθμίδων. Το υλικό της επίστρωσης (σκυρόδεμα C20/25 ή κονίαμα των 400kg τσιμέντου) θα υποδειχθεί κατά περίπτωση από τον επιβλέποντα. Η αποτύπωση του αναγλύφου του δαπέδου θα γίνει με την χρήση τύπων από χυτή σιλικόνη, που θα χρησιμοποιηθούν ως στάμπες.

1.11 Τοίχοι από συμπαγείς πλίνθους σκυροδέματος.

Στις περιοχές όπου απαιτείται η κατασκευή συμπυκνωμένης υπόβασης (περιοχή εισόδου στο σπήλαιο «ανθρωπάκια», πλάτωμα θέασης 1, πλάτωμα θέασης 2), προβλέπεται η κατασκευή τοιχαρίων συγκράτησης του επιχώματος. Οι τοίχοι κατασκευάζονται από προκατασκευασμένες πλίνθους διαστάσεων 10/30/50cm (υ/π/μ). Οι πλίνθοι είναι συμπαγείς και κατασκευάζονται από άοπλο σκυρόδεμα C20/25. Πλίνθοι μικρότερων διαστάσεων, ή/και πλίνθοι μη ορθογωνικές, είναι δυνατόν να κατασκευαστούν κατόπιν απαίτησης του επιβλέποντα για την κατασκευή μη ευθύγραμμων τοιχαρίων, ή για την καλύτερη προσαρμογή του πρώτου δόμου στο ανάγλυφο του δαπέδου. Επιπλέον, πλίνθοι με ύψος περί τα 12cm είναι δυνατόν να απαιτηθούν για τον τελευταίο δόμο.

Όλα τα τοιχάρια που προβλέπονται από την μελέτη είναι δρομικά. Η πρώτη σειρά πλίνθων διαστρώνεται στο δάπεδο του σπηλαίου με την χρήση τσιμεντοκονιάματος των 250kg τσιμέντου. Οι επόμενες σειρές διαστρώνονται εν ξηρώ. Στην τελευταία σειρά ενσωματώνονται κατά θέσεις στοιχεία του σκελετού του διαδρόμου ή βάσεις ορθοστατών κιγκλιδωμάτων (τραβέρσες C120x40). Τα στοιχεία αυτά εγκιβωτίζονται στον τελευταίο δόμο με την χρήση τσιμεντοκονιάματος των 250kg τσιμέντου. Οι πλάκες του δαπέδου μπορούν να εδράζονται επί του τοίχου είτε εν ξηρώ, είτε μέσω στρώσης τσιμεντοκονιάματος των 2580kg τσιμέντου, ανάλογα με τις υποδείξεις του επιβλέποντα.

1.12 Ενσωμάτωση βάσεων κιγκλιδωμάτων.

Για τα κιγκλιδώματα που στηρίζονται επί δαπέδου από προκατασκευασμένες πλάκες ο ανάδοχος θα ενσωματώσει σε αυτές βάσεις, οι οποίες θα παρασχεθούν από τον ανάδοχο των μεταλλικών κατασκευών. Οι βάσεις θα ενσωματωθούν στις πλάκες κατά την σκυροδέτηση, όπως απεικονίζεται στα σχέδια της μελέτης και του παραρτήματος. Οι βάσεις θα πρέπει να τοποθετηθούν με ακρίβεια και να είναι συνεπίπεδες με την επιφάνεια βάδισης. Οι οπές των κοχλιών θα πρέπει να παραμείνουν καθαρές προκειμένου να κοχλιωθούν οι ορθοστάτες.

2 Προμήθεια και διάστρωση δαπέδου από σκυρόδεμα - αποκατάσταση επιστρώσεων.

2.1 Διαμόρφωση του πυθμένα της σήραγγας.

Ο πυθμένας της σήραγγας και του πλευρικού βοηθητικού χώρου διαμορφώνονται στην στάθμη που ορίζουν τα σχέδια της εγκεκριμένης μελέτης. Για τον σκοπό αυτόν αποξηλώνεται το υφιστάμενο δάπεδο και αφαιρούνται τα υλικά επιχώσης, ενώ τα βραχώδη τοιχώματα και ο πυθμένας της σήραγγας διαμορφώνονται καταλλήλως με μηχανικά μέσα, ούτως ώστε να καταστεί δυνατή η διαμόρφωση του προβλεπόμενου διαδρόμου. Κατά την εκσκαφή/εκβραχισμό του πυθμένα θα διαμορφωθεί αύλακα για την διέλευση των Η/Μ δικτύων, καθώς και επιφάνειες έδρασης των βάθρων του πλαισίου ΠΤ1.1. Η εργασία θα γίνει με βαριά πιστολέτα κατεδάφισης (πεπιεσμένου αέρα) ή μικρό αυτοκινούμενο μηχάνημα. Κατά την εκτέλεση της εργασίας ο ανάδοχος οφείλει να λάβει μέτρα για τον περιορισμό της σκόνης, την προστασία του διακόσμου και την καθαριότητα του χώρου.
Οι στάθμη του νέου πυθμένα της σήραγγας προσδιορίζεται στα σχέδια της μελέτης. Ο επί τόπου προσδιορισμός της θα γίνει σε συνεργασία με τον επιβλέποντα, προκειμένου να διασφαλιστεί ότι θα επαρκεί για την διέλευση των προβλεπόμενων Η/Μ εγκαταστάσεων και κατασκευών.
Μετά την τοποθέτηση και το τσιμεντάρισμα των αγωγών και των φρεατίων Η/Μ από τον αντίστοιχο ανάδοχο, στο κεντρικό τμήμα του πυθμένα της σήραγγας θα διαστρωθεί βάση από άοπλο σκυρόδεμα για την υποδοχή των σιδηροτροχειών. Στην κατασκευή της βάσης θα χρησιμοποιηθεί εργοταξιακό σκυρόδεμα με μέγιστο κόκκο αδρανούς διερχόμενο από το κόσκινο των 8mm (γαρμπύλι), που θα περιέχει 250kg τσιμέντου ανά κυβικό μέτρο.

2.2 Βάσεις έδρασης πλαισίου ΠΤ1.1.

Οι βάσεις του πλαισίου ΠΤ1.1. θα λαξευθούν στο βραχώδες δάπεδο της σήραγγας, σε θέσεις που θα υποδείξει ο επιβλέπων. Η ακριβής διαμόρφωση των βάσεων θα προσδιοριστεί κατά την φάση της κατασκευής. Ανάλογα με την κατάσταση του βράχου ο επιβλέπων μπορεί να απαιτήσει την διαμόρφωση βάσεων από σκυρόδεμα, ή/και τον εγκιβωτισμό των δοκών του πλαισίου με σκυρόδεμα. Στο πλαίσιο της διαμόρφωσης των βάσεων έδρασης θα γίνει πλήρης καθαρισμός του εγκοίλου στην περιοχή αυτή από τα προϊόντα διάνοιξης της σήραγγας και τις επιχώσεις.

2.3 Πρόπλακες πλαισίου ΠΤ1.1.

Το πλαίσιο ΠΤ1.1 καλύπτεται με πρόπλακες από ωπλισμένο σκυρόδεμα ποιότητας C20/25, οι οποίες κατασκευάζονται και τοποθετούνται σύμφωνα με τα σχέδια του παραρτήματος. Οι πρόπλακες τοποθετούνται σε ηλικία 7 ημερών, και αμέσως διαστρώνεται το σκυρόδεμα του δαπέδου με τον πρόσθετο οπλισμό. Οι ακριβείς διαστάσεις του πλαισίου ΠΤ1.10 -και κατά συνέπεια των προπλακών- θα καθοριστούν μετά την διαμόρφωση του πυθμένα της σήραγγας.

2.4 Επίστρωση δαπέδου σήραγγας.

Το δάπεδο της σήραγγας και του πλευρικού βοηθητικού χώρου επιστρώνεται με σκυρόδεμα ποιότητας C20/25, του οποίο η επιφάνεια θα δεχθεί κατεργασία με έκπλυση της τσιμεντόπαστας προκειμένου να αναδειχθούν τα αδρανή. Το σκυρόδεμα θα είναι ειδικής σύνθεσης, και θα αποτελείται από άμμο ποταμού, ασβεστολιθικό γαρμπίλι και περιορισμένη ποσότητα μεγαλύτερων αδρανών (πχ σύντριμμα, θραυστό). Τα αδρανή θα είναι υπόλευκα έως φαιά, και η ακριβής αναλογία τους θα καθοριστεί κατόπιν δοκιμών, προκειμένου να επιτευχθεί το επιθυμητό αποτέλεσμα. Το σκυρόδεμα θα περιέχει τουλάχιστον 300kg τσιμέντο ανά κυβικό μέτρο, και ο λόγος νερού - τσιμέντου θα περιοριστεί σε λιγότερο από 0,45 με την χρήση υπερευστοποιητή. Η τελειωμένη επιφάνεια θα είναι ομαλή και επίπεδη, πλην όμως αδρή, με ομοιόμορφο ανάγλυφο και ομοιόμορφη διάταξη των αδρανών. Θα έχει ομαλή και ομοιόμορφη κατά μήκος κλίση, μηδενική εγκάρσια κλίση, και δεν θα συγκρατεί νερά σε καμία θέση. Ειδικά το δάπεδο του βοηθητικού χώρου θα έχει ρύση προς τον διάδρομο.
Για την έγκριση της σύνθεσης και της μεθόδου κατεργασίας του δαπέδου ο ανάδοχος θα κατασκευάσει δείγμα ή δείγματα επιφάνειας όχι μικρότερης από 3m² το καθένα. Το δείγμα θα πρέπει να παρουσιάζει τα

γενικά χαρακτηριστικά που περιγράφονται παραπάνω, να υπάγεται στην κατηγορία C20/25, και να ακολουθεί τα οριζόμενα στο παρόν άρθρο.
Προ της σκυροδέτησης η σήραγγα θα καθαριστεί και θα σκουπιστεί καλά. Οι σταλαγμιτικές επιφάνειες θα καλυφθούν με φύλλο νάυλον για να προστατευθούν από τις πιτσιλιές σκυροδέματος. Οι ελεύθερες πλευρές θα καλουπωθούν μέχρι την στάθμη του δαπέδου, και οι τύποι θα μπορούν να χρησιμοποιηθούν ως οδηγοί. Το σκυρόδεμα θα έχει περιορισμένη εργασιμότητα (κατηγορία κάθισης 1 ή 2), και η διάστρωσή του θα γίνεται με βαρειά τύπανση (κοπάνισμα) με τον πήχη, προκειμένου τα αδρανή της επιφάνειας να λάβουν την κατάλληλη διάταξη. Το δάπεδο θα πρέπει να έρχεται σε τέλεια επαφή με τα τοιχώματα της σήραγγας και με τις ράγες του σιδηροδρόμου. Στην εσωτερικά παρειά των σιδηροτροχιών θα διαμορφωθούν αύλακες 3,5x3,5cm, «τραβηχτές», με καθαρές και ακριβείς ακμές, προκειμένου να είναι εφικτή η κύλιση του βαγονέτου.
Μετά την ολοκλήρωση της διάστρωσης και αφού απορροφηθούν τα όποια νερά λόγω εξίδρωσης, αλλά πάντως σε πρώιμο στάδιο της πήξης, θα εφαρμοστεί με ψεκασμό αδρανοποιητής. Ακολούθως, μόλις ολοκληρωθεί η πήξη στην μάζα του σκυροδέματος, θα γίνει έκπλυση της αδρανοποιημένης τσιμεντόπαστας με την χρήση σκληρής βούρτσας, τριβιδιού και περιορισμένης ποσότητας τρεχούμενου νερού. Απαγορεύεται ρητά η χρήση υδροβολής. Κατά την έκπλυση θα καθαριστούν πλήρως και οι εμφανείς επιφάνειες των σιδηροτροχειών. Ο ανάδοχος θα πρέπει να λάβει υπόψη τους τις ιδιαιτερότητες της συγκεκριμένης μεθόδου, καθώς και τις ιδιαιτερότητες λόγω του χώρου (θερμοκρασία - υγρασία) κατά την εφαρμογή της τεχνικής. Για τον σκοπό αυτό απαιτείται η κατασκευή των δειγμάτων (μέχρι τέσσερα δείγματα του 1,5m² έκαστο) να γίνει στο εσωτερικό της σήραγγας. Για την έκπλυση ο ανάδοχος θα διαμορφώσει ειδικές θέσεις (λάκκους) συλλογής της τσιμεντόπαστας και των νερών, τα οποία στην συνέχεια θα απομακρύνει εκτός του σπηλαίου. Οι θέσεις αυτές θα διαμορφωθούν σε θέσεις που θα υποδείξει ο επιβλέπων. Η κάλυψη (επίστρωση) των θέσεων αυτών θα γίνει σε δεύτερη φάση. Μετά την έκπλυση της τσιμεντόπαστας θα ακολουθήσει αφαίρεση των τύπων, των φύλλων νάυλον και των λοιπών βοηθητικών κατασκευών, καθώς και καλός καθαρισμός όλων των επιφανειών της σήραγγας.
Στην θέση του πλαισίου ΠΤ1.1 θα τοποθετηθεί ανοξείδωτος οπλισμός Ø8/15 (B500c AISI316), όπως απεικονίζεται στα σχέδια του παραρτήματος. Η συνάφεια μεταξύ σκυροδέματος και προπλακών θα εξασφαλιστεί μέσω της καλής καθαριότητας και της τύπανσης του σκυροδέματος.
Κατά την διάστρωση του δαπέδου θα ενσωματωθούν σε αυτό τα στεφάνια των καλυμμάτων των Η/Μ φρεατίων και οι δίσκοι υποδοχής των αντιμικροβιακών ταπήτων. Πριν την διάστρωση του δαπέδου θα πρέπει να έχει κατασκευαστεί το φρεάτιο υδροσυλλογής και να έχει τοποθετηθεί το κατωκάσι της εξωτερικής πόρτας και η στεφάνη της εσχάρας υδροσυλλογής. Στο εσωτερικό του πλευρικού βοηθητικού χώρου θα δοθεί στο δάπεδο κλίση με κέντρο την θέση 0,6m πίσω από το άνοιγμα της πόρτας. Στην θέση αυτή θα τοποθετηθεί σχαράκι πλευρά 12cm και αγωγός διατομής Ø40 που θα οδηγεί τα νερά στο φρεάτιο της εσχάρας υδροσυλλογής της εισόδου του σπηλαίου.

2.5 Τοποθέτηση αγωγών παροχέτευσης των ομβρίων.

Αφορά στην εκσκαφή της τάφρου, την τοποθέτηση των αγωγών (PVC Ø100 ΕΛΟΤ), την κατάχωσή τους με άμμο, την κατασκευή των προβλεπόμενων φρεατίων υδροσυλλογής και επιθεώρησης. Η εκσκαφή θα γίνει όπως προβλέπεται από την εγκεκριμένη μελέτη με τίτλο «Μελέτη δομικής αποτίμησης, ενισχύσεων και παροχέτευσης των ομβρίων υδάτων του στεγάστρου εισόδου του σπηλαίου», και με βάση τις υποδείξεις του επιβλέποντα σχετικά με τις παρατηρήσεις της §3.3 της Τ.Ε. της εν λόγω μελέτης. Ιδιαίτερη μέριμνα θα πρέπει να καταβληθεί για την προστασία των Η/Μ δικτύων που βρίσκονται ήδη εγκατεστημένα στην περιοχή (παροχικά καλώδια Μουσείου και Αντλιοστασίου, αγωγός γειώσεως, αγωγός υδρεύσεως του αναψυκτηρίου κλπ). Το βάθος του σκάμματος καθορίζεται γενικά στο σχέδιο Υ2, ενώ το πλάτος του σκάμματος δεν θα πρέπει γενικά να υπολείπεται των 60cm.
Ο ανάδοχος θα εγκαταστήσει εντός του σκάμματος τους αγωγούς Ø100 (PVC ΕΛΟΤ), αφήνοντας αναμονή Ø50 για την αποχέτευση της βρύσης της αυλής, θα κατασκευάσει το προβλεπόμενο φρεάτιο επιθεώρησης και το φρεάτιο υδροσυλλογής στην είσοδο του σπηλαίου. Επιπλέον, θα τοποθετήσει το ανοξείδωτο στόμιο εκροής στην έξοδο του αγωγού, και θα κατασκευάσει τον κύβο από σκυρόδεμα που στερεώνει το στόμιο εκροής (σχέδια παραρτήματος). Αφού καταχώσει τους αγωγούς με άμμο και στην συνέχεια με χώμα

(προϊόντα εκσκαφών) μέχρι την στάθμη που θα του υποδείξει ο επιβλέπων, θα προσέλθει στον χώρο ο ανάδοχος των Η/Μ δικτύων για να κατασκευάσει τις Η/Μ εγκαταστάσεις, τοποθετώντας και τα αντίστοιχα φρεάτια. Στην συνέχεια ο ανάδοχος θα επανέλθει, προκειμένου να ολοκληρώσει την επίχωση, να κατασκευάσει τις επιστρώσεις και να τοποθετήσει τα καλύμματα όλων των φρεατίων.
Η επίχωση με προϊόντα εκσκαφών περιλαμβάνει συμπύκνωση. Τα υλικά διαστρώνονται σε στρώσεις πάχους μέχρι 10cm, διαβρέχονται ώστε να αποκτήσουν την βέλτιστη υγρασία και συμπυκνώνονται με βενζινοκίνητο βατραχάκι, ή άλλη ισοδύναμη μέθοδο.
Ο κύβος σκυροδέματος και το φρεάτιο υδροσυλλογής κατασκευάζονται από άοπλο σκυρόδεμα C20/25, με λείο ξυλότυπο ή μεταλότυπο (εμφανές σκυρόδεμα). Η επιφάνειά τους πρέπει να είναι λεία και χωρίς οπτικά ελαττώματα. Το φρεάτιο
-διαστάσεων 40x40cm- κατασκευάζεται από προκατασκευασμένα στοιχεία σκυροδέματος και ο πυθμένας του διαμορφώνεται με τσιμεντοκονίαμα των 400kg τσιμέντου. Οι αγωγοί δεν διακόπτονται στον πυθμένα του φρεατίου, αλλά κόβονται κατά το ήμισυ (σε δύο αντιδιαμετρικές γενέτειρες που κείνται στο ίδιο οριζόντιο επίπεδο) προκειμένου να είναι οι αγωγοί επισκέψιμοι.

2.6 Επίστρωση δαπέδου αυλής.

Μετά την ολοκλήρωση των επιχώσεων κατασκευάζεται βάση πάχους 12cm από σκυρόδεμα ποιότητας C20/25, η οποία θα καλύψει όλη την έκταση στην οποία αποξηλώθηκε το παλαιό δάπεδο. Η βάση θα κατασκευαστεί ξεχωριστά στην περιοχή των σιδηροτροχιών, ώστε να έχει την κατάλληλη στάθμη για την επανατοποθέτησή τους. Περιμετρικά των σιδηροτροχιών, επάνω στην βάση θα διαστρωθούν σχιστόπλακες Καβάλας, αντίστοιχων διαστάσεων και μορφής με αυτές του υφιστάμενου δαπέδου. Η διάστρωση θα γίνει με την ίδια τεχνική, έτσι ώστε το νέο δάπεδο να μην ξεχωρίζει από το παλαιό. Στο πλαίσιο της εργασίας αυτής θα γίνει και επισκευή του διατηρούμενου παλαιού δαπέδου, με επανατοποθέτηση των αποκολλημένων πλακών και αρμολόγηση, στις θέσεις που θα υποδείξει ο επιβλέπων. Στο διάστημα μεταξύ των σιδηροτροχιών θα γίνει διάστρωση σκυροδέματος με την ίδια τεχνική που προβλέπεται για το εσωτερικό της σήραγγας (§2.4). Για την διάστρωση και την αρμολόγηση των πλακών θα χρησιμοποιηθεί τσιμεντοκονίαμα των 400kg τσιμέντου. Κατά την εκτέλεση των επιστρώσεων θα γίνει και η τοποθέτηση των στεφανιών των καλυμμάτων όλων των φρεατίων.
Πριν την διάστρωση της αυλής θα πρέπει να έχει κατασκευαστεί το φρεάτιο υδροσυλλογής και να έχει τοποθετηθεί το κατωκάσι της εξωτερικής πόρτας και η στεφάνη της εσχάρας υδροσυλλογής. Οι στάθμες και οι κλίσεις του δαπέδου της αυλής ορίζονται στην αρχιτεκτονική μελέτη του διαδρόμου επισκεπτών, και θα χαραχθούν σύμφωνα με τις υποδείξεις του επιβλέποντα.

3 Ανακατασκευή λιθοδομών εισόδου.

3.1 Λιθοδομές παραπλεύρως της ράμπας εισόδου στο σπήλαιο.

Οι λιθοδομές (χτιστοί πάγκοι) που επηρεάζονται από την διαμόρφωση ράμπας εισόδου στο σπήλαιο θα καθαιρεθούν κατά την φάση διαμόρφωσης της ράμπας. Οι λίθοι θα καθαριστούν και θα επαναχρησιμοποιηθούν, ενώ τα κονιάματα και τα πετραδάκια (τσιβίκια) θα απορριφθούν καταλλήλως.
Οι νέες λιθοδομές θα κτιστούν με τις ίδιες γενικές διαστάσεις, στην ίδια θέση, με τα προϊόντα καθαιρέσεων, καθώς και με νέους λίθους (συμπλήρωμα) από υπόφαιο έως φαιό ασβεστόλιθο προελεύσεως λατομείου. Ο τρόπος δόμησης θα μιμείται τον τρόπο δόμησης των αρχικών τοίχων, ενώ η επίστεψη με πλάκες Καβάλας θα είναι αντίστοιχης μορφής με την υφιστάμενη επίστεψη. Η δόμηση θα γίνει με τσιμεντοκονίαμα των 300kg τσιμέντου, στο οποίο θα χρησιμοποιηθεί πλαστικοποιητής μάζης. Οι λιθοδομές δεν θα δεχθούν ιδιαίτερη αρμολόγηση, αλλά οι αρμοί τους θα διαμορφωθούν με επιμέλεια κατά την δόμηση ώστε να μοιάζουν με τους αρμούς των παρακείμενων τοίχων. Μετά την ολοκλήρωση της κατασκευής, οι νέοι τοίχοι δεν θα πρέπει να διαφέρουν εμφανώς στην μορφή και τον τρόπο δόμησης από τους υφιστάμενους τοίχους.
Η θεμελίωση των τοίχων θα γίνει με θεμέλιο από άοπλο σκυρόδεμα κατηγορίας C16/20, διατομής διαστάσεων 0,60x0,15m. Το θεμέλιο θα εδραστεί σε ακλόνητο έδαφος, σε βάθος που θα υποδείξει ο επιβλέπων κατά την κατασκευή.

3.2 Λιθοδομές εισόδου σπηλαίου.

Πρόκειται για τις λιθοδομές που διαμορφώνουν τις παρειές της σήραγγας στην περιοχή της εισόδου, τους τοίχους του πλευρικού βοηθητικού χώρου και την όψη του στομίου της σήραγγας. Οι τοίχοι αυτοί διαπιστώθηκε ότι έχουν ρηχή θεμελίωση σε χαλαρό έδαφος (χαλαρό επίχωμα 3Α), και επομένως δεν μπορούν να διατηρηθούν μετά την ταπείνωση του δαπέδου της σήραγγας και του βοηθητικού χώρου. Η καθαίρεση και αναδόμησή τους θα γίνουν τμηματικά και παράλληλα με τις εργασίες ταπείνωσης του δαπέδου της σήραγγας.

Η καθαίρεση και αναδόμηση των τοίχων θα γίνει με την ακόλουθη σειρά: Αρχικά θα γίνει υποστύλωση του κεντρικού ασβεστολιθικού τεμάχους πάνω από την είσοδο με έξι σωλήνες ικριωμάτων με πατόβιδες. Στην συνέχεια θα καθαιρεθεί ο νότιος τοίχος της σήραγγας, από την θύρα του βοηθητικού χώρου και μέχρι το δυτικό πέρας του. Στην θέση αυτή θα διαμορφωθεί νέα στάθμη θεμελίωσης, και ο τοίχος θα αναδομηθεί. Μία εβδομάδα μετά την αναδόμηση θα αποξηλωθεί η υποστύλωση, και θα γίνει η καθαίρεση του τμήματος του τοίχου από την θύρα του πλευρικού βοηθητικού χώρου και μέχρι το ανατολικό πέρας του. Κατά αντίστοιχο τρόπο με το προηγούμενο τμήμα του τοίχου, θα διαμορφωθεί νέα στάθμη θεμελίωσης και ο τοίχος θα αναδομηθεί. Αφού ολοκληρωθεί ο νότιος τοίχος της σήραγγας, θα ακολουθήσει η ανακατασκευή του βόρειου τοίχου, και αμέσως μετά των τοίχων του βοηθητικού χώρου. Τέλος, θα κτιστεί εκ νέου η λιθοδομή που διαμορφώνει το στόμιο της σήραγγας πέριξ της θύρας εισόδου.

Οι λιθοδομές θα κτιστούν με ονομαστικό πάχος 0,50m. Το πάχος αυτό θα αποτελέσει το πραγματικό πάχος της λιθοδομής μόνο στην νότια λιθοδομή της σήραγγας, στην θέση που διαχωρίζει την σήραγγα από τον παρακείμενο βοηθητικό χώρο. Στους υπόλοιπους τοίχους, στους οποίους η πίσω παρειά της λιθοδομής εφάπτεται στον βράχο, το πάχος θα είναι προφανώς κυμαινόμενο, και μπορεί να υπολείπεται ή να υπερβαίνει το 0,5m. Σε κάθε περίπτωση, το πάχος των τοίχων αυτών θα το ορίσει ο επιβλέπων.

Οι νέες λιθοδομές θα κτιστούν με τα προϊόντα καθαιρέσεων, καθώς και με νέους λίθους (συμπλήρωμα) από υπόφαιο έως φαιό ασβεστόλιθο προελεύσεως λατομείου. Ο τρόπος δόμησης θα μιμείται τον τρόπο δόμησης των αρχικών τοίχων. Η δόμηση θα γίνει με ιδιαίτερη επιμέλεια ως προς την διάταξη των λίθων, κατά δόμους (στρώσεις τοιχοποιίας) ύψους 40cm, σύμφωνα με τα σχέδια του παραρτήματος. Ο κάθε δόμος θα έχει επίπεδο και οριζόντιο τελείωμα, στο οποίο θα τοποθετείται ως οπλισμός συγκολλητό ανοξείδωτο (AISI 304) πλέγμα Ø3/40mm ή ισοδύναμο. Οι λίθοι θα έχουν καλή εμπλοκή τόσο στην διαμήκη όσο και στην εγκάρσια έννοια, και τα μεταξύ τους κενά θα γεμίζονται με επιμέλεια με κονίαμα και τσιβίκια. Η δόμηση θα γίνει με τσιμεντοκονίαμα των 300kg τσιμέντου, στο οποίο θα χρησιμοποιηθεί πλαστικοποιητής μάζης. Οι λιθοδομές δεν θα δεχθούν ιδιαίτερη αρμολόγηση, αλλά οι αρμοί τους θα διαμορφωθούν με επιμέλεια κατά την δόμηση ώστε να μοιάζουν με τους αρμούς των παρακείμενων τοίχων. Μετά την ολοκλήρωση της κατασκευής, οι νέοι τοίχοι δεν θα πρέπει να διαφέρουν εμφανώς στην μορφή και τον τρόπο δόμησης από τους υφιστάμενους τοίχους.

Η θεμελίωση των τοίχων μπορεί να γίνει απευθείας στον ασβεστόλιθο του πυθμένα της σήραγγας, ή με την μεσολάβηση θεμελίου από άοπλο σκυρόδεμα κατηγορίας C16/20. Σε κάθε περίπτωση, ο πυθμένας στην θέση έδρασης των λιθοδομών θα είναι διαμορφωμένος σε οριζόντια τμήματα, που μπορεί να παρουσιάζουν βαθμίδες κατά μήκος του τοίχου αλλά όχι κατά το πλάτος του.

ΠΑΡΑΡΤΗΜΑ ΙΙ – Ειδική Συγγραφή Υποχρεώσεων

1 Περιορισμοί και ειδικές απαιτήσεις

Η εργασία εντός του σπηλαίου υπόκειται σε σημαντικούς περιορισμούς για λόγους ασφαλείας του προσωπικού και για την προστασία του σταλαγμιτικού διακόσμου. Όλες οι μεταφορές εντός του σπηλαίου γίνονται χειρωνακτικά. Απαγορεύεται η κυκλοφορία εκτός του διαδρόμου. Κατά την μεταφορά αντικειμένων απαιτούνται ιδιαίτερα μέτρα προστασίας (όπως η επένδυση με μαλακό περιτύλιγμα των μεταφερόμενων αντικειμένων), ιδίως όταν η διακίνηση γίνεται μέσω στενών διόδων. Απαγορεύεται η κάθε είδους κατεργασία υλικών και αντικειμένων από σκυρόδεμα ή μέταλλο (ενδεικτικά λάξευση, τρόχισμα, κοπή λείανση, διάτρηση, συγκόλληση), εκτός από συγκεκριμένες περιπτώσεις που αναφέρονται ρητά στα άρθρα της Τεχνική Περιγραφής Εργασιών. Απαγορεύεται γενικά η χρήση αερίων, φλόγας και εύφλεκτων υλικών, καυστικών και όξινων υλών. Η μέθοδος εργασίας εντός του σπηλαίου θα πρέπει σε κάθε περίπτωση να τυγχάνει της έγκρισης του επιβλέποντα.

2 Γενικές υποχρεώσεις του αναδόχου

Ο ανάδοχος αναλαμβάνει εξολοκλήρου κάθε δαπάνη αναγκαία για την ολοκληρωμένη εκτέλεση της προμήθειας και τοποθέτησης των περιγραφόμενων ειδών. Ειδικότερα, ο ανάδοχος εκτός από την δαπάνη προμήθειας των ειδών υποχρεούται α) για την προσφορά εργασίας από κατάλληλο, εξειδικευμένο και έμπειρο προσωπικό, και β) για την διάθεση των κάθε είδους εργαλείων, μηχανημάτων και λοιπού εξοπλισμού που μπορεί να απαιτηθεί, προκειμένου να ολοκληρωθεί η οριστική τοποθέτηση των περιγραφόμενων ειδών. Τέλος, ο ανάδοχος αναλαμβάνει πλήρως την εργοδοτική ευθύνη για το προσωπικό που απασχολεί στο πλαίσιο της παρούσας προμήθειας. Αναλυτικότερα, ο ανάδοχος υποχρεούται:

- Να προγραμματίσει τις εργασίες του σύμφωνα με το χρονοδιάγραμμα που αδρομερώς περιγράφεται στην Τεχνική Έκθεση, και το οποίο θα συγκεκριμενοποιεί ή τροποποιεί κατά περίπτωση η Υπηρεσία με έγγραφες ειδοποιήσεις.
- Να συνεκτιμήσει κατά την οργάνωση της εργασίας του τις ιδιαίτερες συνθήκες που επικρατούν στο σπήλαιο, καθώς και τους γενικότερους περιορισμούς του εργοταξίου όπως περιγράφονται στην παρούσα έκθεση, και όπως κατά περίπτωση θα προσδιορίζονται από τον επιβλέποντα και τον συντονιστή μέτρων ασφαλείας του έργου.
- Να συμμορφώνεται με τις εντολές των επιβλεπόντων.
- Να διαθέσει τεχνικό ασφαλείας για το προσωπικό που απασχολεί, και να καταστρώσει Σχέδιο Ασφάλειας και Υγείας για το προσωπικό του, λαμβάνοντας υπόψη τις υποδείξεις του συντονιστή μέτρων ασφαλείας του έργου, καθώς και τους ιδιαίτερους κινδύνους που υφίστανται στο σπήλαιο, ένα γενικό περίγραμμα των οποίων παρατίθεται στην §8.
- Να διαθέσει στο προσωπικό του τα κατάλληλα Μέσα Ατομικής Προστασίας, και να μεριμνήσει για την ορθή χρήση τους.
- Να διαθέτει σε διαρκή βάση Υπεύθυνο Εργοταξίου, ο οποίος θα προΐσταται των εργασιών που εκτελεί το προσωπικό του αναδόχου στο σπήλαιο, και ο οποίος θα είναι υπεύθυνος για την επικοινωνία με τον επιβλέποντα του έργου και με την Υπηρεσία γενικότερα.
- Να διατηρεί τους χώρους του εργοταξίου καθαρούς, και να μην αφήνει σωρευμένα απορρίμματα, υλικά ή εργαλεία στον χώρο του εργοταξίου.

Επιπλέον ο ανάδοχος αναλαμβάνει την δαπάνη:

α) για την συγκέντρωση και αποκομιδή των απορριμμάτων που θα παραχθούν κατά την εργασία του.

β) για την εκτέλεση των εργαστηριακών δοκιμών που απαιτούνται στο πλαίσιο των ελέγχων ποιότητας.

γ) για την αποκατάσταση των όποιων φθορών προκαλέσει στον σταλαγμιτικό διάκοσμο ή σε κατασκευές και εξοπλισμό του εργοταξίου (της Υπηρεσίας ή τρίτων), διαθέτοντας για τον σκοπό αυτό εξειδικευμένο προσωπικό, υλικά και εξοπλισμό. Η αποκατάσταση των φθορών/ζημιών θα γίνεται σε κάθε

περίπτωση σύμφωνα με τις υποδείξεις και υπό την επίβλεψη της Υπηρεσίας, και κατόπιν σχετικής έγκρισης.

3 Γενικές διαστάσεις των προμηθευόμενων ειδών και τροποποιήσεις.

Ανεξάρτητα από το εάν τα προμηθευόμενα είδη περιγράφονται σε διαστασιολογημένα σχέδια, αποτελεί πάντα ευθύνη του αναδόχου η επαλήθευση των διαστάσεων με την λήψη επί τόπου μετρήσεων. Τυχόν διαφορά ή ανακρίβεια των σχεδίων θα επισημαίνεται στον επιβλέποντα, προκειμένου να δοθούν σχετικές οδηγίες για τις τελικές διαστάσεις των ειδών.

Η Υπηρεσία διατηρεί το δικαίωμα να μεταβάλει ειδικές διαστάσεις των ειδών (παραδείγματος χάριν λόγω αλλαγής της θέσης των ορθοστατών των κιγκλιδωμάτων, ή άλλων ειδών, ή των θέσεων στήριξης κ.λπ.) με γνώμονα την βέλτιστη προσαρμογή των ειδών στον σταλαγμιτικό διάκοσμο και την καλύτερη λειτουργικότητα του εξοπλισμού. Για τον λόγο αυτό ο ανάδοχος θα πρέπει να αναμένει για επιβεβαίωση των ειδικών διαστάσεων που αναγράφονται στα σχέδια πριν προχωρήσει στην διαμόρφωση των επί μέρους ειδών.

4 Τεχνικές υποχρεώσεις του αναδόχου

Ο ανάδοχος αναλαμβάνει εξολοκλήρου κάθε δαπάνη που συνδέεται άμεσα ή έμμεσα με την ολοκλήρωση της προμήθειας και εγκατάσταση των ειδών της παρούσας προμήθειας. Ενδεικτικά -και όχι περιοριστικά- ο ανάδοχος αναλαμβάνει την προμήθεια όλων των ειδών που περιγράφονται στην παρούσα έκθεση, κύριων και βοηθητικών, καθώς και κάθε άλλου υλικού, ενσωματούμενου και μη, που είναι αναγκαίο για την οριστική εγκατάσταση των περιγραφόμενων ειδών. Στο πλαίσιο αυτό οφείλει να διαθέσει κατάλληλα εργαλεία, μηχανήματα και τεχνικό εξοπλισμό, καθώς και να προσφέρει την αναγκαία εργασία, αναλαμβάνοντας πλήρως την εργοδοτική ευθύνη και κάθε εργοδοτική δαπάνη. Στην περίπτωση ειδών ή υλικών των οποίων η τοποθέτηση θα γίνει από το προσωπικό της Υπηρεσίας για λόγους προστασίας του διακόσμου, ο ανάδοχος εξακολουθεί να βαρύνεται με την προμήθεια και προσκόμιση των ειδών ή των υλικών αυτών (είδη σκυροδέματος, σκυρόδεμα, κονιάματα κ.λπ.) μέχρι την θέση εφαρμογής τους.

Στις υποχρεώσεις του αναδόχου περιλαμβάνεται ρητά η αποξήλωση, αποκομιδή και απόρριψη των παλαιών ειδών από σκυρόδεμα που βρίσκονται ήδη εντός του σπηλαίου, ακόμη κι αν αυτή δεν μνημονεύεται ξεχωριστά στα αντίστοιχα άρθρα της Τ.Ε. ή της Τ.Π.Υ.Κ. Ως αποξήλωση νοείται η πλήρης αποξήλωση ή η αποξήλωση μέχρι του σημείου που θα υποδείξει ο επιβλέπων. Στην περίπτωση κατασκευών από σκυρόδεμα των οποίων η αποξήλωση θα γίνει από το προσωπικό της Υπηρεσίας για λόγους προστασίας του διακόσμου, ο ανάδοχος εξακολουθεί να βαρύνεται με την αποκομιδή και απόρριψή τους.

5 Ποιοτικός έλεγχος και παραλαβή των ειδών

Η παραλαβή των ειδών θα γίνεται μετά την οριστική τοποθέτησή τους, εκτός κι εάν προβλέπεται διαφορετικά στα άρθρα της Τ.Ε. Παραλαμβάνονται μόνο ολοκληρωμένα, πλήρως εγκαταστημένα και αυτοτελή είδη, εκτός από της περιπτώσεις που η σύμβαση ορίζει ότι τα είδη δεν θα εγκατασταθούν. Η παραλαβή θα γίνεται κατόπιν ποιοτικού ελέγχου προκειμένου να διασφαλιστεί ότι τα παραδιδόμενα είδη καλύπτουν τις προδιαγραφές της Υπηρεσίας. Διευκρινίζεται ότι:

- Είδη βιομηχανικώς παραγόμενα, όπως έτοιμα κονιάματα, κονίες, ράβδοι οπλισμού κλπ, θα παραλαμβάνονται βάσει των πιστοποιημένων χαρακτηριστικών τους. Ο ανάδοχος θα πρέπει να προσκομίζει αντίγραφα των σχετικών πιστοποιητικών που διαθέτει ο κατασκευαστής των υλικών αυτών.
- Είδη που παράγει ο ίδιος ο ανάδοχος (πχ πλάκες δαπέδου, πλίνθοι κλπ) θα ελέγχονται σύμφωνα με τον Κανονισμό Τεχνολογίας Σκυροδέματος (ΚΤΣ), με δοκιμές θλίψης σε κυβικά δοκίμια πλευράς 15cm.
- Ο ορισμός της «παρτίδας» και του ρυθμού δειγματοληψίας θα γίνει από τον επιβλέποντα, σύμφωνα με τον ΚΤΣ, και ανάλογα με την μέθοδο παραγωγής που εφαρμόζει ο ανάδοχος.
- Οι διαστάσεις των ειδών θα ελέγχονται με δειγματοληπτικές επί τόπου μετρήσεις, και τα ποιοτικά χαρακτηριστικά της επιφάνειάς τους θα ελέγχονται με οπτικό έλεγχο κατά την προσκόμιση στον χώρο του έργου.

Σε περίπτωση που κάποιο είδος αποτύχει να καλύψει τις απαιτήσεις που προδιαγράφει η σχετική μελέτη και η ΤΠΕ, ο ανάδοχος υποχρεούται στην αποξήλωσή του (εφόσον έχει εγκατασταθεί) και στην αντικατάστασή του με νέο, αντίστοιχο, που θα καλύπτει τις προδιαγραφές. Ο ανάδοχος θα βαρύνεται με κάθε σχετική δαπάνη, καθώς και με τις τυχόν ρήτρες υπερημερίας.

6 Πληρωμή του αναδόχου.

Για κάθε στάδιο της παρούσας προμήθειας του οποίου βεβαιώνεται η ορθή και ολοκληρωμένη εκτέλεση ο ανάδοχος αποζημιώνεται βάσει του προϋπολογισθέντος τιμήματος, αφού αυτό απομειωθεί κατά το ποσοστό έκπτωσης. Παραλαβές γίνονται μόνο για πλήρως ολοκληρωμένα στάδια εργασίας, όπως αυτά περιγράφονται στην Τεχνική Έκθεση. Μπορούν να παραλαμβάνονται είτε μεμονωμένα στάδια, είτε ομάδες σταδίων, ανάλογα με τον ρυθμό υλοποίησης του φυσικού αντικειμένου.

7 Συνεργασία με άλλους αναδόχους

Κατά τον χρόνο εργασίας του αναδόχου θα εργάζονται στον χώρο του σπηλαίου οι ανάδοχοι των μεταλλικών κατασκευών και Η/Μ εγκαταστάσεων, καθώς και το προσωπικό της Υπηρεσίας. Ο ανάδοχος υποχρεούται να συνεργαστεί με τους υπόλοιπους εμπλεκόμενους στο έργο σύμφωνα με τις οδηγίες που θα λαμβάνει από τον επιβλέποντα. Επιπροσθέτως οφείλει να μεριμνά ώστε να μην παρεμποδίζει ο ίδιος την εργασία των υπόλοιπων αναδόχων. Για τον λόγο αυτό ο ανάδοχος δεν μπορεί να αποθηκεύει υλικά και εργαλεία στο εσωτερικό του σπηλαίου (εκτός αν υπό κατάλληλες συνθήκες το επιτρέψει ο επιβλέπων), ενώ θα πρέπει να συνεννοείται με τον επιβλέποντα σχετικά με τους χώρους του εργοταξίου στους οποίους μπορεί να αναπτύξει δραστηριότητα.

8 Ειδικά θέματα ασφάλειας και υγείας

Ο ανάδοχος φέρει την αποκλειστική ευθύνη για την ασφάλεια του προσωπικού που απασχολεί. Στο πλαίσιο αυτό οφείλει να διαθέσει τεχνικό ασφαλείας, τον οποίο θα γνωστοποιήσει στο αρμόδιο Σ.ΕΠ.Ε και στην Υπηρεσία, να αποτιμήσει τους κινδύνους που ενέχει η κάθε εργασία, να οργανώσει καταλλήλως την εργασία και τα σχετικά με αυτή μέτρα ασφαλείας, να εκπαιδεύσει το προσωπικό του, να παράσχει μέσα ατομικής προστασίας, και να εποπτεύει την ορθή χρήση τους, καθώς και την γενικότερη εκτέλεση των εργασιών. Ανεξάρτητα με την παραπάνω αρμοδιότητα και ευθύνη του αναδόχου, η Υπηρεσία καθορίζει ως ελάχιστη στάθμη μέτρων ασφαλείας για τους κινδύνους εργασίας μέσα στο σπήλαιο τα ακόλουθα:

1. Μέτρα λόγω έλλειψης φυσικού φωτισμού.

Ως έσχατο μέτρο ασφάλειας, κάθε εργαζόμενος θα φέρει ηλεκτρικό φανό μικρού μεγέθους (ώστε να χωράει στην τσέπη), που να μην εμποδίζει την εργασία, αρκετά ισχυρού ώστε να επιτρέπει την έξοδο από το σπήλαιο χωρίς άλλο μέσο φωτισμού.

2. Μέτρα λόγω περιορισμένης δυνατότητας κίνησης.

Δοθέντος ότι το σπήλαιο διαθέτει μία και μόνο όδευση διαφυγής, θα πρέπει ο διάδρομος από την κάθε θέση εργασίας και μέχρι την έξοδο του σπηλαίου να είναι ελεύθερος από υλικά, εργαλεία, καλώδια και λοιπά είδη που θα μπορούσαν να δυσχεράνουν την κίνηση στον διάδρομο, ή θα μπορούσαν δυνητικά να πέσουν ή να σκορπίσουν στον διάδρομο.

3. Μέτρα λόγω δυσχέρειας επικοινωνίας και παροχής βοήθειας.

Ως έσχατο μέτρο ασφαλείας, θα πρέπει κατά την οργάνωση των συνεργείων να ορίζεται επικεφαλής, ο οποίος θα γνωρίζει ανά πάσα στιγμή ποιες είναι οι θέσεις εργασίας, και που βρίσκονται οι εργαζόμενοι. Η κίνηση εργαζομένων σε άλλες περιοχές από τις θέσεις εργασίας, και η κυκλοφορία εντός του σπηλαίου χωρίς πρότερη ενημέρωση του αρμοδίου επικεφαλής θα πρέπει να αποφεύγονται.

4. Κίνδυνος πτώσης σε βάραθρα - κίνδυνος πτώσης αντικειμένων.

Ως ελάχιστο μέτρο προστασίας θα απαγορεύεται η κίνηση εκτός διαδρομής επισκεπτών, καθώς και η απόθεση υλικών και εργαλείων σε θέσεις από τις οποίες μπορούν να πέσουν.

5. Μικροκλιματικές συνθήκες.

Ιδιαίτερη μέριμνα θα πρέπει να δοθεί για τον κατάλληλο ιματισμό και στον περιορισμό του φόρτου εργασίας, προκειμένου να αντιμετωπιστεί η δυσφορία που προκαλεί η πολύ υψηλή σχετική υγρασία και οι περιστασιακά αυξημένες τιμές διοξειδίου του άνθρακα εντός του σπηλαίου.

6. Φωτιά - Έκρηξη - Δηλητηρίαση.

Απαγορεύεται η προσκόμιση ή/και χρήση βιομηχανικών αερίων, εύφλεκτων υλικών, υγρών και αέριων καυσίμων, καθώς και κάθε χρήση πυρός. Σε περίπτωση που απαιτηθεί η παραβίαση κάποιου από τους όρους αυτούς, αυτό θα γίνει κατόπιν συνεννόησης με τον επιβλέποντα, και με την λήψη των αναγκαίων μέτρων.

7. Πλημύρα - Ασφυξία - Τοξικά ορυκτά.

Σχετική ορυκτολογική έρευνα που διενεργήθηκε κατά την μελέτη του έργου «Ανάδειξη σπηλαίου Πετραλώνων και αναβάθμιση των υποδομών του» απέκλεισε τους κινδύνους αυτούς στην περιοχή του διαδρόμου επισκεπτών.

ΠΑΡΑΡΤΗΜΑ ΙΙΙ – ΣΧΕΔΙΑ ΚΑΤΑΣΚΕΥΑΣΤΙΚΩΝ ΛΕΠΤΟΜΕΡΕΙΩΝ

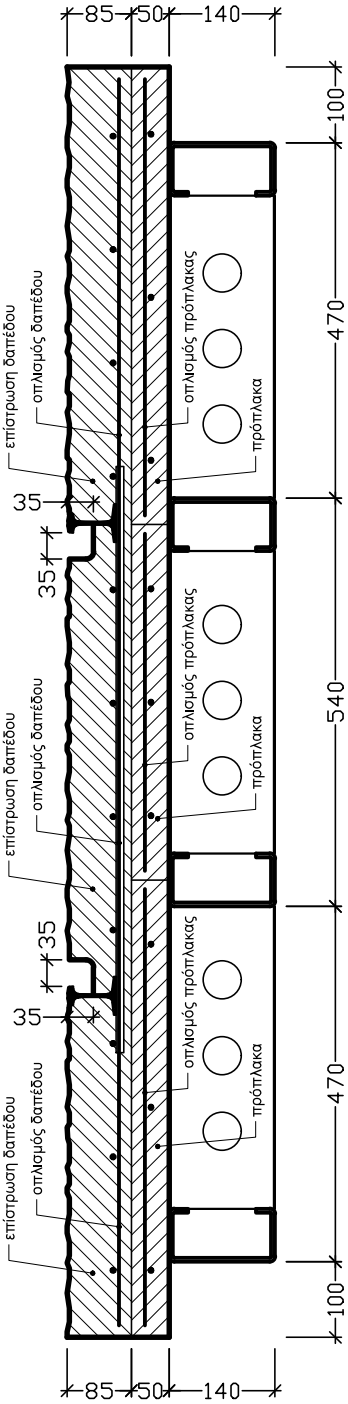

ΚΑΤΑΣΚΕΥΑΣΤΙΚΕΣ ΛΕΠΤΟΜΕΡΕΙΕΣ ΔΑΠΕΔΩΝ	
ΠΛΑΙΣΙΟ ΠΤ1.1	
Οπλισμοί σε πρόπλακες και δάπεδιο B500c AISI 316 Ø8/15	Δ1

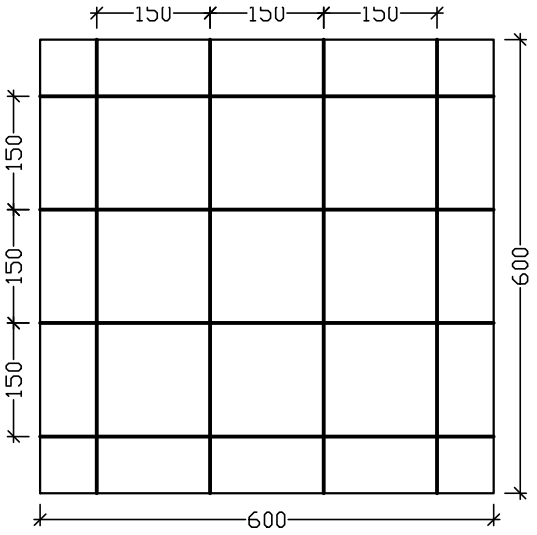

ΠΡΟΠΛΑΚΕΣ 60x60x5cm

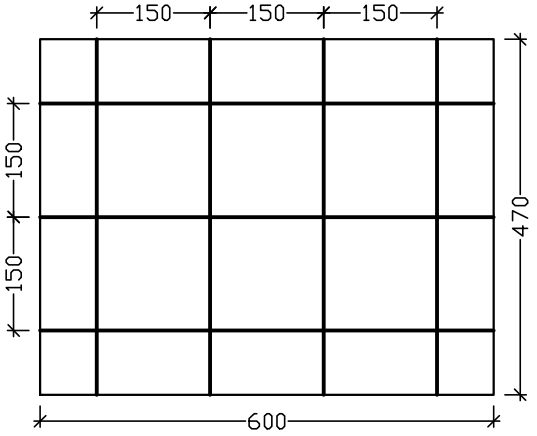

ΠΡΟΠΛΑΚΕΣ 47x60x5cm

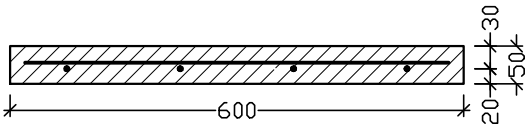

ΤΟΜΗ ΠΡΟΠΛΑΚΑΣ

ΚΑΤΑΣΚΕΥΑΣΤΙΚΕΣ ΛΕΠΤΟΜΕΡΕΙΕΣ ΔΑΠΕΔΩΝ	
ΠΡΟΠΛΑΚΕΣ	
Οπλισμοί σε πρόπλακες και δάπεδιο B500c AISI 316 Ø8/15	Δ2

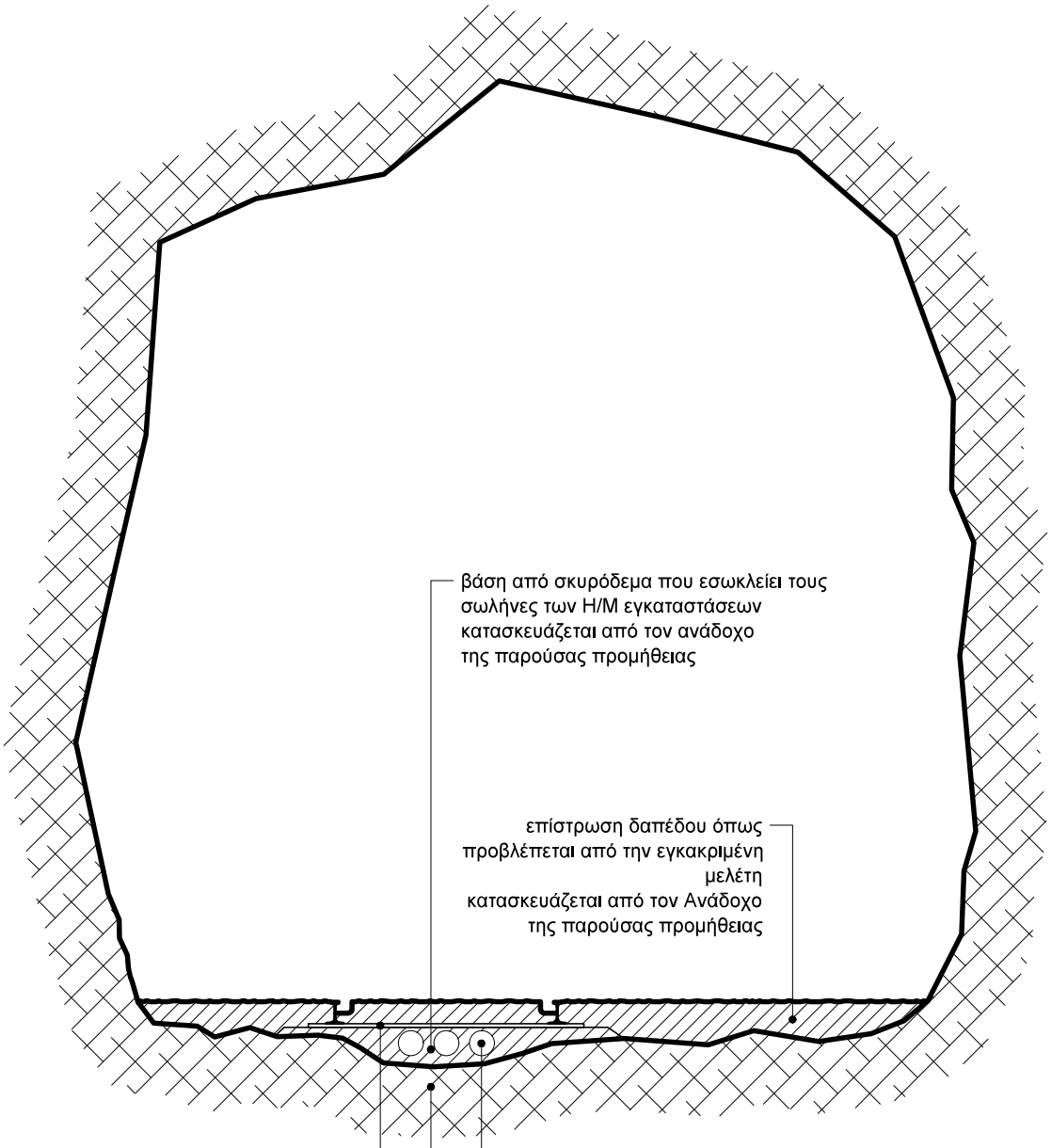

βάση από σκυρόδεμα που εσωκλείει τους σωλήνες των Η/Μ εγκαταστάσεων κατασκευάζεται από τον ανάδοχο της παρούσας προμήθειας

επίστρωση δαπέδου όπως προβλέπεται από την εγκακριμένη μελέτη κατασκευάζεται από τον Ανάδοχο της παρούσας προμήθειας

οι σιδηροτροχιές και οι μεταλλικοί στρωτήρες τους τοποθετούνται πάνω στην βάση από σκυρόδεμα από τον ανάδοχο των μεταλλικών κατασκευών

σωλήνες Η/Μ δικτύων εγκυβωτισμένοι σε σκυρόδεμα η τοποθέτησή τους και το τσιμεντάρισμά τους γίνονται από τον ανάδοχο των Η/Μ εγκαταστάσεων

διαμόρφωση πυθμένα με εκσκαφή, εκβραχισμό και συμπυκνωμένες επιχώσεις, προκειμένου να επιτευχθεί η στάθμη των μελετών κατασκευάζεται από τον ανάδοχο της παρούσας προμήθειας

ΚΑΤΑΣΚΕΥΑΣΤΙΚΕΣ ΛΕΠΤΟΜΕΡΕΙΕΣ ΔΑΠΕΔΩΝ	
ΤΥΠΙΚΗ ΔΙΑΤΟΜΗ ΔΑΠΕΔΟΥ	
Σχέδιο υπό κλίμακα 1:20. Ακριβείς διαστάσεις και στάθμες θα υποδειχθούν από τον επιβλέποτνα κατά την διάρκεια της κατασκευής.	Δ3

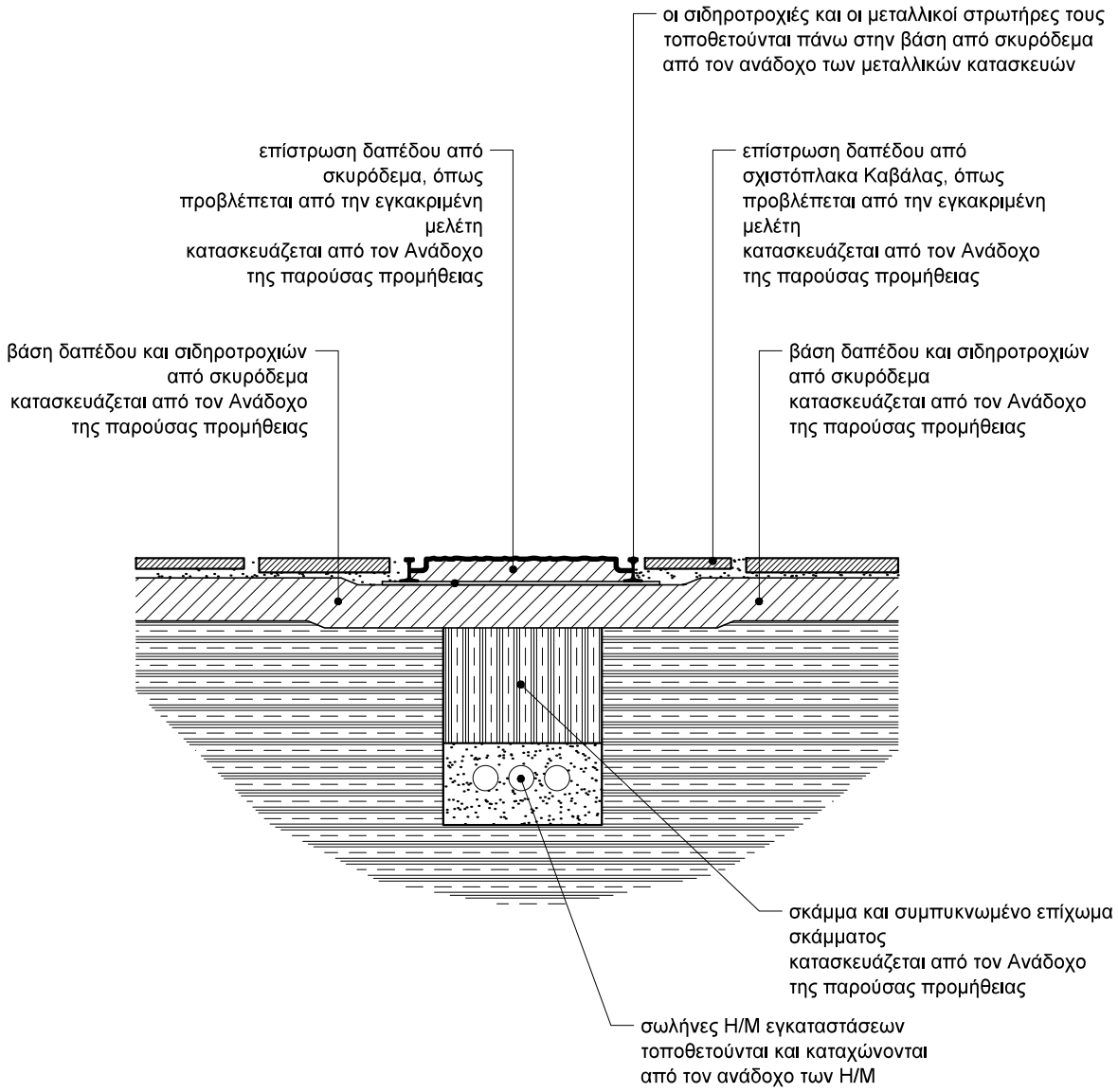

ΚΑΤΑΣΚΕΥΑΣΤΙΚΕΣ ΛΕΠΤΟΜΕΡΕΙΕΣ ΔΑΠΕΔΩΝ	
ΤΥΠΙΚΗ ΔΑΠΕΔΟΥ ΑΥΛΗΣ	
Σχέδιο υπό κλίμακα 1:20. Ακριβείς διαστάσεις και στάθμες θα υποδειχθούν από τον επιβλέποτνα κατά την διάρκεια της κατασκευής.	Δ4

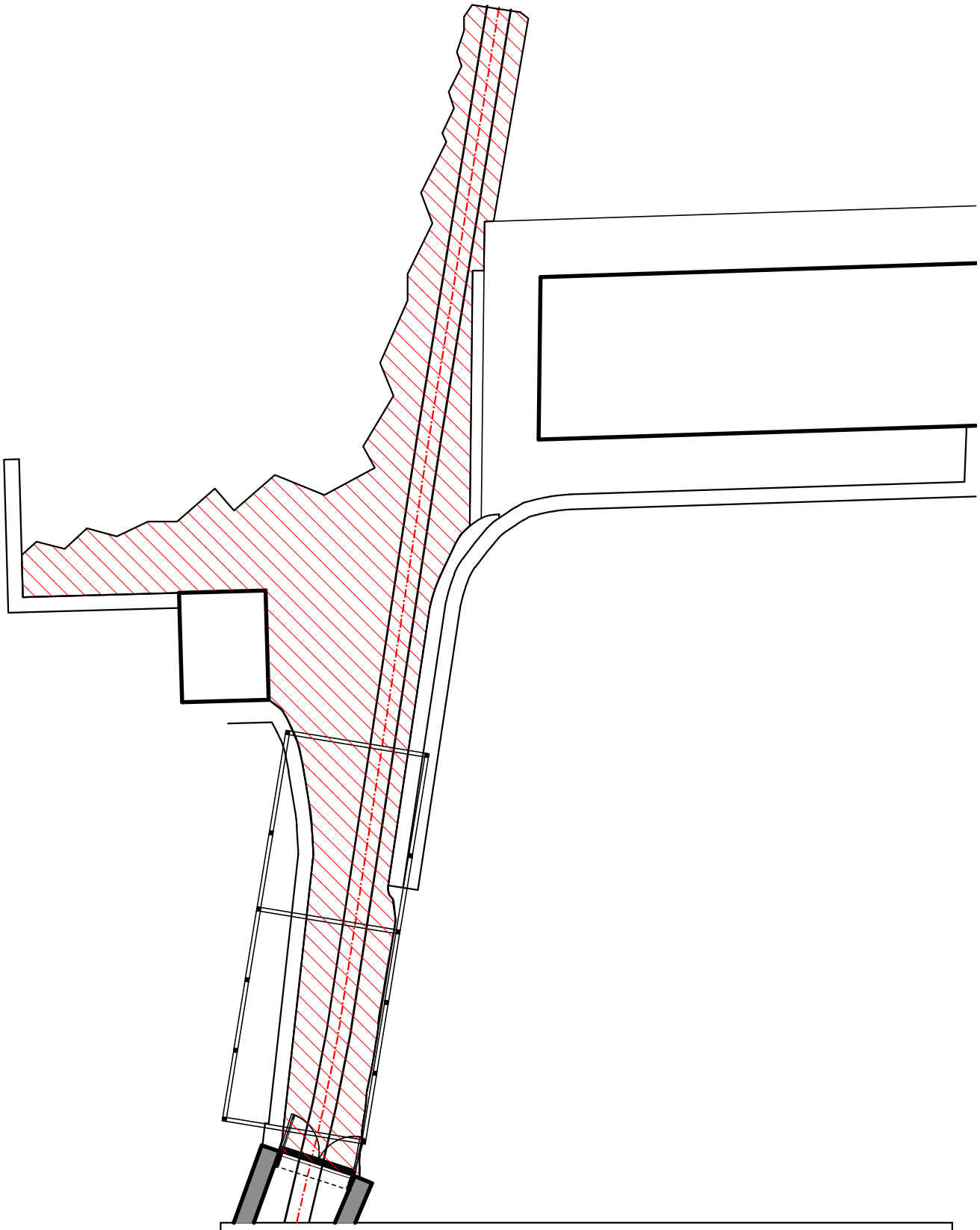

ΚΑΤΑΣΚΕΥΑΣΤΙΚΕΣ ΛΕΠΤΟΜΕΡΕΙΕΣ ΔΑΠΕΔΩΝ	
ΕΝΔΕΙΚΤΙΚΗ ΕΚΤΑΣΗ ΠΛΑΚΟΣΤΡΩΣΗΣ	
Σχέδιο υπό κλίμακα 200. Ακριβείς διαστάσεις και στάθμες θα υποδειχθούν από τον επιβλέποντα κατά την διάρκεια της κατασκευής.	Δ5

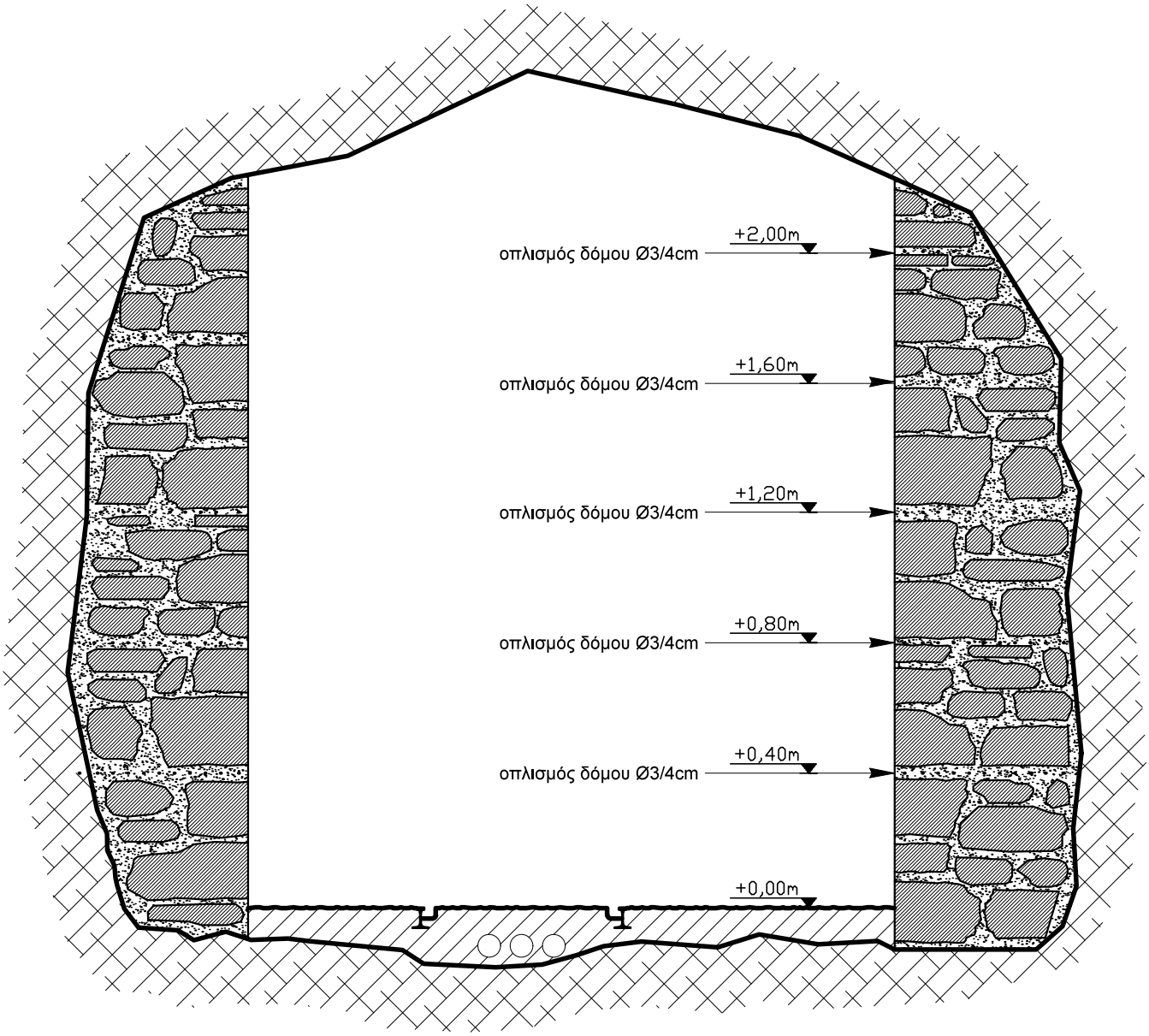

ΚΑΤΑΣΚΕΥΑΣΤΙΚΕΣ ΛΕΠΤΟΜΕΡΕΙΕΣ ΛΙΘΟΔΟΜΩΝ	
ΤΥΠΙΚΗ ΔΙΑΤΑΞΗ ΤΟΙΧΩΝ ΣΤΟΝ ΔΙΑΔΡΟΜΟ	
Σχέδιο υπό κλίμακα 1:20. Ακριβείς διαστάσεις και στάθμες θα υποδειχθούν από τον επιβλέποντα κατά την διάρκεια της κατασκευής.	Λ1

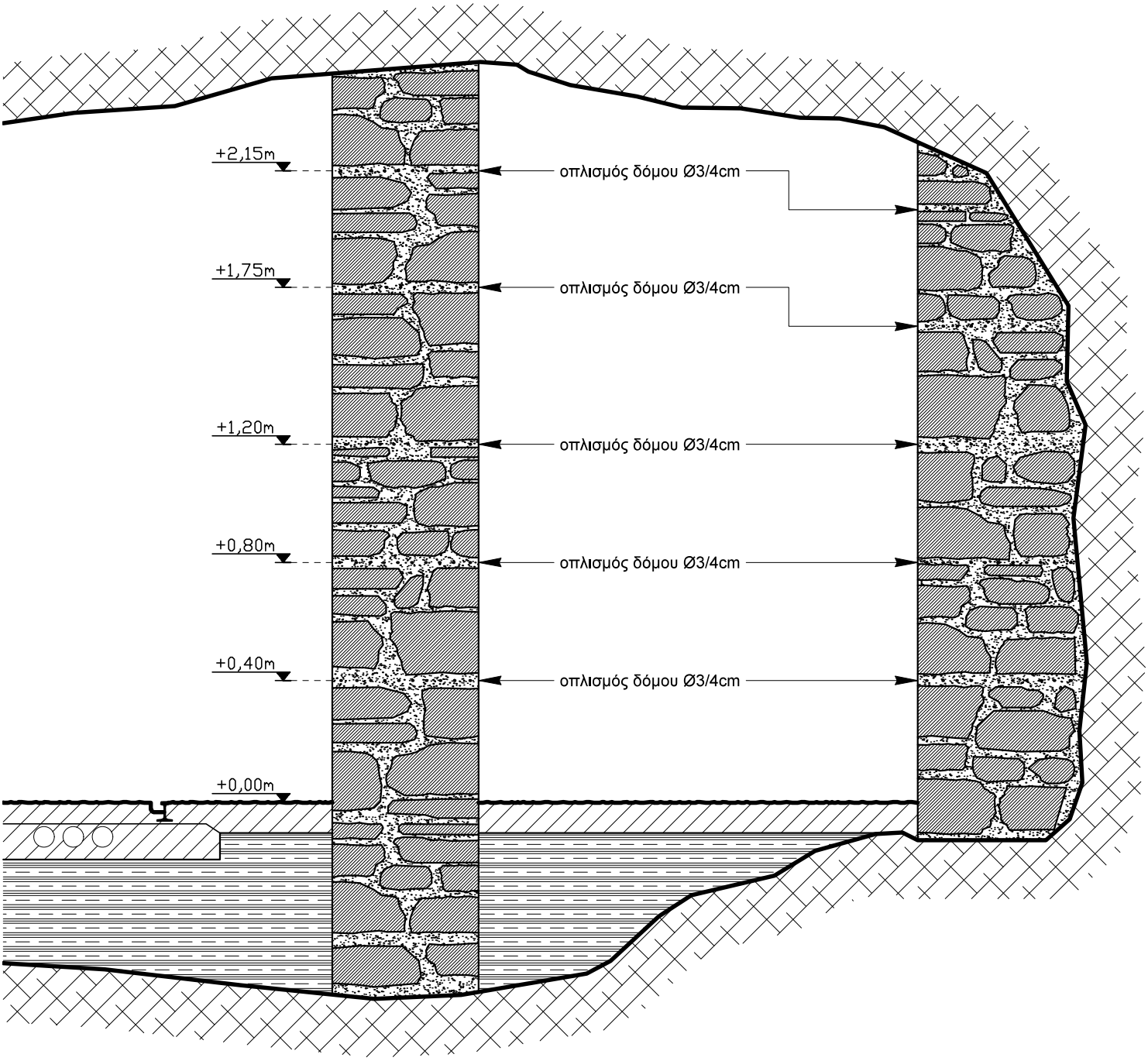

ΚΑΤΑΣΚΕΥΑΣΤΙΚΕΣ ΛΕΠΤΟΜΕΡΕΙΕΣ ΛΙΘΟΔΟΜΩΝ	
ΤΥΠΙΚΗ ΔΙΑΤΑΞΗ ΤΟΙΧΩΝ ΣΤΟΝ ΒΟΗΘΗΤΙΚΟ ΧΩΡΟ	
Σχέδιο υπό κλίμακα 1:20. Ακριβείς διαστάσεις και στάθμες θα υποδειχθούν από τον επιβλέποντα κατά την διάρκεια της κατασκευής.	Λ2

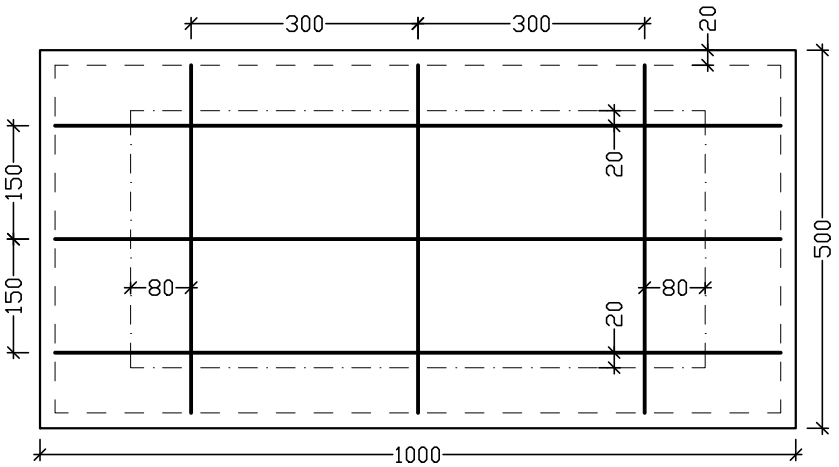

ΠΛΑΚΕΣ ΠΛΑΤΟΥΣ 0,50m

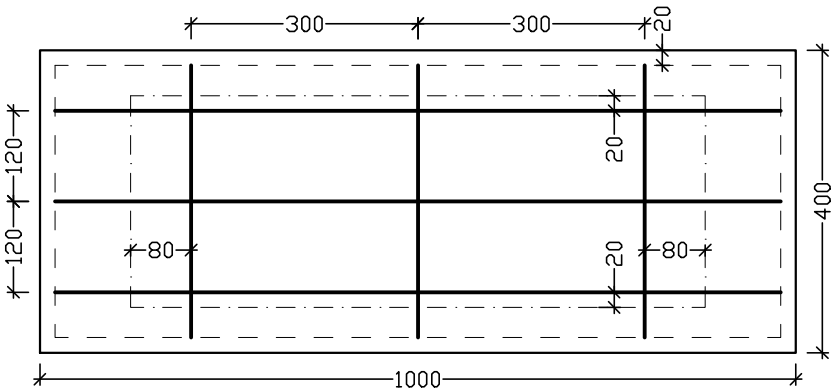

ΠΛΑΚΕΣ ΠΛΑΤΟΥΣ 0,40m

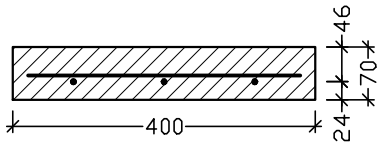

ΤΟΜΗ ΠΛΑΚΑΣ 0,40m

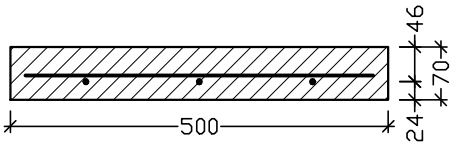

ΤΟΜΗ ΠΛΑΚΑΣ 0,50m

ΚΑΤΑΣΚΕΥΑΣΤΙΚΕΣ ΛΕΠΤΟΜΕΡΕΙΕΣ ΠΛΑΚΩΝ	
ΠΛΑΚΕΣ ΔΙΑΔΡΟΜΟΥ 1,00m	
Οι πλάκες μποορύν να κόβονται και από τις τέσσερις πλευρές, με ελάχιστο αποδεκτό όριο το περίγραμμα με γραμμή παύλα - τελεία. Οπλισμοί Ø8 B500c AISI 316	Π1

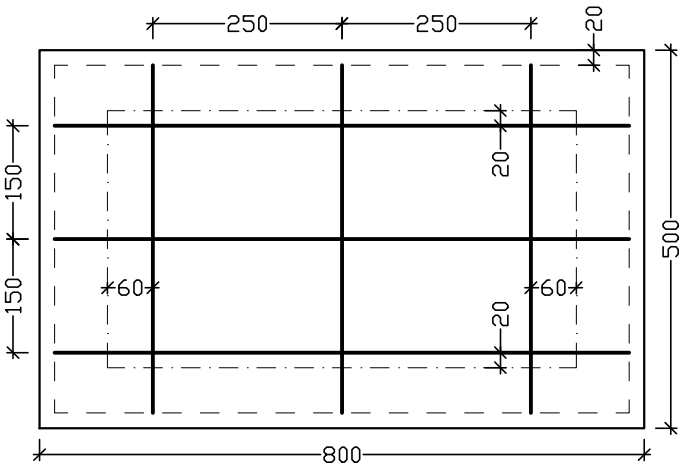

ΠΛΑΚΕΣ ΠΛΑΤΟΥΣ 0,50m

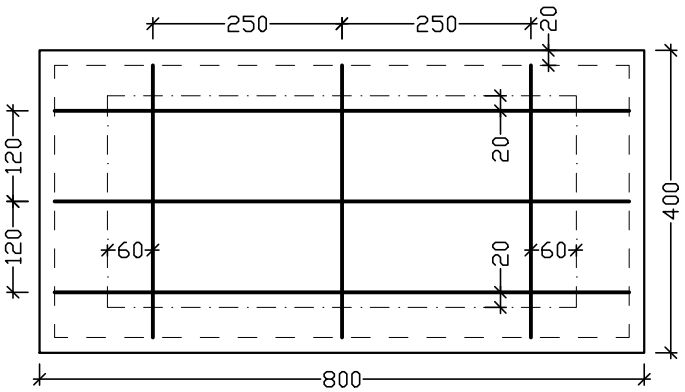

ΠΛΑΚΕΣ ΠΛΑΤΟΥΣ 0,40m

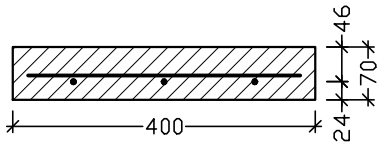

ΤΟΜΗ ΠΛΑΚΑΣ 0,40m

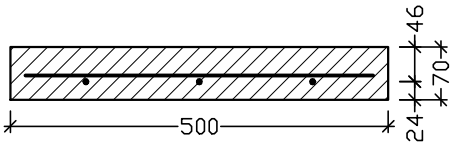

ΤΟΜΗ ΠΛΑΚΑΣ 0,50m

ΚΑΤΑΣΚΕΥΑΣΤΙΚΕΣ ΛΕΠΤΟΜΕΡΕΙΕΣ ΠΛΑΚΩΝ	
ΠΛΑΚΕΣ ΔΙΑΔΡΟΜΟΥ 0,80m	
Οι πλάκες μποορύν να κόβονται και από τις τέσσερις πλευρές, με ελάχιστο αποδεκτό όριο το περίγραμμα με γραμμή παύλα - τελεία. Οπλισμοί Ø8 B500c AISI 316	Π2

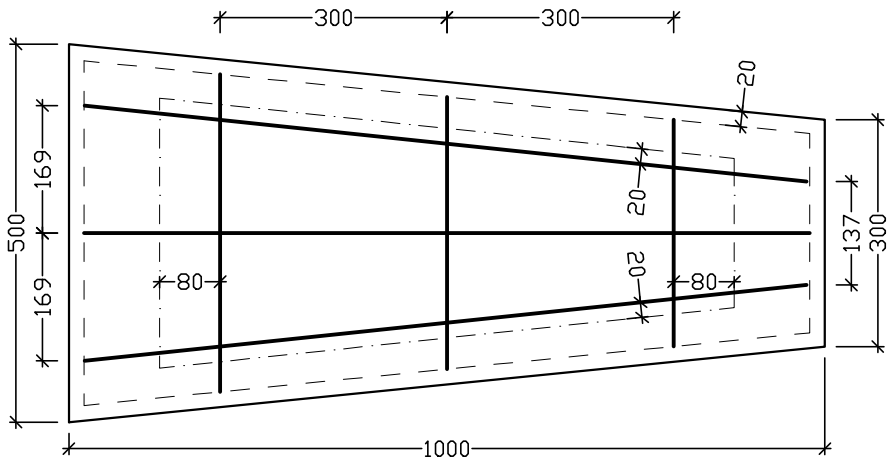

ΠΛΑΚΕΣ ΠΛΑΤΟΥΣ 0,50m

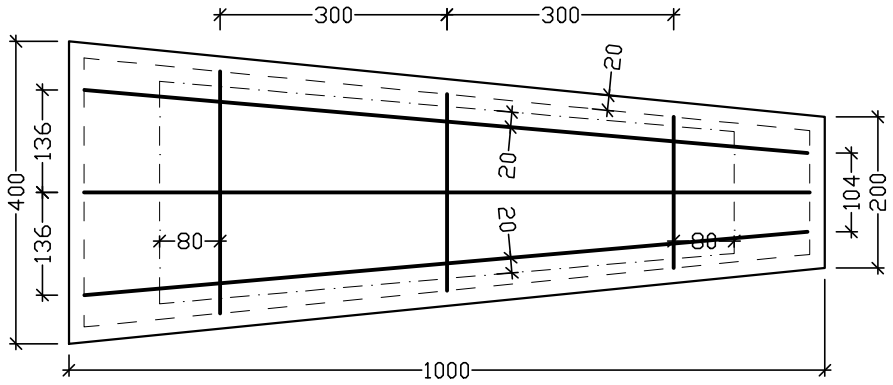

ΠΛΑΚΕΣ ΠΛΑΤΟΥΣ 0,40m

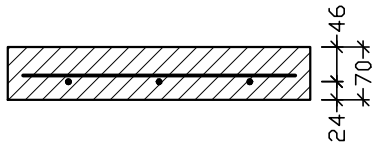

ΤΟΜΗ ΠΛΑΚΑΣ 0,40m

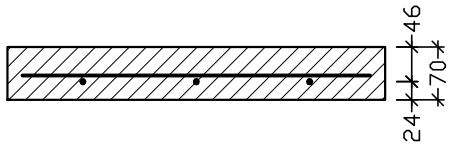

ΤΟΜΗ ΠΛΑΚΑΣ 0,50m

ΚΑΤΑΣΚΕΥΑΣΤΙΚΕΣ ΛΕΠΤΟΜΕΡΕΙΕΣ ΠΛΑΚΩΝ	
ΣΦΗΝΟΕΙΔΕΙΣ ΠΛΑΚΕΣ ΔΙΑΔΡΟΜΟΥ 1,00m	
Οι πλάκες μποορύν να κόβονται και από τις τέσσερις πλευρές, με ελάχιστο αποδεκτό όριο το περίγραμμα με γραμμή παύλα - τελεία. Οπλισμοί Ø8 B500c AISI 316	Π3

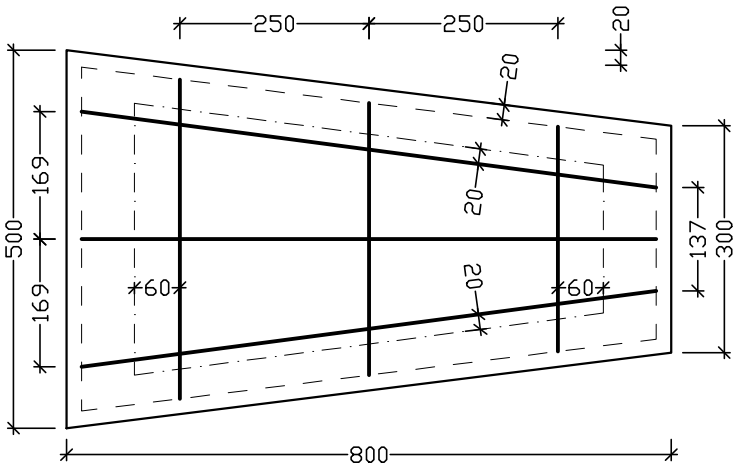

ΠΛΑΚΕΣ ΠΛΑΤΟΥΣ 0,50m

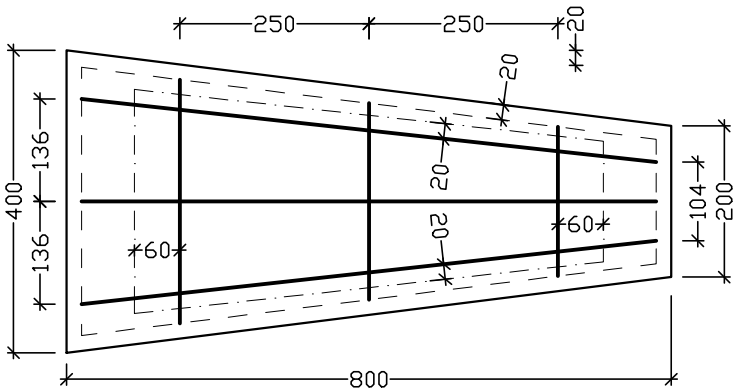

ΠΛΑΚΕΣ ΠΛΑΤΟΥΣ 0,40m

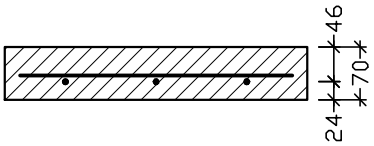

ΤΟΜΗ ΠΛΑΚΑΣ 0,40m

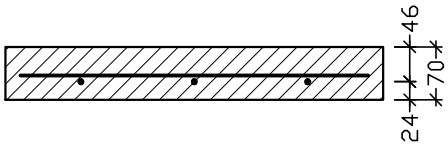

ΤΟΜΗ ΠΛΑΚΑΣ 0,50m

ΚΑΤΑΣΚΕΥΑΣΤΙΚΕΣ ΛΕΠΤΟΜΕΡΕΙΕΣ ΠΛΑΚΩΝ	
ΣΦΗΝΟΕΙΔΕΙΣ ΠΛΑΚΕΣ ΔΙΑΔΡΟΜΟΥ 0,80m	
Οι πλάκες μποορύν να κόβονται και από τις τέσσερις πλευρές, με ελάχιστο αποδεκτό όριο το περίγραμμα με γραμμή παύλα - τελεία. Οπλισμοί Ø8 B500c AISI 316	Π4

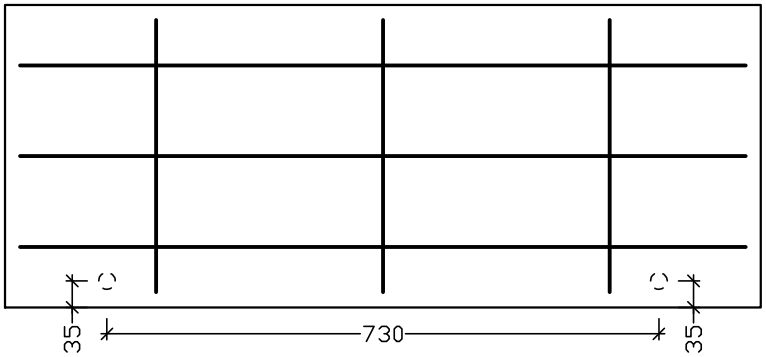

ΠΛΑΚΕΣ ΠΛΑΤΟΥΣ 0,40m

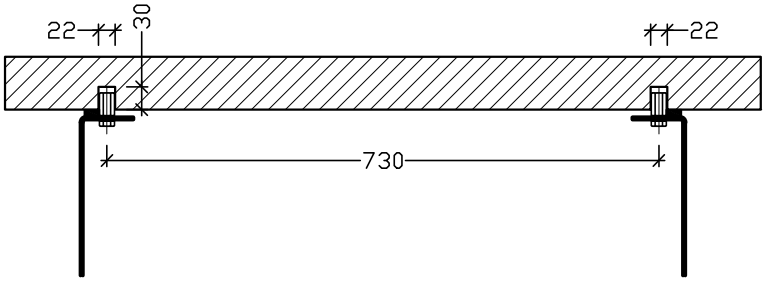

ΤΟΜΗ ΠΛΑΚΑΣ 0,40m

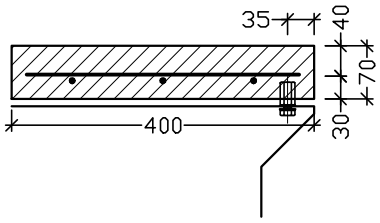

ΤΟΜΗ ΠΛΑΚΑΣ 0,40m

ΚΑΤΑΣΚΕΥΑΣΤΙΚΕΣ ΛΕΠΤΟΜΕΡΕΙΕΣ ΠΛΑΚΩΝ	
ΔΙΑΜΟΡΦΩΣΗ ΥΠΟΔΟΧΗΣ ΑΣΦΑΛΙΣΗΣ ΒΑΘΜΙΔΩΝ	
Οπές διαμέτρου 21mm έως 25mm, βάθους 30mm.	Π5

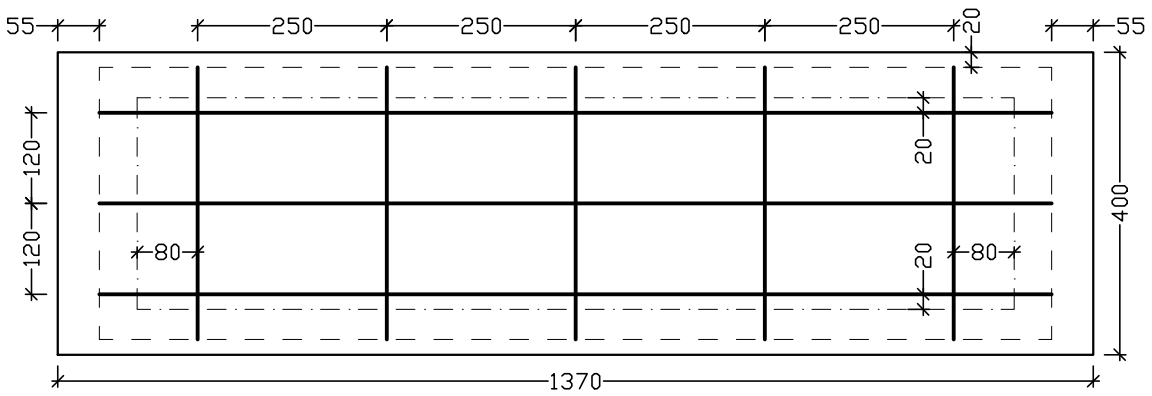

ΠΛΑΚΕΣ ΠΛΑΤΟΥΣ 0,40m

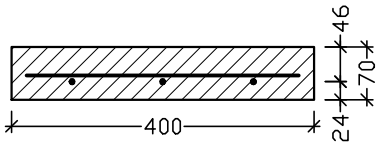

ΤΟΜΗ ΠΛΑΚΑΣ 0,40m

ΚΑΤΑΣΚΕΥΑΣΤΙΚΕΣ ΛΕΠΤΟΜΕΡΕΙΕΣ ΠΛΑΚΩΝ	
ΠΛΑΚΕΣ ΕΙΔΙΚΩΝ ΔΙΑΣΤΑΣΕΩΝ	
Τοποθετούνται στον εξώστη του "Μαυσωλείου". Οπλισμοί Ø8 B500c AISI 316	Π6

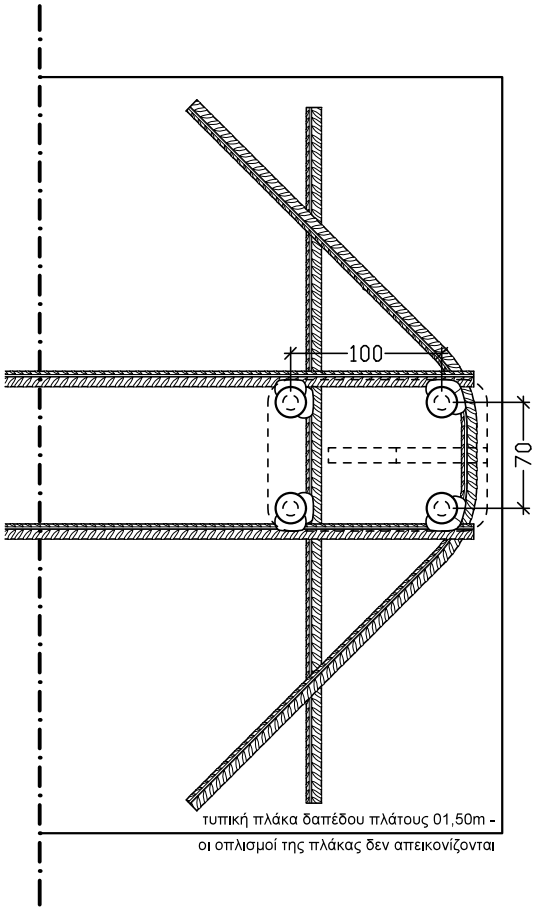

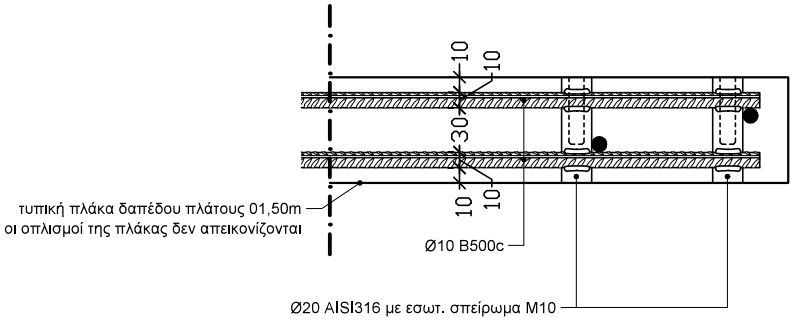

ΚΑΤΑΣΚΕΥΑΣΤΙΚΕΣ ΛΕΠΤΟΜΕΡΕΙΕΣ ΠΛΑΚΩΝ	
ΕΝΣΩΜΑΤΩΣΗ ΣΤΗΡΙΓΜΑΤΩΝ ΟΡΘΟΣΤΑΤΩΝ	
Τα στηρίγματα κατασκευάζονται από έτερο ανάδοχο, στον οποίο ο κατασκευαστής των πλακών θα παράσχει τις ράβδους όπλισης (ανοξείδωτες ράβδοι Ø10 B500c AISI 316). Οι ράβδοι θα παραδοθούν στον τόπο του έργου. Ομοίως, τα στηρίγματα θα προσκομιστούν στον τόπο του έργου, προκειμένου να ενσωματωθούν στις κατάλληλες πλάκες.	Π7

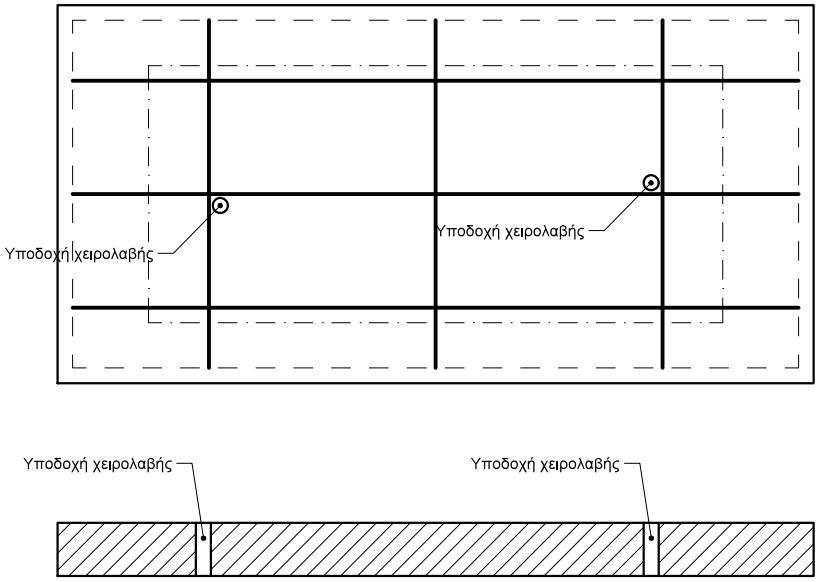

ΠΛΑΚΕΣ ΠΛΑΤΟΥΣ 0,50m

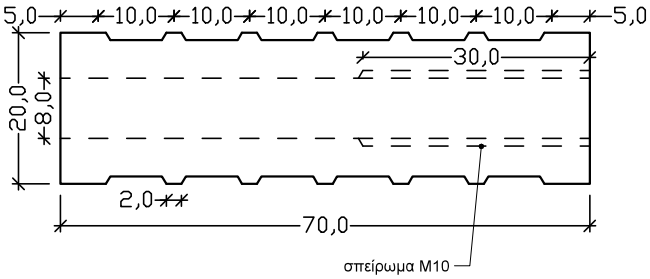

ΥΠΟΔΟΧΗ ΧΕΙΡΟΛΑΒΗΣ (1:1)

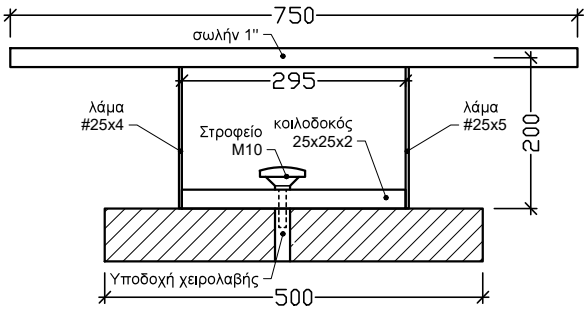

ΧΕΙΡΟΛΑΒΗ

ΚΑΤΑΣΚΕΥΑΣΤΙΚΕΣ ΛΕΠΤΟΜΕΡΕΙΕΣ ΠΛΑΚΩΝ	
ΕΝΣΩΜΑΤΩΣΗ ΥΠΟΔΟΧΩΝ ΧΕΙΡΟΛΑΒΗΣ	
Οι πλάκες μποορύν να κόβονται και από τις τέσσερις πλευρές, με ελάχιστο αποδεκτό όριο το περίγραμμα με γραμμή παύλα - τελεία.	Π8

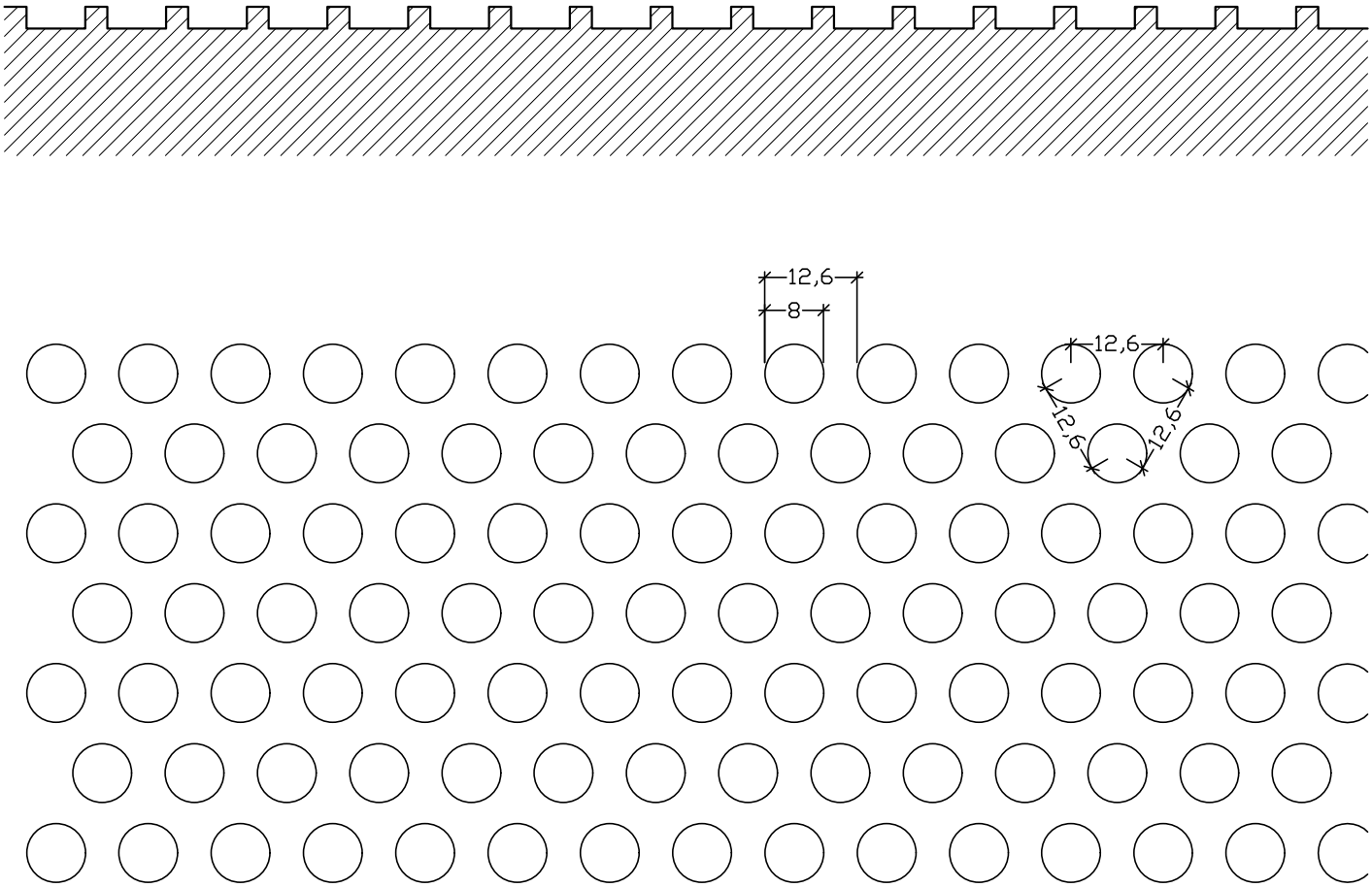

ΚΑΤΑΣΚΕΥΑΣΤΙΚΕΣ ΛΕΠΤΟΜΕΡΕΙΕΣ ΠΛΑΚΩΝ	
ΑΝΑΓΛΥΦΟ ΠΛΑΚΩΝ	
	Π9

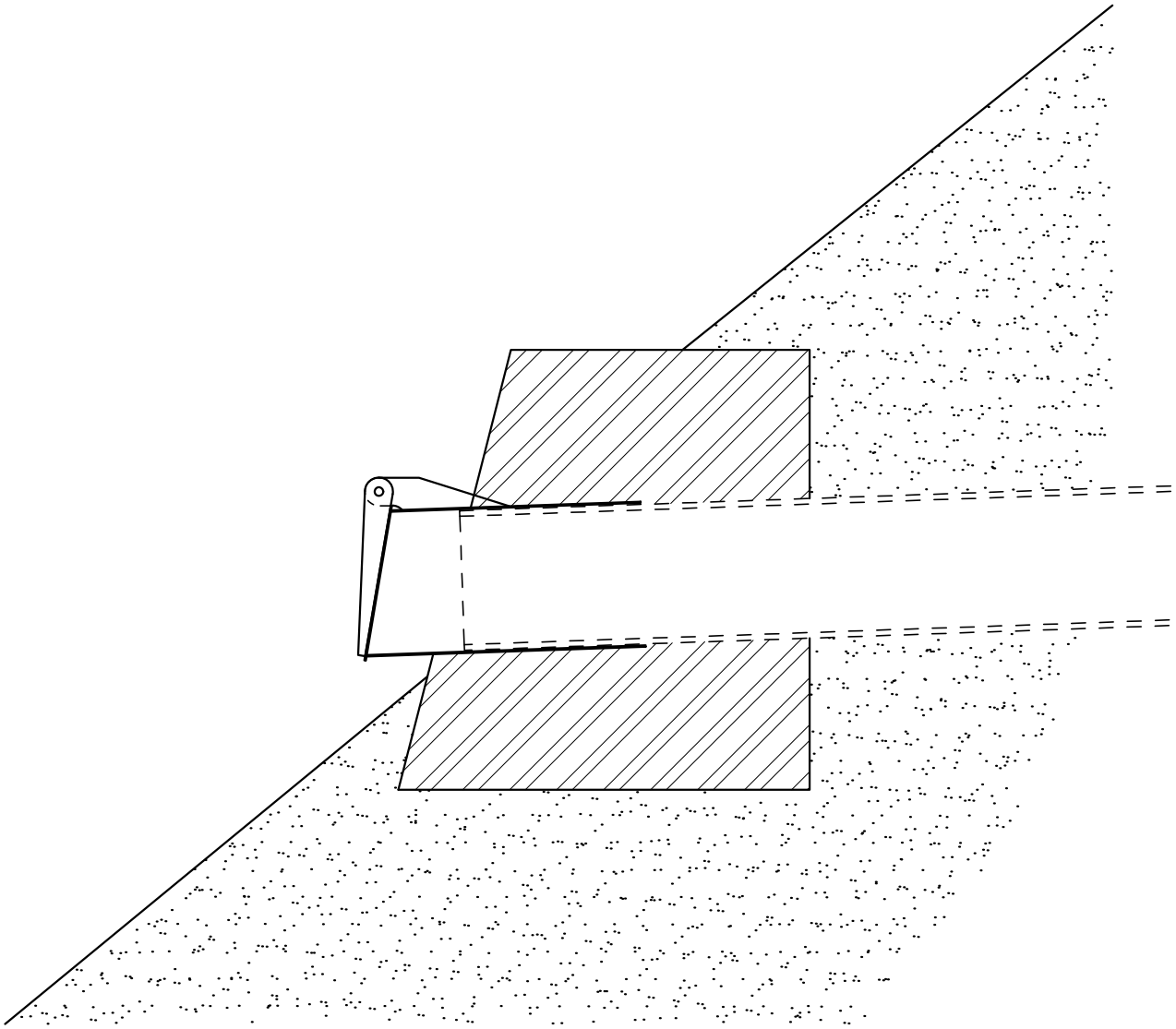

ΚΑΤΑΣΚΕΥΑΣΤΙΚΕΣ ΛΕΠΤΟΜΕΡΕΙΕΣ ΥΔΡΑΥΛΙΚΩΝ	
ΣΤΟΜΙΟ ΕΚΡΟΗΣ	
Σχέδιο υπό κλίμακα 1:5. Ακριβείς διαστάσεις και στάθμες θα υποδειχθούν από τον επιβλέποντα κατά την διάρκεια της κατασκευής.	Y1

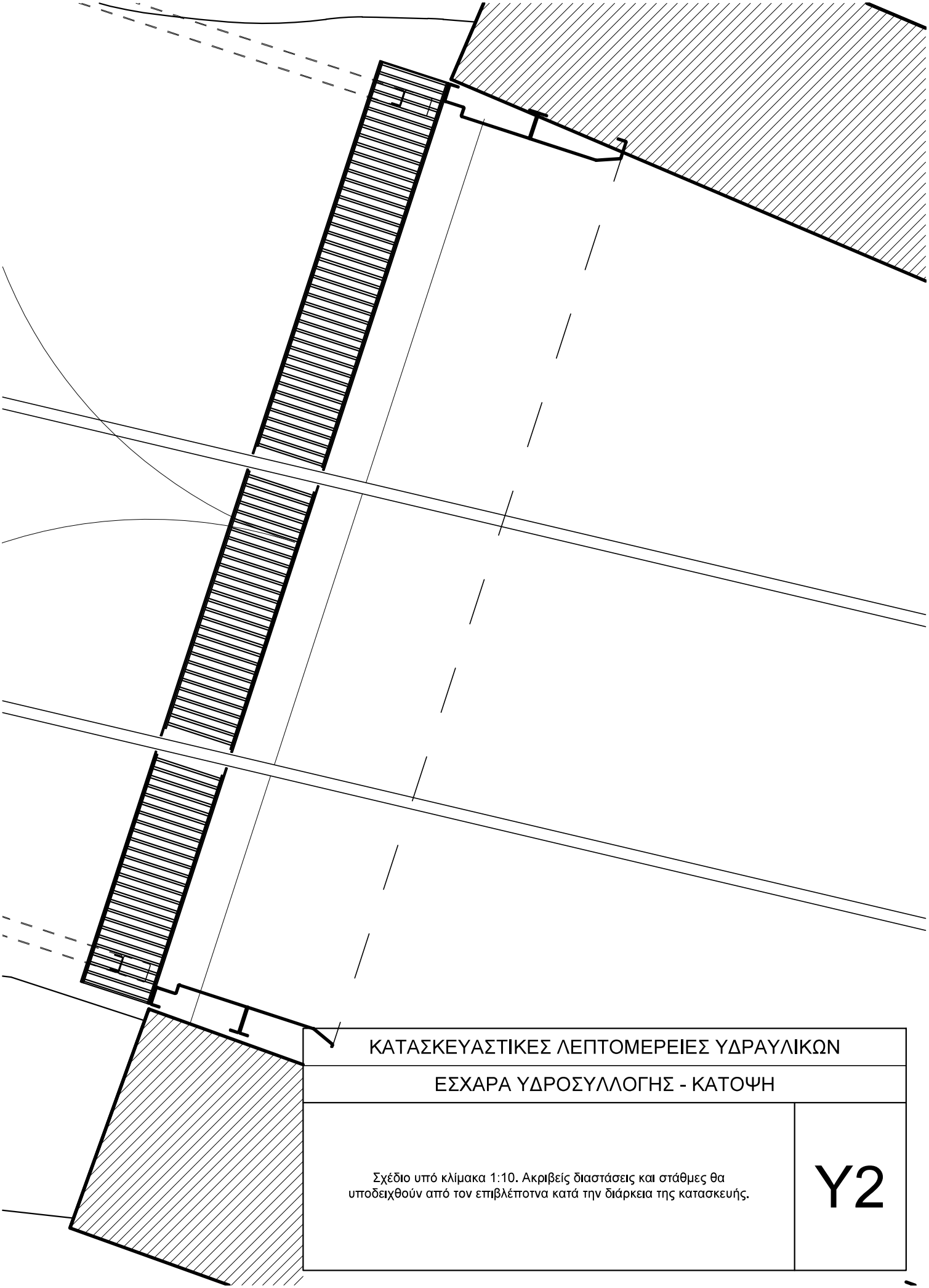

ΚΑΤΑΣΚΕΥΑΣΤΙΚΕΣ ΛΕΠΤΟΜΕΡΕΙΕΣ ΥΔΡΑΥΛΙΚΩΝ

ΕΣΧΑΡΑ ΥΔΡΟΣΥΛΛΟΓΗΣ - ΚΑΤΟΨΗ

Σχέδιο υπό κλίμακα 1:10. Ακριβείς διαστάσεις και στάθμες θα υποδειχθούν από τον επιβλέποντα κατά την διάρκεια της κατασκευής.

Y2

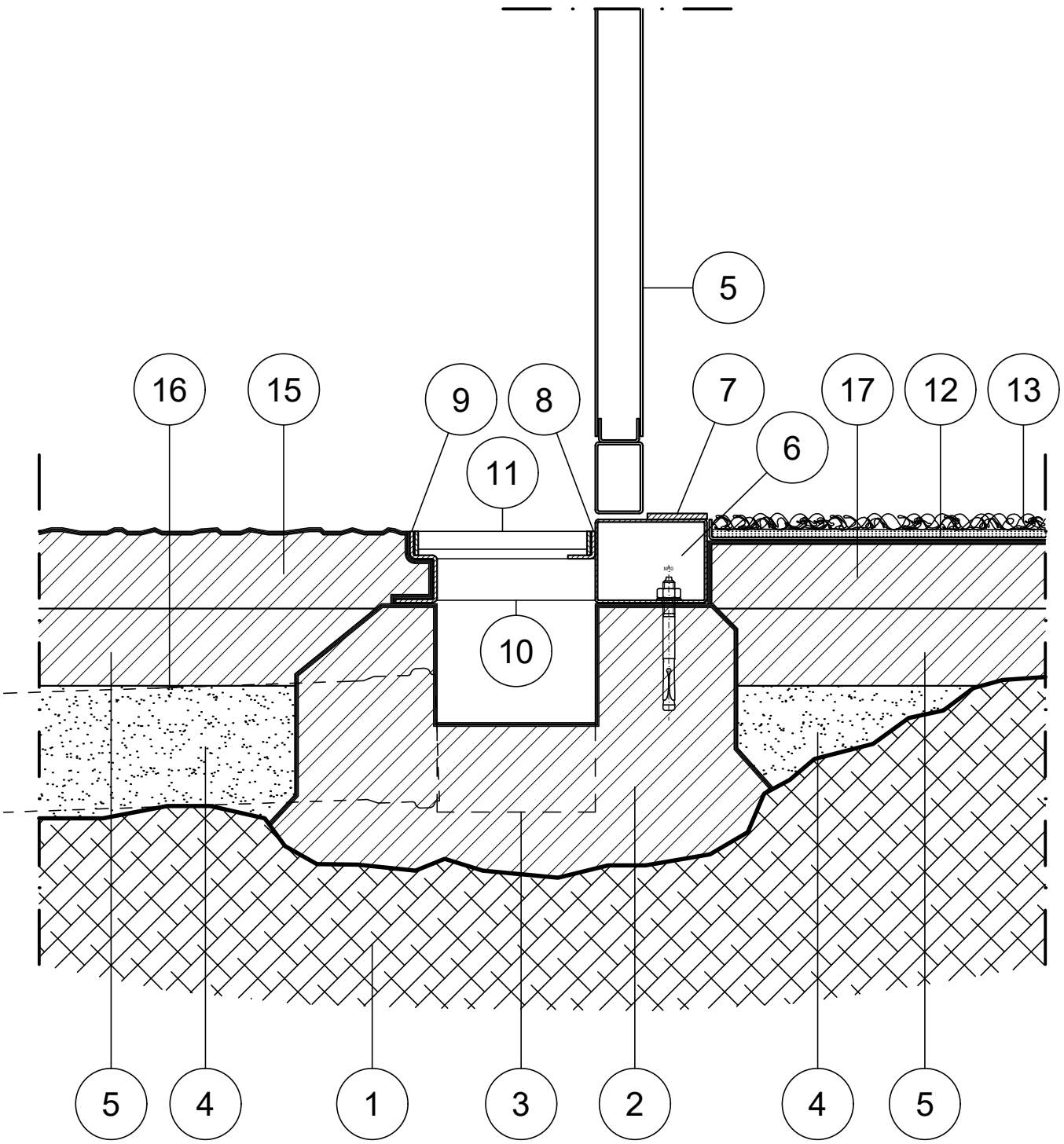

ΚΑΤΑΣΚΕΥΑΣΤΙΚΕΣ ΛΕΠΤΟΜΕΡΕΙΕΣ ΥΔΡΑΥΛΙΚΩΝ	
ΕΣΧΑΡΑ ΥΔΡΟΣΥΛΛΟΓΗΣ - ΛΕΠΤΟΜΕΡΕΙΑ	
Σχέδιο υπό κλίμακα 1:5. Ακριβείς διαστάσεις και στάθμες θα υποδειχθούν από τον επιβλέποντα κατά την διάρκεια της κατασκευής.	Y3

ΠΑΡΑΡΤΗΜΑ IV – ΕΕΕΣ (Προσαρμοσμένο από την Αναθέτουσα Αρχή)

Από τις 2-5-2019, οι αναθέτουσες αρχές συντάσσουν το ΕΕΕΣ με τη χρήση της νέας ηλεκτρονικής υπηρεσίας Promitheus ESPDint (https://espdint.eprocurement.gov.gr/), που προσφέρει τη δυνατότητα ηλεκτρονικής σύνταξης και διαχείρισης του Ευρωπαϊκού Ενιαίου Εγγράφου Σύμβασης (ΕΕΕΣ). Η σχετική ανακοίνωση είναι διαθέσιμη στη Διαδικτυακή Πύλη του ΕΣΗΔΗΣ «www.promitheus.gov.gr». Το περιεχόμενο του αρχείου, είτε ενσωματώνεται στο κείμενο της διακήρυξης, είτε, ως αρχείο PDF, ηλεκτρονικά υπογεγραμμένο, αναρτάται ξεχωριστά ως αναπόσπαστο μέρος αυτής. Το αρχείο XML αναρτάται για την διευκόλυνση των οικονομικών φορέων προκειμένου να συντάξουν μέσω της υπηρεσίας eΕΕΕΣ τη σχετική απάντηση τους].

Ευρωπαϊκό Ενιαίο Έγγραφο Σύμβασης (ΕΕΕΣ) / Τυποποιημένο Έντυπο Υπεύθυνης Δήλωσης (ΤΕΥΔ)

Μέρος Ι: Πληροφορίες σχετικά με τη διαδικασία σύναψης σύμβασης και την αναθέτουσα αρχή ή τον αναθέτοντα φορέα

Στοιχεία της δημοσίευσης

Για διαδικασίες σύναψης σύμβασης για τις οποίες έχει δημοσιευτεί προκήρυξη διαγωνισμού στην Επίσημη Εφημερίδα της Ευρωπαϊκής Ένωσης, οι πληροφορίες που απαιτούνται στο Μέρος Ι ανακτώνται αυτόματα, υπό την προϋπόθεση ότι έχει χρησιμοποιηθεί η ηλεκτρονική υπηρεσία ΕΕΕΣ/ΤΕΥΔ για τη συμπλήρωση του ΕΕΕΣ /ΤΕΥΔ. Παρατίθεται η σχετική ανακοίνωση που δημοσιεύεται στην Επίσημη Εφημερίδα της Ευρωπαϊκής Ένωσης:

Προσωρινός αριθμός προκήρυξης στην ΕΕ: αριθμός [], ημερομηνία [], σελίδα []
Αριθμός προκήρυξης στην ΕΕ:
[][][][]/S [][][][][][] 0000/S 000-0000000

Εάν δεν έχει δημοσιευθεί προκήρυξη διαγωνισμού στην Επίσημη Εφημερίδα της Ευρωπαϊκής Ένωσης ή αν δεν υπάρχει υποχρέωση δημοσίευσης εκεί, η αναθέτουσα αρχή ή ο αναθέτων φορέας θα πρέπει να συμπληρώσει πληροφορίες με τις οποίες θα είναι δυνατή η αδιαμφισβήτητη ταυτοποίηση της διαδικασίας σύναψης σύμβασης (π.χ. παραπομπή σε δημοσίευση σε εθνικό επίπεδο)

Δημοσίευση σε εθνικό επίπεδο: (π.χ. www.promitheus.gov.gr/[ΑΔΑΜ Προκήρυξης στο ΚΗΜΔΗΣ])

Στην περίπτωση που δεν απαιτείται δημοσίευση γνωστοποίησης στην Επίσημη Εφημερίδα της Ευρωπαϊκής Ένωσης παρακαλείστε να παράσχετε άλλες πληροφορίες με τις οποίες θα είναι δυνατή η αδιαμφισβήτητη ταυτοποίηση της διαδικασίας σύναψης δημόσιας σύμβασης.

Ταυτότητα του αγοραστή

Επίσημη ονομασία:
ΥΠΟΥΡΓΕΙΟ ΠΟΛΙΤΙΣΜΟΥ ΚΑΙ ΑΘΛΗΤΙΣΜΟΥ - ΓΕΝΙΚΗ ΔΙΕΥΘΥΝΣΗ ΑΡΧΑΙΟΤΗΤΩΝΚΑΙ ΠΟΛΙΤΙΣΤΙΚΗΣ ΚΛΗΡΟΝΟΜΙΑΣ - ΕΦΟΡΕΙΑ-ΠΑΛΑΙΟΑΝΘΡΩΠΟΛΟΓΙΑΣ-ΣΠΗΛΑΙΟΛΟΓΙΑΣ

Α.Φ.Μ., εφόσον υπάρχει:	090283815
Δικτυακός τόπος (εφόσον υπάρχει):	https://www.culture.gr/
Πόλη:	ΑΘΗΝΑ
Οδός και αριθμός:	ΑΡΔΗΤΤΟΥ 34Β
Ταχ. κωδ.:	11636

Αρμόδιος επικοινωνίας:
ΑΝΑΣΤΑΣΙΟΣ ΣΥΡΟΣ, ΑΛΕΞΗΣ ΠΑΠΑΣΩΤΗΡΙΟΥ, ΚΩΝΣΤΑΝΤΙΝΟΣ ΣΕΚΚΑΣ

Τηλέφωνο:	2310410185
φαξ:	
Ηλ. ταχ/μείο:	efps@culture.gr
Χώρα:	GR

Πληροφορίες σχετικά με τη διαδικασία σύναψης σύμβασης

Τίτλος:
«Προμήθεια και τοποθέτηση υλικών επιστρώσεων διαδρομής επισκεπτών» του σπηλαίου Πετραλώνων Χαλκιδικής

Σύντομη περιγραφή:
Αντικείμενο του Διαγωνισμού είναι η επιλογή αναδόχου για την «Προμήθεια και τοποθέτηση υλικών επιστρώσεων διαδρομής επισκεπτών» για τις ανάγκες του Υποέργου 1 «Εργασίες προστασίας και ανάδειξης σπηλαίου Πετραλώνων και αναβάθμισης των υποδομών του», στο πλαίσιο της Πράξης: «Ανάδειξη σπηλαίου Πετραλώνων και αναβάθμιση των υποδομών του» που υλοποιεί η Εφορεία Παλαιοανθρωπολογίας - Σπηλαιολογίας, όπως περιγράφεται αναλυτικά στο επισυναπτόμενο ΠΑΡΑΡΤΗΜΑ Ι (ΤΕΧΝΙΚΗ ΕΚΘΕΣΗ - ΤΕΧΝΙΚΕΣ ΠΡΟΔΙΑΓΡΑΦΕΣ &ΠΕΡΙΓΡΑΦΗ ΕΡΓΑΣΙΩΝ), στο ΠΑΡΑΡΤΗΜΑ ΙΙ (ΕΙΔΙΚΗ ΣΥΓΓΡΑΦΗ ΥΠΟΧΡΕΩΣΕΩΝ) και στο ΠΑΡΑΡΤΗΜΑ ΙΙΙ (ΣΧΕΔΙΑ ΚΑΤΑΣΚΕΥΑΣΤΙΚΩΝ ΛΕΠΤΟΜΕΡΕΙΩΝ) τα οποία και αποτελούν αναπόσπαστο τμήμα της παρούσας Διακήρυξης. Η «Προμήθεια και τοποθέτηση υλικών επιστρώσεων διαδρομής επισκεπτών» υποδιαιρείται σε τρία μέρη ως ακολούθως: 1. Προμήθεια και τοποθέτηση προκατασκευασμένων στοιχείων από σκυρόδεμα. 2. Προμήθεια και διάστρωση δαπέδου από σκυρόδεμα - αποκατάσταση επιστρώσεων. 3. Ανακατασκευή λιθοδομών εισόδου.

Αριθμός αναφοράς αρχείου που αποδίδεται στον φάκελο από την αναθέτουσα αρχή ή τον αναθέτοντα φορέα (εάν υπάρχει):

Μέρος ΙΙ: Πληροφορίες σχετικά με τον οικονομικό φορέα

Α: Πληροφορίες σχετικά με τον οικονομικό φορέα

Επωνυμία:

Οδός και αριθμός:
Ταχ. κωδ.:
Πόλη:
Χώρα:
Αρμόδιος ή αρμόδιοι επικοινωνίας:
Ηλ. ταχ/μείο:
Τηλέφωνο:
φαξ:
Α.Φ.Μ., εφόσον υπάρχει
Δικτυακός τόπος (εφόσον υπάρχει):

Ο οικονομικός φορέας είναι πολύ μικρή, μικρή ή μεσαία επιχείρηση;
Ναι / Όχι

Ο ΟΦ αποτελεί προστατευόμενο εργαστήριο

Μόνο σε περίπτωση προμήθειας κατ᾽ αποκλειστικότητα: ο οικονομικός φορέας είναι προστατευόμενο εργαστήριο, «κοινωνική επιχείρηση» ή προβλέπει την εκτέλεση συμβάσεων στο πλαίσιο προγραμμάτων προστατευόμενης απασχόλησης;

Απάντηση:
Ναι / Όχι

Ποιο είναι το αντίστοιχο ποσοστό των εργαζομένων με αναπηρία ή μειονεκτούντων εργαζομένων;
%

Εφόσον απαιτείται, ορίστε την κατηγορία ή τις κατηγορίες στις οποίες ανήκουν οι ενδιαφερόμενοι εργαζόμενοι με αναπηρία ή μειονεξία
-

Εάν η σχετική τεκμηρίωση διατίθεται ηλεκτρονικά, αναφέρετε:
Ναι / Όχι

Διαδικτυακή Διεύθυνση

-

Επακριβή στοιχεία αναφοράς των εγγράφων

-

Αρχή ή Φορέας έκδοσης

-

Ο ΟΦ είναι εγγεγραμμένος σε Εθνικό Σύστημα (Προ)Επιλογής

Κατά περίπτωση, ο οικονομικός φορέας είναι εγγεγραμμένος σε επίσημο κατάλογο εγκεκριμένων οικονομικών φορέων ή διαθέτει ισοδύναμο πιστοποιητικό [π.χ. βάσει εθνικού συστήματος (προ)επιλογής];

Απάντηση:
Ναι / Όχι

Αναφέρετε την ονομασία του καταλόγου ή του πιστοποιητικού και τον σχετικό αριθμό εγγραφής ή πιστοποίησης, κατά περίπτωση:
-

Εάν το πιστοποιητικό εγγραφής ή η πιστοποίηση διατίθεται ηλεκτρονικά, αναφέρετε:

-

Αναφέρετε τα δικαιολογητικά στα οποία βασίζεται η εγγραφή ή η πιστοποίηση και κατά περίπτωση, την κατάταξη στον επίσημο κατάλογο

-

Η εγγραφή ή η πιστοποίηση καλύπτει όλα τα απαιτούμενα κριτήρια επιλογής;

Ναι / Όχι

Ο οικονομικός φορέας θα είναι σε θέση να προσκομίσει βεβαίωση πληρωμής εισφορών κοινωνικής ασφάλισης και φόρων ή να παράσχει πληροφορίες που θα δίνουν τη δυνατότητα στην αναθέτουσα αρχή ή στον αναθέτοντα φορέα να τη λάβει απευθείας μέσω πρόσβασης σε εθνική βάση δεδομένων σε οποιοδήποτε κράτος μέλος αυτή διατίθεται δωρεάν;

Ναι / Όχι

Εάν η σχετική τεκμηρίωση διατίθεται ηλεκτρονικά, αναφέρετε:

Ναι / Όχι

Διαδικτυακή Διεύθυνση

-

Επακριβή στοιχεία αναφοράς των εγγράφων

-

Αρχή ή Φορέας έκδοσης

-

Ο ΟΦ συμμετάσχει στη διαδικασία μαζί με άλλους Οικονομικούς Φορείς

Ο οικονομικός φορέας συμμετέχει στη διαδικασία σύναψης σύμβασης από κοινού με άλλους;

Απάντηση:

Ναι / Όχι

Αναφέρετε τον ρόλο του οικονομικού φορέα στην ένωση (συντονιστής, υπεύθυνος για συγκεκριμένα καθήκοντα...):

-

Προσδιορίστε τους άλλους οικονομικούς φορείς που συμμετέχουν από κοινού στη διαδικασία σύναψης σύμβασης:

-

Κατά περίπτωση, επωνυμία της συμμετέχουσας ένωσης:

-

Εάν η σχετική τεκμηρίωση διατίθεται ηλεκτρονικά, αναφέρετε:

Ναι / Όχι

Διαδικτυακή Διεύθυνση

-

Επακριβή στοιχεία αναφοράς των εγγράφων

-

Αρχή ή Φορέας έκδοσης

-

Τμήματα που συμμετάσχει ο ΟΦ

Κατά περίπτωση, αναφορά του τμήματος ή των τμημάτων για τα οποία ο οικονομικός φορέας επιθυμεί να υποβάλει προσφορά.

Απάντηση:

-

Β: Πληροφορίες σχετικά με τους εκπροσώπους του οικονομικού φορέα #1

Όνομα:
Επώνυμο:
Ημερομηνία γέννησης:
Τόπος γέννησης:
Οδός και αριθμός:
Ταχ. κωδ.:
Πόλη:
Χώρα:
Τηλέφωνο:
Ηλ. ταχ/μείο:
Θέση/Ενεργών υπό την ιδιότητα:

Γ: Πληροφορίες σχετικά με τη στήριξη στις ικανότητες άλλων οντοτήτων

Βασίζεται σε ικανότητες άλλων οντοτήτων

Ο οικονομικός φορέας στηρίζεται στις ικανότητες άλλων οντοτήτων προκειμένου να ανταποκριθεί στα κριτήρια επιλογής που καθορίζονται στο μέρος IV και στα (τυχόν) κριτήρια και κανόνες που καθορίζονται στο μέρος V κατωτέρω;

Απάντηση:
Ναι / Όχι

Όνομα της οντότητας

-

Ταυτότητα της οντότητας

-

Τύπος ταυτότητας

-

Κωδικοί CPV

-

Εάν η σχετική τεκμηρίωση διατίθεται ηλεκτρονικά, αναφέρετε:
Ναι / Όχι

Διαδικτυακή Διεύθυνση

-

Επακριβή στοιχεία αναφοράς των εγγράφων

-

Αρχή ή Φορέας έκδοσης

-

Δ: Πληροφορίες σχετικά με υπεργολάβους στην ικανότητα των οποίων δεν στηρίζεται ο οικονομικός φορέας

Δεν βασίζεται σε ικανότητες άλλων οντοτήτων

Ο οικονομικός φορέας προτίθεται να αναθέσει οποιοδήποτε τμήμα της σύμβασης σε τρίτους υπό μορφή υπεργολαβίας;

Απάντηση:
Ναι / Όχι

Όνομα της οντότητας
-

Ταυτότητα της οντότητας
-

Τύπος ταυτότητας
-

Κωδικοί CPV
-

Εάν η σχετική τεκμηρίωση διατίθεται ηλεκτρονικά, αναφέρετε:
Ναι / Όχι

Διαδικτυακή Διεύθυνση
-

Επακριβή στοιχεία αναφοράς των εγγράφων
-

Αρχή ή Φορέας έκδοσης
-

Μέρος III: Λόγοι αποκλεισμού

Α: Λόγοι που σχετίζονται με ποινικές καταδίκες

Λόγοι που σχετίζονται με ποινικές καταδίκες βάσει των εθνικών διατάξεων για την εφαρμογή των λόγων που ορίζονται στο άρθρο 57 παράγραφος 1 της οδηγίας: Συμμετοχή σε εγκληματική οργάνωση

Έχει ο ίδιος ο οικονομικός φορέας ή οποιοδήποτε πρόσωπο το οποίο είναι μέλος του διοικητικού, διευθυντικού ή εποπτικού του οργάνου ή έχει εξουσία εκπροσώπησης, λήψης αποφάσεων ή ελέγχου σε αυτό καταδικαστεί με τελεσίδικη απόφαση για έναν από τους λόγους που παρατίθενται στο σχετικό θεσμικό πλαίσιο, η οποία έχει εκδοθεί πριν από πέντε έτη κατά το μέγιστο ή στην οποία έχει οριστεί απευθείας περίοδος αποκλεισμού που εξακολουθεί να ισχύει;

Απάντηση:
Ναι / Όχι

Ημερομηνία της καταδίκης
..

Λόγος(-οι)
-

Προσδιορίστε ποιος έχει καταδικαστεί

-

Εφόσον καθορίζεται απευθείας στην καταδικαστική απόφαση, διάρκεια της περιόδου αποκλεισμού και σχετικό(-ά) σημείο(-α)

-

Σε περίπτωση καταδικης, ο οικονομικός φορέας έχει λάβει μέτρα που να αποδεικνύουν την αξιοπιστία του παρά την ύπαρξη σχετικού λόγου αποκλεισμού ("αυτοκάθαρση");

Ναι / Όχι

Περιγράψτε τα μέτρα που λήφθηκαν

-

Εάν η σχετική τεκμηρίωση διατίθεται ηλεκτρονικά, αναφέρετε:

Ναι / Όχι

Διαδικτυακή Διεύθυνση

-

Επακριβή στοιχεία αναφοράς των εγγράφων

-

Αρχή ή Φορέας έκδοσης

-

Διαφθορά

Έχει ο ίδιος ο οικονομικός φορέας ή οποιοδήποτε πρόσωπο το οποίο είναι μέλος του διοικητικού, διευθυντικού ή εποπτικού του οργάνου ή έχει εξουσία εκπροσώπησης, λήψης αποφάσεων ή ελέγχου σε αυτό καταδικαστεί με τελεσίδικη απόφαση για έναν από τους λόγους που παρατίθενται στο σχετικό θεσμικό πλαίσιο, η οποία έχει εκδοθεί πριν από πέντε έτη κατά το μέγιστο ή στην οποία έχει οριστεί απευθείας περίοδος αποκλεισμού που εξακολουθεί να ισχύει;

Απάντηση:

Ναι / Όχι

Ημερομηνία της καταδίκης

..

Λόγος(-οι)

-

Προσδιορίστε ποιος έχει καταδικαστεί

-

Εφόσον καθορίζεται απευθείας στην καταδικαστική απόφαση, διάρκεια της περιόδου αποκλεισμού και σχετικό(-ά) σημείο(-α)

-

Σε περίπτωση καταδικης, ο οικονομικός φορέας έχει λάβει μέτρα που να αποδεικνύουν την αξιοπιστία του παρά την ύπαρξη σχετικού λόγου αποκλεισμού ("αυτοκάθαρση");

Ναι / Όχι

Περιγράψτε τα μέτρα που λήφθηκαν

-

Εάν η σχετική τεκμηρίωση διατίθεται ηλεκτρονικά, αναφέρετε:
Ναι / Όχι

Διαδικτυακή Διεύθυνση

-

Επακριβή στοιχεία αναφοράς των εγγράφων

-

Αρχή ή Φορέας έκδοσης

-

Απάτη

Έχει ο ίδιος ο οικονομικός φορέας ή οποιοδήποτε πρόσωπο το οποίο είναι μέλος του διοικητικού, διευθυντικού ή εποπτικού του οργάνου ή έχει εξουσία εκπροσώπησης, λήψης αποφάσεων ή ελέγχου σε αυτό καταδικαστεί με τελεσίδικη απόφαση για έναν από τους λόγους που παρατίθενται στο σχετικό θεσμικό πλαίσιο, η οποία έχει εκδοθεί πριν από πέντε έτη κατά το μέγιστο ή στην οποία έχει οριστεί απευθείας περίοδος αποκλεισμού που εξακολουθεί να ισχύει;

Απάντηση:
Ναι / Όχι

Ημερομηνία της καταδίκης

..

Λόγος(-οι)

-

Προσδιορίστε ποιος έχει καταδικαστεί

-

Εφόσον καθορίζεται απευθείας στην καταδικαστική απόφαση, διάρκεια της περιόδου αποκλεισμού και σχετικό(-ά) σημείο(-α)

-

Σε περίπτωση καταδικης, ο οικονομικός φορέας έχει λάβει μέτρα που να αποδεικνύουν την αξιοπιστία του παρά την ύπαρξη σχετικού λόγου αποκλεισμού ("αυτοκάθαρση");
Ναι / Όχι

Περιγράψτε τα μέτρα που λήφθηκαν

-

Εάν η σχετική τεκμηρίωση διατίθεται ηλεκτρονικά, αναφέρετε:
Ναι / Όχι

Διαδικτυακή Διεύθυνση

-

Επακριβή στοιχεία αναφοράς των εγγράφων

-

Αρχή ή Φορέας έκδοσης

-

Τρομοκρατικά εγκλήματα ή εγκλήματα συνδεόμενα με τρομοκρατικές δραστηριότητες

Έχει ο ίδιος ο οικονομικός φορέας ή οποιοδήποτε πρόσωπο το οποίο είναι μέλος του διοικητικού, διευθυντικού ή εποπτικού του οργάνου ή έχει εξουσία εκπροσώπησης, λήψης αποφάσεων ή ελέγχου σε αυτό καταδικαστεί με τελεσίδικη απόφαση για έναν από τους λόγους που παρατίθενται στο σχετικό θεσμικό πλαίσιο, η οποία έχει εκδοθεί πριν από πέντε έτη κατά το μέγιστο ή στην οποία έχει οριστεί απευθείας περίοδος αποκλεισμού που εξακολουθεί να ισχύει;

Απάντηση:
Ναι / Όχι

Ημερομηνία της καταδίκης

..

Λόγος(-οι)

-

Προσδιορίστε ποιος έχει καταδικαστεί

-

Εφόσον καθορίζεται απευθείας στην καταδικαστική απόφαση, διάρκεια της περιόδου αποκλεισμού και σχετικό(-ά) σημείο(-α)

-

Σε περίπτωση καταδικης, ο οικονομικός φορέας έχει λάβει μέτρα που να αποδεικνύουν την αξιοπιστία του παρά την ύπαρξη σχετικού λόγου αποκλεισμού ("αυτοκάθαρση");
Ναι / Όχι

Περιγράψτε τα μέτρα που λήφθηκαν

-

Εάν η σχετική τεκμηρίωση διατίθεται ηλεκτρονικά, αναφέρετε:
Ναι / Όχι

Διαδικτυακή Διεύθυνση

-

Επακριβή στοιχεία αναφοράς των εγγράφων

-

Αρχή ή Φορέας έκδοσης

-

Νομιμοποίηση εσόδων από παράνομες δραστηριότητες ή χρηματοδότηση της τρομοκρατίας

Έχει ο ίδιος ο οικονομικός φορέας ή οποιοδήποτε πρόσωπο το οποίο είναι μέλος του διοικητικού, διευθυντικού ή εποπτικού του οργάνου ή έχει εξουσία εκπροσώπησης, λήψης αποφάσεων ή ελέγχου σε αυτό καταδικαστεί με τελεσίδικη απόφαση για έναν από τους λόγους που παρατίθενται στο σχετικό θεσμικό πλαίσιο, η οποία έχει εκδοθεί πριν από πέντε έτη κατά το μέγιστο ή στην οποία έχει οριστεί απευθείας περίοδος αποκλεισμού που εξακολουθεί να ισχύει;

Απάντηση:
Ναι / Όχι

Ημερομηνία της καταδίκης
..

Λόγος(-οι)
-

Προσδιορίστε ποιος έχει καταδικαστεί
-

Εφόσον καθορίζεται απευθείας στην καταδικαστική απόφαση, διάρκεια της περιόδου αποκλεισμού και σχετικό(-ά) σημείο(-α)
-

Σε περίπτωση καταδικης, ο οικονομικός φορέας έχει λάβει μέτρα που να αποδεικνύουν την αξιοπιστία του παρά την ύπαρξη σχετικού λόγου αποκλεισμού ("αυτοκάθαρση");
Ναι / Όχι

Περιγράψτε τα μέτρα που λήφθηκαν
-

Εάν η σχετική τεκμηρίωση διατίθεται ηλεκτρονικά, αναφέρετε:
Ναι / Όχι

Διαδικτυακή Διεύθυνση
-

Επακριβή στοιχεία αναφοράς των εγγράφων
-

Αρχή ή Φορέας έκδοσης
-

Παιδική εργασία και άλλες μορφές εμπορίας ανθρώπων

Έχει ο ίδιος ο οικονομικός φορέας ή οποιοδήποτε πρόσωπο το οποίο είναι μέλος του διοικητικού, διευθυντικού ή εποπτικού του οργάνου ή έχει εξουσία εκπροσώπησης, λήψης αποφάσεων ή ελέγχου σε αυτό καταδικαστεί με τελεσίδικη απόφαση για έναν από τους λόγους που παρατίθενται στο σχετικό θεσμικό πλαίσιο, η οποία έχει εκδοθεί πριν από πέντε έτη κατά το μέγιστο ή στην οποία έχει οριστεί απευθείας περίοδος αποκλεισμού που εξακολουθεί να ισχύει;

Απάντηση:
Ναι / Όχι

Ημερομηνία της καταδίκης
..

Λόγος(-οι)

-

Προσδιορίστε ποιος έχει καταδικαστεί

-

Εφόσον καθορίζεται απευθείας στην καταδικαστική απόφαση, διάρκεια της περιόδου αποκλεισμού και σχετικό(-ά) σημείο(-α)

-

Σε περίπτωση καταδικης, ο οικονομικός φορέας έχει λάβει μέτρα που να αποδεικνύουν την αξιοπιστία του παρά την ύπαρξη σχετικού λόγου αποκλεισμού ("αυτοκάθαρση");

Ναι / Όχι

Περιγράψτε τα μέτρα που λήφθηκαν

-

Εάν η σχετική τεκμηρίωση διατίθεται ηλεκτρονικά, αναφέρετε:

Ναι / Όχι

Διαδικτυακή Διεύθυνση

-

Επακριβή στοιχεία αναφοράς των εγγράφων

-

Αρχή ή Φορέας έκδοσης

-

Β: Λόγοι που σχετίζονται με την καταβολή φόρων ή εισφορών κοινωνικής ασφάλισης

Καταβολή φόρων ή εισφορών κοινωνικής ασφάλισης:

Καταβολή φόρων

Ο οικονομικός φορέας έχει ανεκπλήρωτες υποχρεώσεις όσον αφορά την καταβολή φόρων, τόσο στη χώρα στην οποία είναι εγκατεστημένος όσο και στο κράτος μέλος της αναθέτουσας αρχής ή του αναθέτοντα φορέα, εάν είναι άλλο από τη χώρα εγκατάστασης;

Απάντηση:

Ναι / Όχι

Χώρα ή κράτος μέλος για το οποίο πρόκειται

-

Ενεχόμενο ποσό

Με άλλα μέσα; Διευκρινίστε:

Ναι / Όχι

Διευκρινίστε:

-

Ο οικονομικός φορέας έχει εκπληρώσει τις υποχρεώσεις του, είτε καταβάλλοντας τους φόρους ή τις εισφορές κοινωνικής ασφάλισης που οφείλει, συμπεριλαμβανομένων, κατά περίπτωση, των δεδουλευμένων τόκων ή των προστίμων, είτε υπαγόμενος σε δεσμευτικό διακανονισμό για την καταβολή τους;
Ναι / Όχι

Περιγράψτε τα μέτρα που λήφθηκαν
-

Η εν λόγω απόφαση είναι τελεσίδικη και δεσμευτική;
Ναι / Όχι

..

Σε περίπτωση καταδικαστικής απόφασης, εφόσον ορίζεται απευθείας σε αυτήν, η διάρκεια της περιόδου αποκλεισμού:
-

Εάν η σχετική τεκμηρίωση διατίθεται ηλεκτρονικά, αναφέρετε:
Ναι / Όχι

Διαδικτυακή Διεύθυνση

-

Επακριβή στοιχεία αναφοράς των εγγράφων

-

Αρχή ή Φορέας έκδοσης

-

Καταβολή εισφορών κοινωνικής ασφάλισης

Ο οικονομικός φορέας έχει ανεκπλήρωτες υποχρεώσεις όσον αφορά την καταβολή εισφορών κοινωνικής ασφάλισης, τόσο στη χώρα στην οποία είναι εγκατεστημένος όσο και στο κράτος μέλος της αναθέτουσας αρχής ή του αναθέτοντα φορέα, εάν είναι άλλο από τη χώρα εγκατάστασης;

Απάντηση:
Ναι / Όχι

Χώρα ή κράτος μέλος για το οποίο πρόκειται
-

Ενεχόμενο ποσό

Με άλλα μέσα; Διευκρινίστε:
Ναι / Όχι

Διευκρινίστε:
-

Ο οικονομικός φορέας έχει εκπληρώσει τις υποχρεώσεις του, είτε καταβάλλοντας τους φόρους ή τις εισφορές κοινωνικής ασφάλισης που οφείλει, συμπεριλαμβανομένων, κατά περίπτωση, των δεδουλευμένων τόκων ή των προστίμων, είτε υπαγόμενος σε δεσμευτικό διακανονισμό για την καταβολή τους;
Ναι / Όχι

Περιγράψτε τα μέτρα που λήφθηκαν
-

Η εν λόγω απόφαση είναι τελεσίδικη και δεσμευτική;
Ναι / Όχι

..

Σε περίπτωση καταδικαστικής απόφασης, εφόσον ορίζεται απευθείας σε αυτήν, η διάρκεια της περιόδου αποκλεισμού:
-

Εάν η σχετική τεκμηρίωση διατίθεται ηλεκτρονικά, αναφέρετε:
Ναι / Όχι

Διαδικτυακή Διεύθυνση

-

Επακριβή στοιχεία αναφοράς των εγγράφων

-

Αρχή ή Φορέας έκδοσης

-

Γ: Λόγοι που σχετίζονται με αφερεγγυότητα, σύγκρουση συμφερόντων ή επαγγελματικό παράπτωμα

Πληροφορίες σχετικά με πιθανή αφερεγγυότητα, σύγκρουση συμφερόντων ή επαγγελματικό παράπτωμα
Αθέτηση των υποχρεώσεων στον τομέα του περιβαλλοντικού δικαίου

Ο οικονομικός φορέας έχει, εν γνώσει του, αθετήσει τις υποχρεώσεις του στους τομείς του περιβαλλοντικού δικαίου;

Απάντηση:
Ναι / Όχι

Περιγράψτε τα μέτρα που λήφθηκαν
-

Σε περίπτωση καταδικης, ο οικονομικός φορέας έχει λάβει μέτρα που να αποδεικνύουν την αξιοπιστία του παρά την ύπαρξη σχετικού λόγου αποκλεισμού (“αυτοκάθαρση”);
Ναι / Όχι

Περιγράψτε τα μέτρα που λήφθηκαν
-

Εάν η σχετική τεκμηρίωση διατίθεται ηλεκτρονικά, αναφέρετε:
Ναι / Όχι

Διαδικτυακή Διεύθυνση

-

Επακριβή στοιχεία αναφοράς των εγγράφων

-

Αρχή ή Φορέας έκδοσης

-

Αθέτηση των υποχρεώσεων στον τομέα του κοινωνικού δικαίου

Ο οικονομικός φορέας έχει, εν γνώσει του, αθετήσει τις υποχρεώσεις του στους τομείς του κοινωνικού δικαίου;

Απάντηση:
Ναι / Όχι

Περιγράψτε τα μέτρα που λήφθηκαν

-

Σε περίπτωση καταδικης, ο οικονομικός φορέας έχει λάβει μέτρα που να αποδεικνύουν την αξιοπιστία του παρά την ύπαρξη σχετικού λόγου αποκλεισμού ("αυτοκάθαρση");
Ναι / Όχι

Περιγράψτε τα μέτρα που λήφθηκαν

-

Εάν η σχετική τεκμηρίωση διατίθεται ηλεκτρονικά, αναφέρετε:
Ναι / Όχι

Διαδικτυακή Διεύθυνση

-

Επακριβή στοιχεία αναφοράς των εγγράφων

-

Αρχή ή Φορέας έκδοσης

-

Αθέτηση των υποχρεώσεων στον τομέα του εργατικού δικαίου

Ο οικονομικός φορέας έχει, εν γνώσει του, αθετήσει τις υποχρεώσεις του στους τομείς του εργατικού δικαίου;

Απάντηση:
Ναι / Όχι

Περιγράψτε τα μέτρα που λήφθηκαν

-

Σε περίπτωση καταδικης, ο οικονομικός φορέας έχει λάβει μέτρα που να αποδεικνύουν την αξιοπιστία του παρά την ύπαρξη σχετικού λόγου αποκλεισμού ("αυτοκάθαρση");
Ναι / Όχι

Περιγράψτε τα μέτρα που λήφθηκαν

-

Εάν η σχετική τεκμηρίωση διατίθεται ηλεκτρονικά, αναφέρετε:
Ναι / Όχι

Διαδικτυακή Διεύθυνση

-

Επακριβή στοιχεία αναφοράς των εγγράφων

-

Αρχή ή Φορέας έκδοσης

-

Πτώχευση

Ο οικονομικός φορέας τελεί υπό πτώχευση;

Απάντηση:
Ναι / Όχι

Παρακαλώ αναφέρετε λεπτομερείς πληροφορίες

-

Διευκρινίστε τους λόγους για τους οποίους, ωστόσο, μπορείτε να εκτελέσετε τη σύμβαση. Οι πληροφορίες αυτές δεν είναι απαραίτητο να παρασχεθούν εάν ο αποκλεισμός των οικονομικών φορέων στην παρούσα περίπτωση έχει καταστεί υποχρεωτικός βάσει του εφαρμοστέου εθνικού δικαίου χωρίς δυνατότητα παρέκκλισης όταν ο οικονομικός φορέας είναι, ωστόσο, σε θέση να εκτελέσει τη σύμβαση.

-

Εάν η σχετική τεκμηρίωση διατίθεται ηλεκτρονικά, αναφέρετε:
Ναι / Όχι

Διαδικτυακή Διεύθυνση

-

Επακριβή στοιχεία αναφοράς των εγγράφων

-

Αρχή ή Φορέας έκδοσης

-

Διαδικασία εξυγίανσης ή ειδικής εκκαθάρισης

Έχει υπαχθεί ο οικονομικός φορέας σε διαδικασία εξυγίανσης ή ειδικής εκκαθάρισης;

Απάντηση:
Ναι / Όχι

Παρακαλώ αναφέρετε λεπτομερείς πληροφορίες

-

Διευκρινίστε τους λόγους για τους οποίους, ωστόσο, μπορείτε να εκτελέσετε τη σύμβαση. Οι πληροφορίες αυτές δεν είναι απαραίτητο να παρασχεθούν εάν ο αποκλεισμός των οικονομικών φορέων στην παρούσα περίπτωση έχει καταστεί υποχρεωτικός βάσει του εφαρμοστέου εθνικού δικαίου χωρίς δυνατότητα παρέκκλισης όταν ο οικονομικός φορέας είναι, ωστόσο, σε θέση να εκτελέσει τη σύμβαση.

-

Εάν η σχετική τεκμηρίωση διατίθεται ηλεκτρονικά, αναφέρετε:

Ναι / Όχι

Διαδικτυακή Διεύθυνση

-

Επακριβή στοιχεία αναφοράς των εγγράφων

-

Αρχή ή Φορέας έκδοσης

-

Διαδικασία πτωχευτικού συμβιβασμού

Έχει υπαχθεί ο οικονομικός φορέας σε διαδικασία πτωχευτικού συμβιβασμού;

Απάντηση:

Ναι / Όχι

Παρακαλώ αναφέρετε λεπτομερείς πληροφορίες

-

Διευκρινίστε τους λόγους για τους οποίους, ωστόσο, μπορείτε να εκτελέσετε τη σύμβαση. Οι πληροφορίες αυτές δεν είναι απαραίτητο να παρασχεθούν εάν ο αποκλεισμός των οικονομικών φορέων στην παρούσα περίπτωση έχει καταστεί υποχρεωτικός βάσει του εφαρμοστέου εθνικού δικαίου χωρίς δυνατότητα παρέκκλισης όταν ο οικονομικός φορέας είναι, ωστόσο, σε θέση να εκτελέσει τη σύμβαση.

-

Εάν η σχετική τεκμηρίωση διατίθεται ηλεκτρονικά, αναφέρετε:

Ναι / Όχι

Διαδικτυακή Διεύθυνση

-

Επακριβή στοιχεία αναφοράς των εγγράφων

-

Αρχή ή Φορέας έκδοσης

-

Ανάλογη κατάσταση προβλεπόμενη σε εθνικές νομοθετικές και κανονιστικές διατάξεις

Βρίσκεται ο οικονομικός φορέας σε οποιαδήποτε ανάλογη κατάσταση προκύπτουσα από παρόμοια διαδικασία προβλεπόμενη σε εθνικές νομοθετικές και κανονιστικές διατάξεις;

Απάντηση:

Ναι / Όχι

Παρακαλώ αναφέρετε λεπτομερείς πληροφορίες

-

Διευκρινίστε τους λόγους για τους οποίους, ωστόσο, μπορείτε να εκτελέσετε τη σύμβαση. Οι πληροφορίες αυτές δεν είναι απαραίτητο να παρασχεθούν εάν ο αποκλεισμός των οικονομικών φορέων στην παρούσα περίπτωση έχει καταστεί υποχρεωτικός βάσει του εφαρμοστέου εθνικού δικαίου χωρίς δυνατότητα παρέκκλισης όταν ο οικονομικός φορέας είναι, ωστόσο, σε θέση να εκτελέσει τη σύμβαση.

-

Εάν η σχετική τεκμηρίωση διατίθεται ηλεκτρονικά, αναφέρετε:
Ναι / Όχι

Διαδικτυακή Διεύθυνση

-

Επακριβή στοιχεία αναφοράς των εγγράφων

-

Αρχή ή Φορέας έκδοσης

-

Υπό αναγκαστική διαχείριση από εκκαθαριστή ή από το δικαστήριο

Τελεί ο οικονομικός φορέας υπό αναγκαστική διαχείριση από εκκαθαριστή ή από το δικαστήριο;

Απάντηση:
Ναι / Όχι

Παρακαλώ αναφέρετε λεπτομερείς πληροφορίες

-

Διευκρινίστε τους λόγους για τους οποίους, ωστόσο, μπορείτε να εκτελέσετε τη σύμβαση. Οι πληροφορίες αυτές δεν είναι απαραίτητο να παρασχεθούν εάν ο αποκλεισμός των οικονομικών φορέων στην παρούσα περίπτωση έχει καταστεί υποχρεωτικός βάσει του εφαρμοστέου εθνικού δικαίου χωρίς δυνατότητα παρέκκλισης όταν ο οικονομικός φορέας είναι, ωστόσο, σε θέση να εκτελέσει τη σύμβαση.

-

Εάν η σχετική τεκμηρίωση διατίθεται ηλεκτρονικά, αναφέρετε:
Ναι / Όχι

Διαδικτυακή Διεύθυνση

-

Επακριβή στοιχεία αναφοράς των εγγράφων

-

Αρχή ή Φορέας έκδοσης

-

Αναστολή επιχειρηματικών δραστηριοτήτων

Έχουν ανασταλεί οι επιχειρηματικές δραστηριότητες του οικονομικού φορέα;

Απάντηση:
Ναι / Όχι

Παρακαλώ αναφέρετε λεπτομερείς πληροφορίες
-

Διευκρινίστε τους λόγους για τους οποίους, ωστόσο, μπορείτε να εκτελέσετε τη σύμβαση. Οι πληροφορίες αυτές δεν είναι απαραίτητο να παρασχεθούν εάν ο αποκλεισμός των οικονομικών φορέων στην παρούσα περίπτωση έχει καταστεί υποχρεωτικός βάσει του εφαρμοστέου εθνικού δικαίου χωρίς δυνατότητα παρέκκλισης όταν ο οικονομικός φορέας είναι, ωστόσο, σε θέση να εκτελέσει τη σύμβαση.
-

Εάν η σχετική τεκμηρίωση διατίθεται ηλεκτρονικά, αναφέρετε:
Ναι / Όχι

Διαδικτυακή Διεύθυνση
-

Επακριβή στοιχεία αναφοράς των εγγράφων
-

Αρχή ή Φορέας έκδοσης
-

Ένοχος σοβαρού επαγγελματικού παραπτώματος

Έχει διαπράξει ο οικονομικός φορέας σοβαρό επαγγελματικό παράπτωμα;

Απάντηση:
Ναι / Όχι

Παρακαλώ αναφέρετε λεπτομερείς πληροφορίες
-

Σε περίπτωση καταδικης, ο οικονομικός φορέας έχει λάβει μέτρα που να αποδεικνύουν την αξιοπιστία του παρά την ύπαρξη σχετικού λόγου αποκλεισμού ("αυτοκάθαρση");
Ναι / Όχι

Περιγράψτε τα μέτρα που λήφθηκαν
-

Εάν η σχετική τεκμηρίωση διατίθεται ηλεκτρονικά, αναφέρετε:
Ναι / Όχι

Διαδικτυακή Διεύθυνση
-

Επακριβή στοιχεία αναφοράς των εγγράφων
-

Αρχή ή Φορέας έκδοσης
-

Συμφωνίες με άλλους οικονομικούς φορείς με στόχο τη στρέβλωση του ανταγωνισμού

Έχει συνάψει ο οικονομικός φορέας συμφωνίες με άλλους οικονομικούς φορείς με σκοπό τη στρέβλωση του ανταγωνισμού;

Απάντηση:
Ναι / Όχι

Παρακαλώ αναφέρετε λεπτομερείς πληροφορίες
-

Σε περίπτωση καταδικης, ο οικονομικός φορέας έχει λάβει μέτρα που να αποδεικνύουν την αξιοπιστία του παρά την ύπαρξη σχετικού λόγου αποκλεισμού ("αυτοκάθαρση");
Ναι / Όχι

Περιγράψτε τα μέτρα που λήφθηκαν
-

Εάν η σχετική τεκμηρίωση διατίθεται ηλεκτρονικά, αναφέρετε:
Ναι / Όχι

Διαδικτυακή Διεύθυνση
-

Επακριβή στοιχεία αναφοράς των εγγράφων
-

Αρχή ή Φορέας έκδοσης
-

Σύγκρουση συμφερόντων λόγω της συμμετοχής του στη διαδικασία σύναψης σύμβασης

Γνωρίζει ο οικονομικός φορέας την ύπαρξη τυχόν σύγκρουσης συμφερόντων λόγω της συμμετοχής του στη διαδικασία σύναψης σύμβασης;

Απάντηση:
Ναι / Όχι

Παρακαλώ αναφέρετε λεπτομερείς πληροφορίες
-

Εάν η σχετική τεκμηρίωση διατίθεται ηλεκτρονικά, αναφέρετε:
Ναι / Όχι

Διαδικτυακή Διεύθυνση
-

Επακριβή στοιχεία αναφοράς των εγγράφων
-

Αρχή ή Φορέας έκδοσης
-

Παροχή συμβουλών ή εμπλοκή στην προετοιμασία της διαδικασίας σύναψης της σύμβασης

Έχει παράσχει ο οικονομικός φορέας ή επιχείρηση συνδεδεμένη με αυτόν συμβουλές στην αναθέτουσα αρχή ή στον αναθέτοντα φορέα ή έχει με άλλο τρόπο εμπλακεί στην προετοιμασία της διαδικασίας σύναψης της σύμβασης;

Απάντηση:
Ναι / Όχι

Παρακαλώ αναφέρετε λεπτομερείς πληροφορίες
-

Εάν η σχετική τεκμηρίωση διατίθεται ηλεκτρονικά, αναφέρετε:
Ναι / Όχι

Διαδικτυακή Διεύθυνση
-

Επακριβή στοιχεία αναφοράς των εγγράφων
-

Αρχή ή Φορέας έκδοσης
-

Πρόωρη καταγγελία, αποζημιώσεις ή άλλες παρόμοιες κυρώσεις

Έχει υποστεί ο οικονομικός φορέας πρόωρη καταγγελία προηγούμενης δημόσιας σύμβασης, προηγούμενης σύμβασης με αναθέτοντα φορέα ή προηγούμενης σύμβασης παραχώρησης, ή επιβολή αποζημιώσεων ή άλλων παρόμοιων κυρώσεων σε σχέση με την εν λόγω προηγούμενη σύμβαση;

Απάντηση:
Ναι / Όχι

Παρακαλώ αναφέρετε λεπτομερείς πληροφορίες
-

Σε περίπτωση καταδικης, ο οικονομικός φορέας έχει λάβει μέτρα που να αποδεικνύουν την αξιοπιστία του παρά την ύπαρξη σχετικού λόγου αποκλεισμού ("αυτοκάθαρση");
Ναι / Όχι

Περιγράψτε τα μέτρα που λήφθηκαν
-

Εάν η σχετική τεκμηρίωση διατίθεται ηλεκτρονικά, αναφέρετε:
Ναι / Όχι

Διαδικτυακή Διεύθυνση
-

Επακριβή στοιχεία αναφοράς των εγγράφων
-

Αρχή ή Φορέας έκδοσης
-

Ψευδείς δηλώσεις, απόκρυψη πληροφοριών, ανικανότητα υποβολής δικαιολογητικών, απόκτηση εμπιστευτικών πληροφοριών

Ο οικονομικός φορέας επιβεβαιώνει ότι: α) έχει κριθεί ένοχος σοβαρών ψευδών δηλώσεων κατά την παροχή των πληροφοριών που απαιτούνται για την εξακρίβωση της απουσίας των λόγων αποκλεισμού ή την πλήρωση των κριτηρίων επιλογής, β) έχει αποκρύψει τις πληροφορίες αυτές, γ) δεν ήταν σε θέση να υποβάλει, χωρίς καθυστέρηση, τα δικαιολογητικά που απαιτούνται από την αναθέτουσα αρχή ή τον αναθέτοντα φορέα, και δ) έχει επιχειρήσει να επηρεάσει με αθέμιτο τρόπο τη διαδικασία λήψης αποφάσεων της αναθέτουσας αρχής ή του αναθέτοντα φορέα, να αποκτήσει εμπιστευτικές πληροφορίες που ενδέχεται να του αποφέρουν αθέμιτο πλεονέκτημα στη διαδικασία σύναψης σύμβασης ή να παράσχει εξ αμελείας παραπλανητικές πληροφορίες που ενδέχεται να επηρεάσουν ουσιωδώς τις αποφάσεις που αφορούν τον αποκλεισμό, την επιλογή ή την ανάθεση;

Απάντηση:
Ναι / Όχι

Εάν η σχετική τεκμηρίωση διατίθεται ηλεκτρονικά, αναφέρετε:
Ναι / Όχι

Διαδικτυακή Διεύθυνση

-

Επακριβή στοιχεία αναφοράς των εγγράφων

-

Αρχή ή Φορέας έκδοσης

-

Μέρος IV: Κριτήρια επιλογής

Α: Καταλληλότητα

Ο οικονομικός φορέας πρέπει να παράσχει πληροφορίες μόνον όταν τα σχετικά κριτήρια επιλογής έχουν προσδιοριστεί από την αναθέτουσα αρχή ή τον αναθέτοντα φορέα στη σχετική προκήρυξη/γνωστοποίηση ή στα έγγραφα της διαδικασίας σύναψης σύμβασης που αναφέρονται στην προκήρυξη /γνωστοποίηση.

Εγγραφή στο σχετικό επαγγελματικό μητρώο

Ο οικονομικός φορέας είναι εγγεγραμμένος στα σχετικά επαγγελματικά μητρώα που τηρούνται στο κράτος μέλος εγκατάστασής του, όπως περιγράφεται στο παράρτημα XI της οδηγίας 2014/24/ΕΕ· οι οικονομικοί φορείς από ορισμένα κράτη μέλη μπορεί να οφείλουν να συμμορφώνονται με άλλες απαιτήσεις που καθορίζονται στο παράρτημα αυτό.

Απάντηση:
Ναι / Όχι

Εάν η σχετική τεκμηρίωση διατίθεται ηλεκτρονικά, αναφέρετε:
Ναι / Όχι

Διαδικτυακή Διεύθυνση

-

Επακριβή στοιχεία αναφοράς των εγγράφων

-

Αρχή ή Φορέας έκδοσης

-

Εγγραφή στο σχετικό εμπορικό μητρώο

Ο οικονομικός φορέας είναι εγγεγραμμένος στα σχετικά εμπορικά μητρώα που τηρούνται στο κράτος μέλος εγκατάστασής του, όπως περιγράφεται στο παράρτημα XI της οδηγίας 2014/24/ΕΕ· οι οικονομικοί φορείς από ορισμένα κράτη μέλη μπορεί να οφείλουν να συμμορφώνονται με άλλες απαιτήσεις που καθορίζονται στο παράρτημα αυτό.

Απάντηση:
Ναι / Όχι

Εάν η σχετική τεκμηρίωση διατίθεται ηλεκτρονικά, αναφέρετε:
Ναι / Όχι

Διαδικτυακή Διεύθυνση

-

Επακριβή στοιχεία αναφοράς των εγγράφων

-

Αρχή ή Φορέας έκδοσης

-

Β: Οικονομική και χρηματοοικονομική επάρκεια

Ο οικονομικός φορέας πρέπει να παράσχει πληροφορίες μόνον όταν τα σχετικά κριτήρια επιλογής έχουνε προσδιοριστεί από την αναθέτουσα αρχή ή τον αναθέτοντα φορέα στη σχετική προκήρυξη/γνωστοποίηση ή στα έγγραφα της διαδικασίας σύναψης σύμβασης που αναφέρονται στην προκήρυξη /γνωστοποίηση.

Μέσος ετήσιος κύκλος εργασιών

Ο μέσος ετήσιος κύκλος εργασιών του οικονομικού φορέα για τον αριθμό ετών που απαιτούνται βάσει της σχετικής προκήρυξης/γνωστοποίησης ή των εγγράφων της διαδικασίας σύναψης σύμβασης είναι ο εξής:

Αριθμός ετών

-

Μέσος ετήσιος κύκλος εργασιών

Εάν η σχετική τεκμηρίωση διατίθεται ηλεκτρονικά, αναφέρετε:

Ναι / Όχι

Διαδικτυακή Διεύθυνση

-

Επακριβή στοιχεία αναφοράς των εγγράφων

-

Αρχή ή Φορέας έκδοσης

-

Γ: Τεχνική και επαγγελματική ικανότητα

Ο οικονομικός φορέας πρέπει να παράσχει πληροφορίες μόνον όταν τα σχετικά κριτήρια επιλογής έχουν προσδιοριστεί από την αναθέτουσα αρχή ή τον αναθέτοντα φορέα στη σχετική προκήρυξη/γνωστοποίηση ή στα έγγραφα της διαδικασίας σύναψης σύμβασης που αναφέρονται στην προκήρυξη /γνωστοποίηση.

Για τις συμβάσεις προμηθειών: παραδόσεις είδους που έχει προσδιοριστεί

Μόνο για δημόσιες συμβάσεις προμηθειών: Κατά τη διάρκεια της περιόδου αναφοράς, ο οικονομικός φορέας έχει προβεί στις ακόλουθες κυριότερες παραδόσεις του είδους που έχει προσδιοριστεί: Κατά τη σύνταξη του σχετικού καταλόγου αναφέρετε τα ποσά, τις ημερομηνίες και τους δημόσιους ή ιδιωτικούς παραλήπτες. Οι αναθέτουσες αρχές μπορούν να ζητούν έως τρία έτη και να επιτρέπουν την τεκμηρίωση πείρας που υπερβαίνει τα τρία έτη.

Περιγραφή

-

Ποσό

Ημερομηνία Έναρξης - Ημερομηνία Λήξης

.. - ..

Αποδέκτες

-

Εάν η σχετική τεκμηρίωση διατίθεται ηλεκτρονικά, αναφέρετε:
Ναι / Όχι

Διαδικτυακή Διεύθυνση

-

Επακριβή στοιχεία αναφοράς των εγγράφων

-

Αρχή ή Φορέας έκδοσης

-

Ποσοστό υπεργολαβίας

Ο οικονομικός φορέας προτίθεται, ενδεχομένως, να αναθέσει σε τρίτους υπό μορφή υπεργολαβίας το ακόλουθο μέρος (δηλαδή ποσοστό) της σύμβασης. Επισημαίνεται ότι εάν ο οικονομικός φορέας έχει αποφασίσει να αναθέσει μέρος της σύμβασης σε τρίτους υπό μορφή υπεργολαβίας και στηρίζεται στις ικανότητες του υπεργολάβου για την εκτέλεση του εν λόγω μέρους, τότε θα πρέπει να συμπληρωθεί χωριστό ΕΕΕΣ για τους σχετικούς υπεργολάβους, βλέπε μέρος ΙΙ, ενότητα Γ ανωτέρω.

Προσδιορίστε

-

Εάν η σχετική τεκμηρίωση διατίθεται ηλεκτρονικά, αναφέρετε:
Ναι / Όχι

Διαδικτυακή Διεύθυνση

-

Επακριβή στοιχεία αναφοράς των εγγράφων

-

Αρχή ή Φορέας έκδοσης

-

Λήξη

Μέρος VI: Τελικές δηλώσεις

Ο κάτωθι υπογεγραμμένος, δηλώνω επισήμως ότι τα στοιχεία που έχω αναφέρει σύμφωνα με τα μέρη II έως V ανωτέρω είναι ακριβή και ορθά και ότι έχω πλήρη επίγνωση των συνεπειών σε περίπτωση σοβαρών ψευδών δηλώσεων.

Ο κάτωθι υπογεγραμμένος, δηλώνω επισήμως ότι είμαι σε θέση, κατόπιν αιτήματος και χωρίς καθυστέρηση, να προσκομίσω τα πιστοποιητικά και τις λοιπές μορφές αποδεικτικών εγγράφων που αναφέρονται, εκτός εάν:

α) Η αναθέτουσα αρχή ή ο αναθέτων φορέας έχει τη δυνατότητα να λάβει τα σχετικά δικαιολογητικά απευθείας με πρόσβαση σε εθνική βάση δεδομένων σε οποιοδήποτε κράτος μέλος αυτή διατίθεται δωρεάν [υπό την προϋπόθεση ότι ο οικονομικός φορέας έχει παράσχει τις απαραίτητες πληροφορίες (διαδικτυακή διεύθυνση, αρχή ή φορέα έκδοσης, επακριβή στοιχεία αναφοράς των εγγράφων) που παρέχουν τη δυνατότητα στην αναθέτουσα αρχή ή στον αναθέτοντα φορέα να το πράξει] ή

β) Από τις 18 Οκτωβρίου 2018 το αργότερο (ανάλογα με την εθνική εφαρμογή του άρθρου 59 παράγραφος 5 δεύτερο εδάφιο της οδηγίας 2014/24/ΕΕ), η αναθέτουσα αρχή ή ο αναθέτων φορέας έχουν ήδη στην κατοχή τους τα σχετικά έγγραφα.

Ο κάτωθι υπογεγραμμένος δίδω επισήμως τη συγκατάθεσή μου στην αναθέτουσα αρχή ή τον αναθέτοντα φορέα, όπως καθορίζεται στο Μέρος I, ενότητα Α, προκειμένου να αποκτήσει πρόσβαση σε δικαιολογητικά των πληροφοριών που έχουν υποβληθεί στο Μέρος III και το Μέρος IV του παρόντος Ευρωπαϊκού Ενιαίου Εγγράφου Σύμβασης για τους σκοπούς της διαδικασίας σύναψης σύμβασης, όπως καθορίζεται στο Μέρος I.

Ημερομηνία, τόπος και, όπου ζητείται ή απαιτείται, υπογραφή(-ές):

Ημερομηνία

Τόπος

Υπογραφή

ΠΑΡΑΡΤΗΜΑ V – Τυποποιημένο Έντυπο Τεχνικής Προσφοράς

Υπόδειγμα Τεχνικής Προσφοράς

ΑΝΑΘΕΤΟΥΣΑ ΑΡΧΗ: ΥΠΟΥΡΓΕΙΟ ΠΟΛΙΤΙΣΜΟΥ ΚΑΙ ΑΘΛΗΤΙΣΜΟΥ
ΓΕΝΙΚΗ ΔΙΕΥΘΥΝΣΗ ΑΡΧΑΙΟΤΗΤΩΝ ΚΑΙ ΠΟΛΙΤΙΣΤΙΚΗΣ ΚΛΗΡΟΝΟΜΙΑΣ
ΕΦΟΡΕΙΑ ΠΑΛΑΙΟΑΝΘΡΩΠΟΛΟΓΙΑΣ - ΣΠΗΛΑΙΟΛΟΓΙΑΣ
ΣΥΜΒΑΣΗ: «Προμήθεια και τοποθέτηση υλικών επιστρώσεων διαδρομής επισκεπτών» του σπηλαίου Πετραλώνων Χαλκιδικής, στο πλαίσιο του έργου: **«Ανάδειξη σπηλαίου Πετραλώνων και αναβάθμιση των υποδομών του»**
Διακήρυξη αριθ. **2/2023**

Στοιχεία Προσφέροντος
Επωνυμία: ……
Διεύθυνση: ……
Τηλέφωνο: ……, Fax: ……
Email: ……
Ημερομηνία: ……

Τα προσφερόμενα είδη θα πρέπει να πληρούν στο σύνολό τους τα περιγραφόμενα στα **ΠΑΡΑΡΤΗΜΑΤΑ Ι (ΤΕΧΝΙΚΗ ΕΚΘΕΣΗ – ΤΕΧΝΙΚΕΣ ΠΡΟΔΙΑΓΡΑΦΕΣ**) και στο **ΠΑΡΑΡΤΗΜΑ ΙΙΙ (ΣΧΕΔΙΑ ΚΑΤΑΣΚΕΥΑΣΤΙΚΩΝ ΛΕΠΤΟΜΕΡΕΙΩΝ) .**
Ο Διαγωνιζόμενος φέρει την απόλυτη ευθύνη της ακρίβειας των δεδομένων που δηλώνει.
Στη στήλη «ΠΡΟΔΙΑΓΡΑΦΗ», περιγράφονται αναλυτικά τα ζητούμενα είδη και το τεκμηριωτικό υλικό για τα οποία θα πρέπει να δοθούν αντίστοιχες απαντήσεις βάσει των ζητουμένων στην τεχνική περιγραφή. Στη στήλη «ΑΠΑΝΤΗΣΗ» σημειώνεται η απάντηση του Αναδόχου που έχει τη μορφή ΝΑΙ/ΟΧΙ εάν το αντίστοιχο είδος/τεκμηριωτικό υλικό περιλαμβάνεται ή όχι στην προσφορά.
Στη στήλη «ΠΑΡΑΠΟΜΠΗ» θα αναφέρονται κατ' ελάχιστο ο τόπος προέλευσης, ο προμηθευτικός οίκος και ο τύπος (όταν πρόκειται για βιομηχανικό προϊόν).

Α/Α	ΕΙΔΟΣ / ΠΡΟΔΙΑΓΡΑΦΗ	ΑΠΑΙΤΗΣΗ	ΑΠΑΝΤΗΣΗ ΝΑΙ/ΟΧΙ	ΠΑΡΑΠΟΜΠΗ ΤΕΚΜΗΡΙΩΣΗΣ
1	Ο ανάδοχος υποχρεούται να παραδώσει το σύνολο των ειδών σύμφωνα με τα περιγραφόμενα στα **ΠΑΡΑΡΤΗΜΑΤΑ Ι (ΤΕΧΝΙΚΗ ΕΚΘΕΣΗ - ΤΕΧΝΙΚΕΣ ΠΡΟΔΙΑΓΡΑΦΕΣ), ΙΙ (ΕΙΔΙΚΗ ΣΥΓΓΡΑΦΗ ΥΠΟΧΡΕΩΣΕΩΝ), ΙΙΙ – (ΣΧΕΔΙΑ ΚΑΤΑΣΚΕΥΑΣΤΙΚΩΝ ΛΕΠΤΟΜΕΡΕΙΩΝ)** και **XIV** (εγκεκριμένες μελέτες του έργου)	ΝΑΙ		
2	Ποιότητα προσφερόμενων ειδών	ΝΑΙ		Υπεύθυνη δήλωση του υποψήφιου Αναδόχου περί τήρησης των τεχνικών προδιαγραφών της τεχνικής έκθεσης

3	Δήλωση εγγύησης για την καλή λειτουργία των προσφερόμενων ειδών, διάρκειας τουλάχιστον 2 ετών	ΝΑΙ		Υπεύθυνη δήλωση του υποψήφιου Αναδόχου

ΠΑΡΑΡΤΗΜΑ VI – Τυποποιημένο Έντυπο Οικονομικής Προσφοράς

ΤΥΠΟΠΟΙΗΜΕΝΟ ΕΝΤΥΠΟ ΟΙΚΟΝΟΜΙΚΗΣ ΠΡΟΣΦΟΡΑΣ

ΑΝΑΘΕΤΟΥΣΑ ΑΡΧΗ: ΥΠΟΥΡΓΕΙΟ ΠΟΛΙΤΙΣΜΟΥ ΚΑΙ ΑΘΛΗΤΙΣΜΟΥ
ΓΕΝΙΚΗ ΔΙΕΥΘΥΝΣΗ ΑΡΧΑΙΟΤΗΤΩΝ ΚΑΙ ΠΟΛΙΤΙΣΤΙΚΗΣ ΚΛΗΡΟΝΟΜΙΑΣ
ΕΦΟΡΕΙΑ ΠΑΛΑΙΟΑΝΘΡΩΠΟΛΟΓΙΑΣ – ΣΠΗΛΑΙΟΛΟΓΙΑΣ

ΣΥΜΒΑΣΗ: **«Προμήθεια και τοποθέτηση υλικών επιστρώσεων διαδρομής επισκεπτών» του σπηλαίου Πετραλώνων Χαλκιδικής»,** στο πλαίσιο του έργου: **«Ανάδειξη σπηλαίου Πετραλώνων και αναβάθμιση των υποδομών του»**

ΟΙΚΟΝΟΜΙΚΗ ΠΡΟΣΦΟΡΑ
της Επιχείρησης ή Ένωσης / Κοινοπραξίας Επιχειρήσεων ……..
Οδός …… αριθ. ……., Ταχ. Κώδικας …….., Τηλέφωνο: …… FAX: ……

ΠΡΟΣ: την Επιτροπή Διενέργειας του Δημόσιου Διαγωνισμού κάτω του ορίου για την ανάδειξη αναδόχου για το Έργο: «Προμήθεια και τοποθέτηση υλικών επιστρώσεων διαδρομής επισκεπτών» του σπηλαίου Πετραλώνων Χαλκιδικής, στο πλαίσιο του έργου: «Ανάδειξη σπηλαίου Πετραλώνων και αναβάθμιση των υποδομών του»
Αφού έλαβα γνώση:

- της σχετικής Διακήρυξης,
- του συνημμένου Τεύχους Τεχνικής Έκθεσης - Τεχνικών Προδιαγραφών (ΠΑΡΑΡΤΗΜΑ Ι),
- της συνημμένης Ειδικής Συγγραφής Υποχρεώσεων του έργου (ΠΑΡΑΡΤΗΜΑ ΙΙ),
- των εγκεκριμένων μελετών του έργου (ΠΑΡΑΡΤΗΜΑ XIV),
- όλων εν γένει των στοιχείων που αναφέρονται στη διακήρυξη και στα υπόλοιπα συμβατικά τεύχη, των όρων που έχουν τεθεί από την Εφορεία Παλαιοανθρωπολογίας – Σπηλαιολογίας,

υποβάλλω την προσφορά αυτή και δηλώνω ότι αποδέχομαι όλα αυτά ανεπιφύλακτα και αναλαμβάνω την εκτέλεση του Έργου σύμφωνα με τον κατωτέρω πίνακα:

Α/Α	Α/Α Γραμμής	ΕΙΔΟΣ	ΜΟΝΑΔΑ ΜΕΤΡΗΣΗΣ	ΠΟΣΟΤΗΤΑ	ΑΞΙΑ ΧΩΡΙΣ ΦΠΑ (€)		ΦΠΑ (€)		ΣΥΝΟΛΙΚΗ ΑΞΙΑ ΜΕ ΦΠΑ (€)
					ΤΙΜΗ ΜΟΝΑΔΑΣ	ΣΥΝΟΛΟ	%	ΠΟΣΟ	
1	*2*	*3*	*4*	*5*	*6*	*7=5X6*	*8*	*9=7X8*	*10=7+9*
1		**Προμήθεια και τοποθέτηση υλικών επιστρώσεων διαδρομής επισκεπτών**	Τεμάχιο	1			24		

ΣΥΝΟΛΙΚΗ ΤΙΜΗ ΧΩΡΙΣ Φ.Π.Α. (αριθμητικά)	
ΣΥΝΟΛΙΚΗ ΤΙΜΗ ΧΩΡΙΣ Φ.Π.Α. (ολογράφως)	
Φ.Π.Α. 24%	
ΣΥΝΟΛΙΚΗ ΤΙΜΗ ΜΕ Φ.Π.Α. 24% (αριθμητικά)	
ΣΥΝΟΛΙΚΗ ΤΙΜΗ ΜΕ Φ.Π.Α. 24% (ολογράφως)	

ΧΡΟΝΟΣ ΙΣΧΥΟΣ ΠΡΟΣΦΟΡΑΣ

Οι υποβαλλόμενες προσφορές ισχύουν και δεσμεύουν τους οικονομικούς φορείς για διάστημα δώδεκα μηνών από την ημερομηνία υποβολής τους. Προσφορά, η οποία ορίζει χρόνο ισχύος μικρότερο από τον ανωτέρω προβλεπόμενο απορρίπτεται.

Δήλωση πληρωμής:

Η πληρωμή θα γίνει με εξόφληση του **100% της συμβατικής αξίας** μετά την οριστική παραλαβή των υλικών . ΝΑΙ ☐ ΟΧΙ ☐

Η πληρωμή θα γίνει με **τμηματική εξόφληση** μετά την οριστική παραλαβή του κάθε σταδίου της προμήθειας. ΝΑΙ ☐ ΟΧΙ ☐

Η πληρωμή θα γίνει με χορήγηση **έντοκης προκαταβολής** σύμφωνα με τα οριζόμενα στην παρ. 5.1 της Διακήρυξης. ΝΑΙ ☐ ΟΧΙ ☐

Ημερομηνία:……

Ο/η προσφέρων/ουσα

Σφραγίδα και υπογραφή προσφέροντος

ΠΑΡΑΡΤΗΜΑ VII – Υποδείγματα Εγγυητικών Επιστολών

ΥΠΟΔΕΙΓΜΑ ΕΓΓΥΗΤΙΚΗΣ ΕΠΙΣΤΟΛΗΣ ΣΥΜΜΕΤΟΧΗΣ

Εκδότης (Πλήρης επωνυμία Πιστωτικού Ιδρύματος ……. / ΕΝΙΑΙΟ ΤΑΜΕΙΟ ΑΝΕΞΑΡΤΗΤΑ ΑΠΑΣΧΟΛΟΥΜΕΝΩΝ - ΤΟΜΕΑΣ ΣΥΝΤΑΞΗΣ ΜΗΧΑΝΙΚΩΝ ΚΑΙ ΕΡΓΟΛΗΠΤΩΝ ΔΗΜΟΣΙΩΝ ΕΡΓΩΝ (Ε.Τ.Α.Α.-Τ.Σ.Μ.Ε.Δ.Ε.)

Ημερομηνία έκδοσης: ……..

Προς: Υπουργείο Πολιτισμού και Αθλητισμού, Εφορεία Παλαιοανθρωπολογίας – Σπηλαιολογίας, Αρδηττού 34Β 11636 Αθήνα

Εγγύηση μας υπ' αριθ. …….. ποσού …….. ευρώ[159].

Έχουμε την τιμή να σας γνωρίσουμε, ότι εγγυόμαστε με την παρούσα επιστολή ανέκκλητα και ανεπιφύλακτα παραιτούμενοι του δικαιώματος της διαιρέσεως και διζήσεως

μέχρι του ποσού των ευρώ ……[160] υπέρ του

(i) [σε περίπτωση φυσικού προσώπου]: (ονοματεπώνυμο, πατρώνυμο) ……, ΑΦΜ: …….. (διεύθυνση) ……, ή

(ii) [σε περίπτωση νομικού προσώπου]: (πλήρη επωνυμία) ……, ΑΦΜ: …….. (διεύθυνση) …… ή

(iii) [σε περίπτωση ένωσης ή κοινοπραξίας]: των φυσικών / νομικών προσώπων

α) (πλήρη επωνυμία) ……, ΑΦΜ: …….. (διεύθυνση) ……

β) (πλήρη επωνυμία) ……, ΑΦΜ: …….. (διεύθυνση) ……

γ) (πλήρη επωνυμία) ……, ΑΦΜ: …….. (διεύθυνση) ……[161]

ατομικά και για κάθε μία από αυτές και ως αλληλέγγυα και εις ολόκληρο υπόχρεων μεταξύ τους, εκ της ιδιότητάς τους ως μελών της ένωσης ή κοινοπραξίας,

για τη συμμετοχή του/της/τους σύμφωνα με την υπ' αριθ. …… Διακήρυξη/Πρόσκληση/Πρόσκληση Εκδήλωσης Ενδιαφέροντος ……[162] της/του (Αναθέτουσας Αρχής / Αναθέτοντος φορέα), για την ανάδειξη αναδόχου για την ανάθεση της σύμβασης: «Προμήθεια και τοποθέτηση υλικών επιστρώσεων διαδρομής επισκεπτών» του σπηλαίου Πετραλώνων Χαλκιδικής του έργου **«Ανάδειξη σπηλαίου Πετραλώνων και αναβάθμιση των υποδομών του»** της Εφορείας Παλαιοανθρωπολογίας - Σπηλαιολογίας.[163]

Η παρούσα εγγύηση καλύπτει μόνο τις από τη συμμετοχή στην ανωτέρω απορρέουσες υποχρεώσεις του/της (*υπέρ ου η εγγύηση*) καθ' όλο τον χρόνο ισχύος της.

Το παραπάνω ποσό τηρείται στη διάθεσή σας και θα καταβληθεί ολικά χωρίς καμία από μέρους μας αντίρρηση, αμφισβήτηση ή ένσταση και χωρίς να ερευνηθεί το βάσιμο ή μη της απαίτησης σας μέσα σε ……..ημέρες[164] από την απλή έγγραφη ειδοποίησή σας.

Η παρούσα ισχύει μέχρι και την …… [165].

---

159 Το ύψος της εγγυητικής επιστολής συμμετοχής καθορίζεται στα έγγραφα της σύμβασης σε συγκεκριμένο χρηματικό ποσό και δε μπορεί να υπερβαίνει το 2% της προεκτιμώμενης αξίας της σύμβασης. Αναγράφεται ολογράφως και σε παρένθεση αριθμητικώς. Στο ποσό δεν υπολογίζεται ο ΦΠΑ (άρθρο 72 του ν. 4412/2016).

160 Ό.π. υποσ. 8.

161 Συμπληρώνεται με όλα τα μέλη της ένωσης / κοινοπραξίας.

162 Συνοπτική περιγραφή των προς προμήθεια αγαθών / υπηρεσιών, κ.λπ. σύμφωνα με το άρθρο 72 του ν. 4412/2016.

163 Εφόσον η εγγυητική επιστολή αφορά σε προσφορά τμήματος / τμημάτων της Διακήρυξης / Πρόσκλησης / Πρόσκλησης Εκδήλωσης Ενδιαφέροντος, σύμφωνα με τα οριζόμενα στα έγγραφα της σύμβασης, συμπληρώνεται ο αύξων αριθμός του/ων τμήματος/τμημάτων για το/α οποίο/α υποβάλλεται προσφορά.

164 Να οριστεί ο χρόνος σύμφωνα με τις κείμενες διατάξεις.

ή

Η παρούσα ισχύει μέχρις ότου αυτή μας επιστραφεί ή μέχρις ότου λάβουμε έγγραφη δήλωσή σας ότι μπορούμε να θεωρήσουμε την Τράπεζα μας απαλλαγμένη από κάθε σχετική υποχρέωση εγγυοδοσίας μας.

Σε περίπτωση κατάπτωσης της εγγύησης, το ποσό της κατάπτωσης υπόκειται στο εκάστοτε ισχύον πάγιο τέλος χαρτοσήμου.

Αποδεχόμαστε να παρατείνομε την ισχύ της εγγύησης ύστερα από έγγραφο της Υπηρεσίας σας, στο οποίο επισυνάπτεται η συναίνεση του υπέρ ου για την παράταση της προσφοράς, σύμφωνα με το άρθρο ..... της Διακήρυξης / Πρόσκλησης / Πρόσκλησης Εκδήλωσης Ενδιαφέροντος, με την προϋπόθεση ότι το σχετικό αίτημά σας θα μας υποβληθεί πριν από την ημερομηνία λήξης της[166].

Βεβαιώνουμε υπεύθυνα, ότι το ποσό των εγγυητικών επιστολών που έχουν δοθεί, συνυπολογίζοντας και το ποσό της παρούσας, δεν υπερβαίνει το όριο των εγγυήσεων που έχουμε το δικαίωμα να εκδίδουμε[167].

(Εξουσιοδοτημένη Υπογραφή)

---

165 ΣΗΜΕΙΩΣΗ ΓΙΑ ΤΗΝ ΤΡΑΠΕΖΑ: Ο χρόνος ισχύος πρέπει να είναι μεγαλύτερος τουλάχιστον κατά τριάντα (30) ημέρες του χρόνου ισχύος της προσφοράς, όπως αυτός ορίζεται στα έγγραφα της σύμβασης (άρθρο 72 του ν. 4412/2016).

166 Άρθρο 72 του ν. 4412/2016.

167 Ο καθορισμός ανωτάτου ορίου έκδοσης των εγγυητικών επιστολών από τις τράπεζες που λειτουργούν στην Ελλάδα θεσμοθετήθηκε με την υπ' αριθ. 2028691/4534/03.08.1995 (ΦΕΚ Β' 740/28.08.1995) απόφαση του Υπουργού Οικονομικών, με την οποία και κατέστη υποχρεωτική και η αναγραφή της σχετικής υπεύθυνης δήλωσης στην εγγυητική επιστολή.

ΥΠΟΔΕΙΓΜΑ ΕΓΓΥΗΤΙΚΗΣ ΕΠΙΣΤΟΛΗΣ ΚΑΛΗΣ ΕΚΤΕΛΕΣΗΣ

Εκδότης (Πλήρης επωνυμία Πιστωτικού Ιδρύματος ……..…… / ΕΝΙΑΙΟ ΤΑΜΕΙΟ ΑΝΕΞΑΡΤΗΤΑ ΑΠΑΣΧΟΛΟΥΜΕΝΩΝ - ΤΟΜΕΑΣ ΣΥΝΤΑΞΗΣ ΜΗΧΑΝΙΚΩΝ ΚΑΙ ΕΡΓΟΛΗΠΤΩΝ ΔΗΜΟΣΙΩΝ ΕΡΓΩΝ (Ε.Τ.Α.Α.-Τ.Σ.Μ.Ε.Δ.Ε.)

Ημερομηνία έκδοσης: ……..

Προς: Υπουργείο Πολιτισμού και Αθλητισμού, Εφορεία Παλαιοανθρωπολογίας – Σπηλαιολογίας, Αρδηττού 34Β 11636, Αθήνα

Εγγύηση μας υπ' αριθ. …….. ποσού …….. ευρώ[168].

Έχουμε την τιμή να σας γνωρίσουμε, ότι εγγυόμαστε με την παρούσα επιστολή ανέκκλητα και ανεπιφύλακτα παραιτούμενοι του δικαιώματος της διαιρέσεως και διζήσεως μέχρι του ποσού των ευρώ ……[169] υπέρ του

(i) [σε περίπτωση φυσικού προσώπου]: (ονοματεπώνυμο, πατρώνυμο) ……, ΑΦΜ: …….. (διεύθυνση) ……, ή

(ii) [σε περίπτωση νομικού προσώπου]: (πλήρη επωνυμία) ……, ΑΦΜ: …….. (διεύθυνση) …… ή

(iii) [σε περίπτωση ένωσης ή κοινοπραξίας]: των φυσικών / νομικών προσώπων

α) (πλήρη επωνυμία) ……, ΑΦΜ: …….. (διεύθυνση) ……

β) (πλήρη επωνυμία) ……, ΑΦΜ: …….. (διεύθυνση) ……

γ) (πλήρη επωνυμία) ……, ΑΦΜ: …….. (διεύθυνση) ……[170]

ατομικά και για κάθε μία από αυτές και ως αλληλέγγυα και εις ολόκληρο υπόχρεων μεταξύ τους, εκ της ιδιότητάς τους ως μελών της ένωσης ή κοινοπραξίας,

για την καλή εκτέλεση της υπ' αριθ. …… σύμβασης: «Προμήθεια και τοποθέτηση υλικών επιστρώσεων διαδρομής επισκεπτών» του σπηλαίου Πετραλώνων Χαλκιδικής του έργου **«Ανάδειξη σπηλαίου Πετραλώνων και αναβάθμιση των υποδομών του»,** σύμφωνα με την (αριθμό/ημερομηνία) …….. Διακήρυξη / Πρόσκληση / Πρόσκληση Εκδήλωσης Ενδιαφέροντος της Εφορείας Παλαιοανθρωπολογίας - Σπηλαιολογίας.

Το παραπάνω ποσό τηρείται στη διάθεσή σας και θα καταβληθεί ολικά χωρίς καμία από μέρους μας αντίρρηση, αμφισβήτηση ή ένσταση και χωρίς να ερευνηθεί το βάσιμο ή μη της απαίτησης σας μέσα σε …….. ημέρες[171] από την απλή έγγραφη ειδοποίησή σας.

Η παρούσα ισχύει μέχρι και την …….. (αν προβλέπεται ορισμένος χρόνος στα έγγραφα της σύμβασης)

ή

μέχρις ότου αυτή μας επιστραφεί ή μέχρις ότου λάβουμε έγγραφη δήλωσή σας ότι μπορούμε να θεωρήσουμε την Τράπεζα μας απαλλαγμένη από κάθε σχετική υποχρέωση εγγυοδοσίας μας.

Σε περίπτωση κατάπτωσης της εγγύησης, το ποσό της κατάπτωσης υπόκειται στο εκάστοτε ισχύον πάγιο τέλος χαρτοσήμου.

---

168 Αναγράφεται ολογράφως και σε παρένθεση αριθμητικώς. Στο ποσό δεν υπολογίζεται ο ΦΠΑ (άρθρο 72 του ν. 4412/2016).

169 Ό.π. υποσ. 195.

170 Συμπληρώνεται με όλα τα μέλη της ένωσης / κοινοπραξίας.

171 Να οριστεί ο χρόνος σύμφωνα με τις κείμενες διατάξεις.

Βεβαιώνουμε υπεύθυνα ότι το ποσό των εγγυητικών επιστολών που έχουν δοθεί, συνυπολογίζοντας και το ποσό της παρούσας, δεν υπερβαίνει το όριο των εγγυήσεων που έχουμε το δικαίωμα να εκδίδουμε[172].

(Εξουσιοδοτημένη Υπογραφή)

[172] Ο καθορισμός ανωτάτου ορίου έκδοσης των εγγυητικών επιστολών από τις τράπεζες που λειτουργούν στην Ελλάδα θεσμοθετήθηκε με την υπ' αριθ. 2028691/4534/03.08.1995 (ΦΕΚ Β' 740/28.08.1995) απόφαση του Υπουργού Οικονομικών, με την οποία και κατέστη υποχρεωτική και η αναγραφή της σχετικής υπεύθυνης δήλωσης στην εγγυητική επιστολή.

ΥΠΟΔΕΙΓΜΑ ΕΓΓΥΗΤΙΚΗΣ ΕΠΙΣΤΟΛΗΣ ΠΡΟΚΑΤΑΒΟΛΗΣ

Εκδότης (Πλήρης επωνυμία Πιστωτικού Ιδρύματος ……. / ΕΝΙΑΙΟ ΤΑΜΕΙΟ ΑΝΕΞΑΡΤΗΤΑ ΑΠΑΣΧΟΛΟΥΜΕΝΩΝ - ΤΟΜΕΑΣ ΣΥΝΤΑΞΗΣ ΜΗΧΑΝΙΚΩΝ ΚΑΙ ΕΡΓΟΛΗΠΤΩΝ ΔΗΜΟΣΙΩΝ ΕΡΓΩΝ (Ε.Τ.Α.Α.-Τ.Σ.Μ.Ε.Δ.Ε.)

Ημερομηνία έκδοσης: ……..

Προς: Υπουργείο Πολιτισμού και Αθλητισμού, Εφορεία Παλαιοανθρωπολογίας – Σπηλαιολογία, Αρδηττού 34Β 11636, Αθήνα

Εγγύηση μας υπ' αριθ. …….. ποσού …….. ευρώ[173].

Έχουμε την τιμή να σας γνωρίσουμε, ότι εγγυόμαστε με την παρούσα επιστολή ανέκκλητα και ανεπιφύλακτα παραιτούμενοι του δικαιώματος της διαιρέσεως και διζήσεως μέχρι του ποσού των ευρώ ……[174] υπέρ του:

(i) [σε περίπτωση φυσικού προσώπου]: (ονοματεπώνυμο, πατρώνυμο) ……, ΑΦΜ: …….. (διεύθυνση) ……., ή
(ii) [σε περίπτωση νομικού προσώπου]: (πλήρη επωνυμία) ……, ΑΦΜ: …….. (διεύθυνση) ……. ή
(iii) [σε περίπτωση ένωσης ή κοινοπραξίας]: των φυσικών / νομικών προσώπων
α) (πλήρη επωνυμία) ……, ΑΦΜ: …….. (διεύθυνση) ……
β) (πλήρη επωνυμία) ……, ΑΦΜ: …….. (διεύθυνση) ……
γ) (πλήρη επωνυμία) ……, ΑΦΜ: …….. (διεύθυνση) ……[175]
ατομικά και για κάθε μία από αυτές και ως αλληλέγγυα και εις ολόκληρο υπόχρεων μεταξύ τους, εκ της ιδιότητάς τους ως μελών της ένωσης ή κοινοπραξίας,
για λήψη προκαταβολής ποσοστού …….. % της συμβατικής αξίας της υπ' αριθ. …….. σύμβασης: «Προμήθεια και τοποθέτηση υλικών επιστρώσεων διαδρομής επισκεπτών» του σπηλαίου Πετραλώνων Χαλκιδικής του έργου **«Ανάδειξη σπηλαίου Πετραλώνων και αναβάθμιση των υποδομών του»,** σύμφωνα με την (αριθμό/ημερομηνία) …… Διακήρυξη / Πρόσκληση / Πρόσκληση Εκδήλωσης Ενδιαφέροντος της Εφορείας Παλαιοανθρωπολογίας - Σπηλαιολογίας και την υπ' αριθ…….. απόφαση κατακύρωσης.

Το παραπάνω ποσό τηρείται στη διάθεσή σας και θα καταβληθεί ολικά ή μερικά χωρίς καμία από μέρους μας αντίρρηση, αμφισβήτηση ή ένσταση και χωρίς να ερευνηθεί το βάσιμο ή μη της απαίτησης σας μέσα σε …… ημέρες[176] από την απλή έγγραφη ειδοποίησή σας.

Η παρούσα ισχύει μέχρι και την ……. (αν προβλέπεται ορισμένος χρόνος στα έγγραφα της σύμβασης) ή
μέχρις ότου αυτή μας επιστραφεί ή μέχρις ότου λάβουμε έγγραφη δήλωσή σας ότι μπορούμε να θεωρήσουμε την Τράπεζα μας απαλλαγμένη από κάθε σχετική υποχρέωση εγγυοδοσίας μας.

Σε περίπτωση κατάπτωσης της εγγύησης, το ποσό της κατάπτωσης υπόκειται στο εκάστοτε ισχύον πάγιο τέλος χαρτοσήμου.

---

173 Αναγράφεται ολογράφως και σε παρένθεση αριθμητικώς. Στο ποσό δεν υπολογίζεται ο ΦΠΑ (άρθρο 72 του ν. 4412/2016).
174 Ό.π. υποσ. 198.
175 Συμπληρώνεται με όλα τα μέλη της ένωσης / κοινοπραξίας.
176 Να οριστεί ο χρόνος σύμφωνα με τις κείμενες διατάξεις.

Βεβαιώνουμε υπεύθυνα ότι το ποσό των εγγυητικών επιστολών που έχουν δοθεί, συνυπολογίζοντας και το ποσό της παρούσας, δεν υπερβαίνει το όριο των εγγυήσεων που έχουμε το δικαίωμα να εκδίδουμε[177].

(Εξουσιοδοτημένη Υπογραφή)

[177] Ο καθορισμός ανωτάτου ορίου έκδοσης των εγγυητικών επιστολών από τις τράπεζες που λειτουργούν στην Ελλάδα θεσμοθετήθηκε με την υπ' αριθ. 2028691/4534/03.08.1995 (ΦΕΚ Β' 740/28.08.1995) απόφαση του Υπουργού Οικονομικών, με την οποία και κατέστη υποχρεωτική και η αναγραφή της σχετικής υπεύθυνης δήλωσης στην εγγυητική επιστολή.

ΥΠΟΔΕΙΓΜΑ ΕΓΓΥΗΤΙΚΗΣ ΕΠΙΣΤΟΛΗΣ ΚΑΛΗΣ ΛΕΙΤΟΥΡΓΙΑΣ

Εκδότης (Πλήρης επωνυμία Πιστωτικού Ιδρύματος ……. / ΕΝΙΑΙΟ ΤΑΜΕΙΟ ΑΝΕΞΑΡΤΗΤΑ ΑΠΑΣΧΟΛΟΥΜΕΝΩΝ - ΤΟΜΕΑΣ ΣΥΝΤΑΞΗΣ ΜΗΧΑΝΙΚΩΝ ΚΑΙ ΕΡΓΟΛΗΠΤΩΝ ΔΗΜΟΣΙΩΝ ΕΡΓΩΝ (Ε.Τ.Α.Α.-Τ.Σ.Μ.Ε.Δ.Ε.)

Ημερομηνία έκδοσης: ……..

Προς: Υπουργείο Πολιτισμού και Αθλητισμού, Εφορεία Παλαιοανθρωπολογίας – Σπηλαιολογίας, Αρδηττού 34Β 11636, Αθήνα

Εγγύηση μας υπ' αριθ. …….. ποσού …….. ευρώ[178].

Έχουμε την τιμή να σας γνωρίσουμε, ότι εγγυόμαστε με την παρούσα επιστολή ανέκκλητα και ανεπιφύλακτα παραιτούμενοι του δικαιώματος της διαιρέσεως και διζήσεως μέχρι του ποσού των ευρώ ……[179] υπέρ του:

(i) [σε περίπτωση φυσικού προσώπου]: (ονοματεπώνυμο, πατρώνυμο) ……, ΑΦΜ: ……. (διεύθυνση) ……, ή

(ii) [σε περίπτωση νομικού προσώπου]: (πλήρη επωνυμία) ……, ΑΦΜ: …… (διεύθυνση) …… ή

(iii) [σε περίπτωση ένωσης ή κοινοπραξίας]: των φυσικών / νομικών προσώπων

α) (πλήρη επωνυμία) ……, ΑΦΜ: …… (διεύθυνση) ……

β) (πλήρη επωνυμία) ……, ΑΦΜ: …… (διεύθυνση) ……

γ) (πλήρη επωνυμία) ……, ΑΦΜ: …… (διεύθυνση) ……[180]

ατομικά και για κάθε μία από αυτές και ως αλληλέγγυα και εις ολόκληρο υπόχρεων μεταξύ τους, εκ της ιδιότητάς τους ως μελών της ένωσης ή κοινοπραξίας,

για την καλή λειτουργία της υπ' αριθ. ……. σύμβασης: «Προμήθεια και τοποθέτηση υλικών επιστρώσεων διαδρομής επισκεπτών» του σπηλαίου Πετραλώνων Χαλκιδικής, του έργου **«Ανάδειξη σπηλαίου Πετραλώνων και αναβάθμιση των υποδομών του»,** σύμφωνα με την (αριθμό/ημερομηνία) …… Διακήρυξη / Πρόσκληση / Πρόσκληση Εκδήλωσης Ενδιαφέροντος της Εφορείας Παλαιοανθρωπολογίας - Σπηλαιολογίας.

Το παραπάνω ποσό τηρείται στη διάθεσή σας και θα καταβληθεί ολικά χωρίς καμία από μέρους μας αντίρρηση, αμφισβήτηση ή ένσταση και χωρίς να ερευνηθεί το βάσιμο ή μη της απαίτησης σας μέσα σε …….. ημέρες[181] από την απλή έγγραφη ειδοποίησή σας.

Η παρούσα ισχύει μέχρι και την ……. (αν προβλέπεται ορισμένος χρόνος στα έγγραφα της σύμβασης) ή

μέχρις ότου αυτή μας επιστραφεί ή μέχρις ότου λάβουμε έγγραφη δήλωσή σας ότι μπορούμε να θεωρήσουμε την Τράπεζα μας απαλλαγμένη από κάθε σχετική υποχρέωση εγγυοδοσίας μας.

Σε περίπτωση κατάπτωσης της εγγύησης, το ποσό της κατάπτωσης υπόκειται στο εκάστοτε ισχύον πάγιο τέλος χαρτοσήμου.

Βεβαιώνουμε υπεύθυνα ότι το ποσό των εγγυητικών επιστολών που έχουν δοθεί, συνυπολογίζοντας και το ποσό της παρούσας, δεν υπερβαίνει το όριο των εγγυήσεων που έχουμε το δικαίωμα να εκδίδουμε[182].

(Εξουσιοδοτημένη Υπογραφή)

---

178 Αναγράφεται ολογράφως και σε παρένθεση αριθμητικώς. Στο ποσό δεν υπολογίζεται ο ΦΠΑ (άρθρο 72 του ν. 4412/2016).

179 Ό.π. υποσ. 202.

180 Συμπληρώνεται με όλα τα μέλη της ένωσης / κοινοπραξίας.

181 Να οριστεί ο χρόνος σύμφωνα με τις κείμενες διατάξεις.

182 Ο καθορισμός ανωτάτου ορίου έκδοσης των εγγυητικών επιστολών από τις τράπεζες που λειτουργούν στην Ελλάδα θεσμοθετήθηκε με την υπ' αριθ. 2028691/4534/03.08.1995 (ΦΕΚ Β' 740/28.08.1995) απόφαση του Υπουργού Οικονομικών, με την οποία και κατέστη υποχρεωτική και η αναγραφή της σχετικής υπεύθυνης δήλωσης στην εγγυητική επιστολή.

ΠΑΡΑΡΤΗΜΑ VIII – Σχέδιο Σύμβασης

ΣΥΜΒΑΣΗ ΓΙΑ ΤΗΝ «ΠΡΟΜΗΘΕΙΑ ΚΑΙ ΤΟΠΟΘΕΤΗΣΗ ΥΛΙΚΩΝ ΕΠΙΣΤΡΩΣΕΩΝ ΔΙΑΔΡΟΜΗΣ ΕΠΙΣΚΕΠΤΩΝ» ΤΟΥ ΣΠΗΛΑΙΟΥ ΠΕΤΡΑΛΩΝΩΝ ΧΑΛΚΙΔΙΚΗΣ

Στην Αθήνα σήμερα, ……, ημέρα …… μεταξύ:
ΑΦΕΝΟΣ του Ελληνικού Δημοσίου, Υπουργείο Πολιτισμού και Αθλητισμού, Εφορεία Παλαιοανθρωπολογίας- Σπηλαιολογίας
που εδρεύει στην Αθήνα και εκπροσωπείται νόμιμα από τον Προϊστάμενο της κ. Ανδρέα Ντάρλα, εφεξής καλούμενη «Αναθέτουσα αρχή»,
ΑΦΕΤΕΡΟΥ του ……., νόμιμου εκπροσώπου της Εταιρείας (ή της Ένωσης εταιρειών) με την επωνυμία ……. και τον διακριτικό τίτλο…… που εδρεύει στην …… εφεξής καλούμενος «Ανάδοχος».
Συμφωνήθηκαν και έγιναν αμοιβαίως αποδεκτά τα ακόλουθα:
Το αφενός συμβαλλόμενο Ελληνικό Δημόσιο αναθέτει στον αφετέρου συμβαλλόμενο «ΑΝΑΔΟΧΟ», , κατά τα ειδικότερα προβλεπόμενα: «Προμήθεια και τοποθέτηση υλικών επιστρώσεων διαδρομής επισκεπτών» του σπηλαίου Πετραλώνων Χαλκιδικής
(α) στη με αρ. …… Διακήρυξη και τις τεχνικές προδιαγραφές αυτής,
(β) στη τεχνική και οικονομική προσφορά του Αναδόχου, όπου δεν έρχεται σε αντίθεση με την Διακήρυξη
(γ) στην κείμενη νομοθεσία και
(δ) στην με αρ. …… Απόφαση κατακύρωσης,
(ε) την με ΑΔΑ: Ψ1ΛΠ7ΛΛ-ΛΝΓ «Απόφαση Ένταξης της Πράξης «Ανάδειξη σπηλαίου Πετραλώνων και αναβάθμιση των υποδομών του» με κωδικό ΟΠΣ 5022250 στον Άξονα Προτεραιότητας «Προστασία του περιβάλλοντος και προώθηση της αποδοτικότητας των πόρων», όπως αυτή τροποποιήθηκε με την ΑΔΑ: 9Σ1Ζ7ΛΛ-0ΑΟ Απόφαση και με την ΑΔΑ: 6ΨΠ97ΛΛ-Ρ2Κ Απόφαση, σύμφωνα με την οποία το έργο χρηματοδοτείται από το Επιχειρησιακό Πρόγραμμα «Κεντρική Μακεδονία 2014-2020», Κωδ. ΣΑ ΕΠ0081. Η παρούσα σύμβαση χρηματοδοτείται από Πιστώσεις του Προγράμματος Δημοσίων Επενδύσεων (αρ.ενάριθμου έργου 2018ΕΠ00810071)
Ο «ΑΝΑΔΟΧΟΣ» δηλώνει ότι αποδέχεται ανεπιφύλακτα την εκτέλεση της ως άνω προμήθειας, με τους εξής όρους και συμφωνίες:

ΑΡΘΡΟ 1: ΑΝΤΙΚΕΙΜΕΝΟ ΤΗΣ ΣΥΜΒΑΣΗΣ
Αντικείμενο της Σύμβασης είναι η «Προμήθεια και τοποθέτηση υλικών επιστρώσεων διαδρομής επισκεπτών» για τις ανάγκες του Υποέργου 1 «Εργασίες προστασίας και ανάδειξης σπηλαίου Πετραλώνων και αναβάθμισης των υποδομών του», στο πλαίσιο της Πράξης: «Ανάδειξη σπηλαίου Πετραλώνων και αναβάθμιση των υποδομών του».
Η «Προμήθεια και τοποθέτηση υλικών επιστρώσεων διαδρομής επισκεπτών» υποδιαιρείται σε τρία μέρη ως ακολούθως:
1. Προμήθεια και τοποθέτηση προκατασκευασμένων στοιχείων από σκυρόδεμα.
2. Προμήθεια και διάστρωση δαπέδου από σκυρόδεμα - αποκατάσταση επιστρώσεων.
3. Ανακατασκευή λιθοδομών εισόδου.
Ο ανάδοχος υποχρεούται να ολοκληρώσει το αντικείμενο της σύμβασης προσηκόντως και εντέχνως απαλλαγμένο ελαττωμάτων (πραγματικών και νομικών) και με όλες τις συνομολογημένες ιδιότητες.

ΑΡΘΡΟ 2: ΓΕΝΙΚΕΣ ΥΠΟΧΡΕΩΣΕΙΣ ΑΝΑΔΟΧΟΥ
1. Ο Ανάδοχος υποχρεούται να εκτελέσει την προμήθεια και εργασία κατά τρόπο άρτιο και είναι υπεύθυνος για την ολοκλήρωση της σύμφωνα με τους όρους της συμβάσεως. Ο Ανάδοχος υποχρεούται να συμπράττει με την Αναθέτουσα Αρχή κατά την υλοποίηση του έργου και για την επίλυση των προβλημάτων που δημιουργούνται κατά την εκτέλεση του έργου.

2. Ο Ανάδοχος υποχρεούται να διαθέσει όλο το απαιτούμενο προσωπικό, υλικά και οποιαδήποτε άλλα μέσα για την προσήκουσα εκτέλεση της προμήθειας και των εργασιών. Ο Ανάδοχος βαρύνεται με όλες τις απαιτούμενες γενικές και ειδικές δαπάνες για την ολοκλήρωση της σύμβασης, όπως αυτή περιγράφεται στα συμβατικά τεύχη, ενδεικτικά με τις δαπάνες των μισθών και ημερομισθίων του προσωπικού του, των εργοδοτικών επιβαρύνσεων, φόρους, τέλη, δασμούς, ασφάλιστρα, ασφαλιστικές κρατήσεις ή επιβαρύνσεις, έξοδα και ασφάλιστρα μετακίνησης και γενικά κάθε είδους απρόβλεπτη δαπάνη και όλες τις νόμιμες επιβαρύνσεις και κρατήσεις υπέρ του Δημοσίου ή τρίτου, που ισχύουν κατά τον χρόνο υπογραφής του Συμφωνητικού.
3. Ο Ανάδοχος έχει την υποχρέωση για την τήρηση των διατάξεων της εργατικής νομοθεσίας. Το προσωπικό που θα χρησιμοποιηθεί πρέπει να έχει τις απαραίτητες επαγγελματικές άδειες. Όλα τα οχήματα που θα απαιτηθούν για την εκτέλεση του έργου πρέπει να είναι ασφαλισμένα.
4. Ο Ανάδοχος οφείλει να τηρεί τις υποχρεώσεις στους τομείς του περιβαλλοντικού, κοινωνικοασφαλιστικού και εργατικού δικαίου, που έχουν θεσπιστεί με το δίκαιο της Ένωσης, το εθνικό δίκαιο, συλλογικές συμβάσεις ή διεθνείς διατάξεις περιβαλλοντικού, κοινωνικοασφαλιστικού και εργατικού δικαίου, οι οποίες απαριθμούνται στο παράρτημα Χ του Προσαρτήματος Α του Ν.4412/2016.
5. Ο Ανάδοχος οφείλει να λαμβάνει εγκαίρως κάθε απαιτούμενο μέτρο, ώστε η Αναθέτουσα Αρχή και τα όργανα αυτής να μην υποστούν οποιαδήποτε ενόχληση ή την ελάχιστη ζημία.
6. Ο Ανάδοχος υποχρεούται να συμμορφώνεται με τις εντολές και οδηγίες της Αναθέτουσας Αρχής που αφορούν την παροχή της προμήθειας και των εργασιών.
7. Ο Ανάδοχος οφείλει να αποζημιώσει την Αναθέτουσα Αρχή από οποιαδήποτε απαίτηση για ζημίες που προξενήθηκαν κατά τη διάρκεια παροχής της προμήθειας, καθώς και έναντι οποιωνδήποτε απαιτήσεων, διαδικασιών, ζημιών, δαπανών, χρεώσεων που προέρχονται από αυτές ή σε σχέση με αυτές.
8. Όλες οι εργασίες που είναι απαραίτητες για την εκτέλεση και ολοκλήρωση της προμήθειας και των εργασιών θα διεξάγονται με τέτοιο τρόπο, ώστε να μην παρενοχλούν αδικαιολόγητα και καταχρηστικά την ηρεμία του κοινού.
9. Ο Ανάδοχος είναι υποχρεωμένος να εκτελεί την προμήθεια και τις εργασίες με ασφαλή τρόπο και σύμφωνα με τους νόμους, διατάγματα, αστυνομικές και λοιπές διατάξεις και οδηγίες της Αναθέτουσας Αρχής που αφορούν την υγεία και ασφάλεια των εργαζομένων και την πρόληψη επαγγελματικού κινδύνου, και να προβαίνει χωρίς καμιά αποζημίωση στη λήψη όλων των απαραίτητων μέτρων ασφαλείας που αυτά προβλέπουν.
10. Ο Ανάδοχος πρέπει να χορηγεί στο προσωπικό τα απαιτούμενα, κατά περίπτωση εργασίας, ατομικά και ομαδικά εφόδια προστασίας και εργαλεία για ασφαλή εργασία, όπως είναι ενδεικτικά: κράνη, γυαλιά προστασίας, ζώνες ασφαλείας, ποδιές, γάντια, κλπ.
11. Ο Ανάδοχος παραμένει μόνος και αποκλειστικά υπεύθυνος για την ασφάλεια των εργαζομένων στα έργα και είναι δική του ευθύνη η λήψη των ενδεδειγμένων και σωστών μέτρων ασφαλείας και η τήρηση των σχετικών κανονισμών. Για θέματα πρόληψης ατυχημάτων ισχύουν γενικά όσα ορίζονται από την Ελληνική Νομοθεσία και μόνο σε ειδικές περιπτώσεις που δεν προβλέπονται από αυτή θα εφαρμόζονται οι διεθνείς κανονισμοί πρόληψης ατυχημάτων.
12. Ο Ανάδοχος υποχρεώνεται να ανακοινώσει στην Αναθέτουσα Αρχή τις διαταγές και εντολές των διαφόρων αρχών σχετικά με υποδεικνυόμενα μέτρα ελέγχου, ασφαλείας κλπ. που απευθύνονται ή κοινοποιούνται σε αυτόν κατά την διάρκεια εκτέλεσης της προμήθειας.
13. Ο Ανάδοχος είναι αποκλειστικά υπεύθυνος για την κατασκευή, προμήθεια, φύλαξη και χρήση του εξοπλισμού που απαιτείται (οχήματα, εργαλεία, μηχανήματα κλπ.) για την προσήκουσα παροχή της προμήθειας/των υπηρεσιών και ευθύνεται για κάθε ζημιά του. Οι εκπρόσωποι της Αναθέτουσας Αρχής μπορούν να επισκέπτονται τους χώρους του Αναδόχου προκειμένου να εξετάσουν τον εξοπλισμό.
14. Όλες οι δαπάνες που συνεπάγονται τα παραπάνω βαρύνουν τον Ανάδοχο.

ΑΡΘΡΟ 3: ΕΓΓΥΗΤΙΚΗ ΕΠΙΣΤΟΛΗ ΚΑΛΗΣ ΕΚΤΕΛΕΣΗΣ- ΕΓΓΥΗΣΗ ΚΑΛΗΣ ΛΕΙΤΟΥΡΓΙΑΣ

1. Για την υπογραφή της παρούσας σύμβασης ο Ανάδοχος προσκόμισε στην Αναθέτουσα Αρχή την υπ' αρ…… εγγυητική Επιστολή Καλής Εκτέλεσης με ημερομηνία …… του …… συνολικού ύψους …… € που αντιπροσωπεύει το 4% του συνολικού οικονομικού ανταλλάγματος, μη συμπεριλαμβανομένου του Φ.Π.Α., το περιεχόμενο της είναι σύμφωνο με τα οριζόμενα στο Ν. 4412/2016 και έχει χρόνο ισχύος μέχρι την ημέρα ολοκλήρωσης της προμήθειας, όπως αυτή πιστοποιείται από την Επιτροπή Παρακολούθησης και Παραλαβής, οριζόμενη από την Υπηρεσία.
2. Η ανωτέρω εγγυητική επιστολή αποδεσμεύεται και επιστρέφεται στο σύνολο της μετά την οριστική ποσοτική και ποιοτική παραλαβή του αντικειμένου της σύμβασης και μετά την εκκαθάριση κάθε τυχόν απαιτήσεων από τους συμβαλλόμενους. Εάν στο πρωτόκολλο παραλαβής αναφέρονται παρατηρήσεις ή υπάρχει εκπρόθεσμη παράδοση, η παραπάνω αποδέσμευση γίνεται μετά την αντιμετώπιση, κατά τα προβλεπόμενα στα άρθρα 5 και 6 της παρούσας, των παρατηρήσεων και του εκπρόθεσμου.
3. Η εγγυητική επιστολή εκδίδεται από πιστωτικά ιδρύματα που λειτουργούν νόμιμα στα κράτη-μέλη της Ευρωπαϊκής ή του Ευρωπαϊκού Οικονομικού Χώρου, ή στα κράτη μέλη της Συμφωνίας Δημοσίων Συμβάσεων του Παγκόσμιου Οργανισμού Εμπορίου, που κυρώθηκε με το ν.2513/1997 (Α'139) και έχουν , σύμφωνα με τις ισχύουσες διατάξεις, το δικαίωμα αυτό. Μπορεί, επίσης, να εκδίδονται από το Ε.Τ.Α.Α. - Τ.Σ.Μ.Ε.Δ.Ε. ή να παρέχεται με γραμμάτιο του Ταμείου Παρακαταθηκών και Δανείων με παρακατάθεση σε αυτό του αντίστοιχου χρηματικού ποσού.
4. Η εγγυητική Επιστολή Καλής Εκτέλεσης που προσκόμισε ο Ανάδοχος καταπίπτει:
   - Όπου ρητώς προβλέπεται από την παρούσα, την Διακήρυξη και τον Ν. 4412/2016,
   - Σε κάθε περίπτωση που ο Ανάδοχος παραβεί ουσιώδεις όρους της παρούσας.

ΑΡΘΡΟ 3Α: ΕΓΓΥΗΤΙΚΗ ΚΑΛΗΣ ΛΕΙΤΟΥΡΓΙΑΣ

Μετά την παραλαβή της προμήθειας και προκειμένου να επιστραφεί η εγγυητική Επιστολή Καλής Εκτέλεσης του άρθρου 3 της παρούσας, ο Ανάδοχος καταθέτει εγγυητική Επιστολή Καλής Λειτουργίας ποσού 1.000 €, η οποία κατατίθεται στην Αναθέτουσα Αρχή ως εγγύηση καλής λειτουργίας και συντήρησης των υλικών. Η εγγυητική αυτή επιστολή έχει ημερομηνία έναρξης ισχύος μεταγενέστερη της ημερομηνίας σύνταξης των πρωτοκόλλων οριστικής παραλαβής και διάρκεια ισχύος για περίοδο τουλάχιστον δύο (2) ετών και καλύπτει την εγγύηση για συντήρηση, αποκατάσταση φθορών, ζημιών κλπ.

ΑΡΘΡΟ 4: ΤΙΜΗΜΑ-ΤΡΟΠΟΣ ΠΛΗΡΩΜΗΣ

1. Το τίμημα που υποχρεούται να καταβάλει η Αναθέτουσα Αρχή στον Ανάδοχο για την εκτέλεση της προμήθειας (Οικονομικό Αντάλλαγμα) είναι, σύμφωνα με την οικονομική προσφορά του, η οποία αποτελεί αναπόσπαστο παράρτημα της παρούσας σύμβασης, ……€ (ολογράφως: …….. Ευρώ) πλέον Φ.Π.Α. ……. %
2. Το Οικονομικό Αντάλλαγμα καταβάλλεται για το σύνολο των υποχρεώσεων του Αναδόχου όπως αυτές απορρέουν από τη Διακήρυξη, την προσφορά του και τις συνθήκες του έργου όπου θα πραγματοποιήσει την προμήθεια.
3. Η πληρωμή του αναδόχου θα πραγματοποιηθεί με έναν από τους πιο κάτω τρόπους σύμφωνα με σχετική δήλωση του υποψηφίου αναδόχου στο έντυπο της οικονομικής προσφοράς του, σύμφωνα με το άρθρο 5.1.1 της διακήρυξης:

   Α΄ Τρόπος πληρωμής

   Η πληρωμή του Αναδόχου θα γίνει με εξόφληση του 100% της συμβατικής αξίας μετά την οριστική ποιοτική και ποσοτική παραλαβή των υλικών από την αρμόδια Επιτροπή.

   Β' τρόπος πληρωμής

   Η πληρωμή του Αναδόχου θα γίνει με τμηματική εξόφληση μετά την οριστική παραλαβή του κάθε σταδίου της προμήθειας, όπως περιγράφεται στην παράγραφο ΚΟΣΤΟΛΟΓΗΣΗ – ΤΜΗΜΑΤΙΚΗ ΠΑΡΑΛΑΒΗ ΤΩΝ ΠΡΟΜΗΘΕΙΩΝ ΚΑΙ ΕΡΓΑΣΙΩΝ της Τεχνικής Έκθεσης του ΠΑΡΑΡΤΗΜΑΤΟΣ Ι (Τεχνική Έκθεση - Τεχνικές Προδιαγραφές) της Διακήρυξης και σύμφωνα με την αναλυτική κοστολόγηση των επιμέρους ειδών στην οικονομική προσφορά του αναδόχου.

Η πληρωμή γίνεται μετά την οριστική ποιοτική και ποσοτική παραλαβή του κάθε σταδίου της προμήθειας από την αρμόδια Επιτροπή Παρακολούθησης και Παραλαβής, η οποία θα ελέγξει την τήρηση των τεχνικών προδιαγραφών - ποσοτήτων και των όρων της σύμβασης (τεχνικών και οικονομικών).

Ορίζεται ρητά ότι δεν θα γίνεται τμηματική παραλαβή σε μη αυτοτελή ή μη ολοκληρωμένα στάδια της προμήθειας.

Γ' τρόπος πληρωμής

Η πληρωμή του Αναδόχου θα γίνει με τη χορήγηση έντοκης προκαταβολής μέχρι ποσοστού 30% της συμβατικής αξίας χωρίς Φ.Π.Α., με την κατάθεση ισόποσης εγγύησης, σύμφωνα με τα οριζόμενα στο άρθρο 72 § 7 του ν. 4412/2016, εντός ενός μηνός από την υπογραφή της σύμβασης και κατόπιν αιτήματος του Αναδόχου.

Η καταβολή του υπολοίπου θα πραγματοποιηθεί μετά την οριστική παραλαβή του συνόλου της προμήθειας.

4. Για την πληρωμή του Αναδόχου απαιτούνται τα κάτωθι δικαιολογητικά:
   - πρωτόκολλο οριστικής, ποσοτικής και ποιοτικής παραλαβής που συντάσσεται από την Επιτροπή Παρακολούθησης και Παραλαβής,
   - τιμολόγιο του Αναδόχου,
   - φορολογική και ασφαλιστική ενημερότητα σε ισχύ κατά την ημέρα πληρωμής,
   - καθώς και όποιο άλλο δικαιολογητικό τυχόν ζητηθεί από το λογιστήριο της Αναθέτουσας Αρχής.

Τα προβλεπόμενα από τις φορολογικές διατάξεις παραστατικά θα εκδίδονται στο όνομα της Αναθέτουσας Αρχής μετά την εκτέλεση και παράδοση του έργου κατά τα οριζόμενα στο παρόν άρθρο.

Τον Ανάδοχο βαρύνουν οι υπέρ τρίτων κρατήσεις, ως και κάθε άλλη επιβάρυνση, σύμφωνα με την κείμενη νομοθεσία, μη συμπεριλαμβανομένου Φ.Π.Α., για την παράδοση του υλικού και των εργασιών στον τόπο και με τον τρόπο που προβλέπεται στα έγγραφα της σύμβασης. Ιδίως βαρύνεται με τις ακόλουθες κρατήσεις:

- Η καθαρή αξία των παραστατικών υπόκειται σε παρακράτηση φόρου εισοδήματος βάσει του Ν.4172/2013.
- Σε συνέχεια των τροποποιήσεων που επήλθαν με τις διατάξεις του αρ. 7 του Ν. 4912/2022 «Ενιαία Αρχή Δημοσίων Συμβάσεων και άλλες διατάξεις του Υπουργείου Δικαιοσύνης» (ΦΕΚ Α 59/17.03.2022), επιβάλλεται κράτηση ύψους 0,1% επί όλων των συμβάσεων που υπάγονται στον παρόντα νόμο και στον Ν.4413/2016 (Α' 148), αξίας άνω των χιλίων (1.000) ευρώ, ανεξάρτητα από την πηγή προέλευσης της χρηματοδότησης. Η κράτηση αυτή υπολογίζεται επί της αξίας κάθε πληρωμής προ φόρων και κρατήσεων της αρχικής, καθώς και κάθε συμπληρωματικής ή τροποποιητικής σύμβασης.
- Κράτηση ύψους 0,02% υπέρ του Δημοσίου, η οποία υπολογίζεται επί της αξίας κάθε πληρωμής προ φόρων και κρατήσεων της αρχικής και κάθε συμπληρωματικής σύμβασης της αρχικής, καθώς και κάθε συμπληρωματικής σύμβασης. Το ποσό αυτό παρακρατείται σε κάθε πληρωμή από την αναθέτουσα αρχή στο όνομα και για λογαριασμό της Γενικής Διεύθυνσης Δημοσίων Συμβάσεων και Προμηθειών σύμφωνα με την παρ. 6 του άρθρου 36 του ν. 4412/2016.
- Τα έξοδα δημοσιεύσεων στον Τύπο βαρύνουν τον Ανάδοχο.

Οι υπέρ τρίτων κρατήσεις υπόκεινται στο εκάστοτε ισχύον αναλογικό τέλος χαρτοσήμου 3% και στην επ' αυτού εισφορά υπέρ ΟΓΑ 20%.

Φορέας χρηματοδότησης της παρούσας σύμβασης είναι η Περιφέρεια Κεντρικής Μακεδονίας , Κωδ.ΣΑ ΕΠ0081. Η δαπάνη για την εν λόγω σύμβαση βαρύνει τις πιστώσεις του Προγράμματος Δημοσίων Επενδύσεων (κωδικός ενάριθμου έργου 2018ΕΠ00810071). Το έργο συγχρηματοδοτείται από το Ευρωπαϊκό Ταμείο Περιφερειακής Ανάπτυξης και από εθνικούς πόρους στο πλαίσιο του Επιχειρησιακού Προγράμματος «Κεντρική Μακεδονία 2014-2020» (ΕΣΠΑ 2014-2020).

ΑΡΘΡΟ 5: ΤΟΠΟΣ, ΤΡΟΠΟΣ ΚΑΙ ΧΡΟΝΟΣ ΕΚΤΕΛΕΣΗΣ ΤΗΣ ΠΡΟΜΗΘΕΙΑΣ

Ο Ανάδοχος υποχρεούται να έχει ολοκληρώσει την προμήθεια στον Σπήλαιο Πετραλώνων Χαλκιδικής όπως περιγράφεται παρακάτω:

- Ο ανάδοχος υποχρεούται να παραδώσει το σύνολο των υλικών της προμήθειας και των εργασιών στο σπήλαιο Πετραλώνων, Π.Ε. Χαλκιδικής εντός διαστήματος τεσσάρων (4) μηνών από την υπογραφή της σύμβασης, σύμφωνα με τα περιγραφόμενα στα **ΠΑΡΑΡΤΗΜΑΤΑ Ι (Τεύχος Τεχνικής Έκθεσης – Τεχνικών Προδιαγραφών**), **ΙΙ (Ειδική Συγγραφή Υποχρεώσεων) και ΙΙΙ (Σχέδια Κατασκευαστικών Λεπτομερειών)** της Διακήρυξης. Η «Προμήθεια και τοποθέτηση υλικών επιστρώσεων διαδρομής επισκεπτών» του σπηλαίου Πετραλώνων Χαλκιδικής θα ολοκληρωθεί σε διάστημα τεσσάρων (4) μηνών από την υπογραφή της σύμβασης,. Ο συμβατικός χρόνος παράδοσης των υλικών μπορεί να παρατείνεται, πριν από τη λήξη του αρχικού συμβατικού χρόνου παράδοσης, υπό τις προϋποθέσεις του άρθρου 206 του ν. 4412/2016. Στην περίπτωση που το αίτημα υποβάλλεται από τον ανάδοχο και η παράταση χορηγείται χωρίς να συντρέχουν λόγοι ανωτέρας βίας ή άλλοι ιδιαιτέρως σοβαροί λόγοι που καθιστούν αντικειμενικώς αδύνατη την εμπρόθεσμη παράδοση των συμβατικών ειδών επιβάλλονται οι κυρώσεις του άρθρου 207 του ν. 4412/2016.
- Σύμφωνα με το άρθρο 6.2.1 της Διακήρυξης, η παραλαβή της προμήθειας γίνεται από τριμελή Επιτροπή Παρακολούθησης και Παραλαβής, η οποία συντάσσει τα σχετικά πρωτόκολλα.

Κατά τη διαδικασία παραλαβής της προμήθειας και των εργασιών και τη διενέργεια ποσοτικού και ποιοτικού ελέγχου αυτών, μπορεί να καλείται να παραστεί και ο ανάδοχος.

Ο ποιοτικός έλεγχος των υλικών και των εργασιών γίνεται με τους ακόλουθους τρόπους:

- Έλεγχος συμμόρφωσης βάσει των συνοδευτικών πιστοποιητικών και παραστατικών, σύμφωνα με τα οριζόμενα στο **ΠΑΡΑΡΤΗΜΑ Ι (Τεχνική Έκθεση - Τεχνικές Προδιαγραφές)** της Διακήρυξης
- Μακροσκοπικός έλεγχος,
- έλεγχος των γενικών χαρακτηριστικών και των διαστάσεων των κατασκευών και της μεταξύ τους συναρμογής,
- έλεγχος συμμόρφωσης βάσει των συνοδευτικών πιστοποιητικών αντοχής.

Η διαδικασία ποιοτικού ελέγχου και παραλαβής των ειδών περιγράφεται στις παρ. 3 και 5 του **ΠΑΡΑΡΤΗΜΑΤΟΣ ΙΙ (Ειδική Συγγραφή Υποχρεώσεων)** της Διακήρυξης.

Η επιτροπή παραλαβής, μετά τους προβλεπόμενους ελέγχους, συντάσσει πρωτόκολλο (οριστικής παραλαβής ή απόρριψης των υλικών) σύμφωνα με την παρ. 3 του άρθρου 208 του Ν. 4412/16.

Τα πρωτόκολλα που συντάσσονται από τις επιτροπές (πρωτοβάθμιες ή και δευτεροβάθμιες) κοινοποιούνται υποχρεωτικά και στους αναδόχους.

Υλικά που απορρίφθηκαν ή κρίθηκαν παραληπτέα με έκπτωση επί της συμβατικής τιμής, με βάση τους ελέγχους που πραγματοποίησε η πρωτοβάθμια επιτροπή παραλαβής, μπορούν να παραπέμπονται για επανεξέταση σε δευτεροβάθμια επιτροπή παραλαβής ύστερα από αίτημα του αναδόχου ή αυτεπάγγελτα σύμφωνα με την παρ. 5 του άρθρου 208 του Ν. 4412/16. Τα έξοδα βαρύνουν σε κάθε περίπτωση τον ανάδοχο.

Το αποτέλεσμα της κατ' έφεση εξέτασης είναι υποχρεωτικό και τελεσίδικο και για τα δύο μέρη.

Ο ανάδοχος δε μπορεί να ζητήσει παραπομπή σε δευτεροβάθμια επιτροπή παραλαβής μετά τα αποτελέσματα της κατ' έφεση εξέτασης.

Σύμφωνα με το άρθρο 6.2.2 της Διακήρυξης η παραλαβή των υλικών και των εργασιών και η έκδοση των σχετικών πρωτοκόλλων παραλαβής πραγματοποιείται εντός δεκαπέντε (15) ημερών από την παράδοση κάθε αυτοτελούς σταδίου.

Αν η παραλαβή των υλικών και των εργασιών και η σύνταξη του σχετικού πρωτοκόλλου δεν πραγματοποιηθεί από την επιτροπή παραλαβής μέσα στον οριζόμενο από τη σύμβαση χρόνο, θεωρείται ότι η παραλαβή συντελέστηκε αυτοδίκαια, με κάθε επιφύλαξη των δικαιωμάτων του Δημοσίου και εκδίδεται προς τούτο σχετική απόφαση του αρμοδίου αποφαινομένου οργάνου, με βάση μόνο το θεωρημένο από την υπηρεσία που παραλαμβάνει τα υλικά αποδεικτικό προσκόμισης τούτων, σύμφωνα δε με την απόφαση αυτή η αποθήκη του φορέα εκδίδει δελτίο εισαγωγής του υλικού και εγγραφής του στα βιβλία της, προκειμένου να πραγματοποιηθεί η πληρωμή του αναδόχου.

Ανεξάρτητα από την, κατά τα ανωτέρω, αυτοδίκαιη παραλαβή και την πληρωμή του αναδόχου, πραγματοποιούνται οι προβλεπόμενοι από την σύμβαση έλεγχοι από επιτροπή που συγκροτείται με απόφαση του αρμοδίου αποφαινομένου οργάνου, στην οποία δεν μπορεί να συμμετέχουν ο πρόεδρος και

τα μέλη της επιτροπής που δεν πραγματοποίησε την παραλαβή στον προβλεπόμενο από την σύμβαση χρόνο. Η παραπάνω επιτροπή παραλαβής προβαίνει σε όλες τις διαδικασίες παραλαβής που προβλέπονται από την ως άνω παράγραφο 1 και το άρθρο 208 του ν. 4412/2016 και συντάσσει τα σχετικά πρωτόκολλα. Οι εγγυητικές επιστολές προκαταβολής και καλής εκτέλεσης δεν επιστρέφονται πριν από την ολοκλήρωση όλων των προβλεπόμενων από τη σύμβαση ελέγχων και τη σύνταξη των σχετικών πρωτοκόλλων.

Απόρριψη συμβατικών υλικών- Αντικατάσταση

Σύμφωνα με το άρθρο 6.3 της Διακήρυξης.

Κήρυξη οικονομικού φορέα εκπτώτου- Κυρώσεις

Σύμφωνα με το άρθρο 5.2 της Διακήρυξης, ο ανάδοχος κηρύσσεται υποχρεωτικά έκπτωτος από τη σύμβαση και από κάθε δικαίωμα που απορρέει από αυτήν, με απόφαση της αναθέτουσας αρχής, ύστερα από γνωμοδότηση του αρμόδιου οργάνου, εφόσον δεν φορτώσει, παραδώσει ή αντικαταστήσει τα συμβατικά υλικά ή δεν επισκευάσει ή συντηρήσει αυτά μέσα στον συμβατικό χρόνο ή στον χρόνο παράτασης που του δοθεί, σύμφωνα με όσα προβλέπονται στο άρθρο 206 του ν. 4412/2016 και τα ΠΑΡΑΡΤΗΜΑΤΑ Ι, ΙΙ και ΙΙΙ.

Δεν κηρύσσεται έκπτωτος όταν:

α) το υλικό δεν φορτωθεί ή παραδοθεί ή αντικατασταθεί με ευθύνη του φορέα που εκτελεί τη σύμβαση.

β) συντρέχουν λόγοι ανωτέρας βίας

Στον οικονομικό φορέα που κηρύσσεται έκπτωτος από την σύμβαση, επιβάλλονται, με απόφαση του αποφαινόμενου οργάνου, ύστερα από γνωμοδότηση του αρμοδίου οργάνου, το οποίο υποχρεωτικά καλεί τον ανάδοχο προς παροχή εξηγήσεων, αθροιστικά, οι παρακάτω κυρώσεις:

α) ολική κατάπτωση της εγγύησης καλής εκτέλεσης της σύμβασης,

β) είσπραξη εντόκως της προκαταβολής που χορηγήθηκε στον έκπτωτο από τη σύμβαση ανάδοχο είτε από ποσόν που δικαιούται να λάβει είτε με κατάθεση του ποσού από τον ίδιο είτε με κατάπτωση της εγγύησης προκαταβολής. Ο υπολογισμός των τόκων γίνεται από την ημερομηνία λήψης της προκαταβολής από τον ανάδοχο μέχρι την ημερομηνία έκδοσης της απόφασης κήρυξης του ως εκπτώτου, με το ισχύον κάθε φορά ανώτατο όριο επιτοκίου για τόκο από δικαιοπραξία, από την ημερομηνία δε αυτή και μέχρι της επιστροφής της, με το ισχύον κάθε φορά επιτόκιο για τόκο υπερημερίας (η περίπτωση αυτή ισχύει εφόσον ζητηθεί η χορήγηση προκαταβολής).

- Αν το υλικό φορτωθεί - παραδοθεί ή αντικατασταθεί μετά τη λήξη του συμβατικού χρόνου και μέχρι λήξης του χρόνου της παράτασης που χορηγήθηκε, σύμφωνα με το άρθρο 206 του Ν.4412/16, επιβάλλεται πρόστιμο 5% επί της συμβατικής αξίας της ποσότητας που παραδόθηκε εκπρόθεσμα. Το παραπάνω πρόστιμο υπολογίζεται επί της συμβατικής αξίας των εκπρόθεσμα παραδοθέντων υλικών, χωρίς ΦΠΑ. Εάν τα υλικά που παραδόθηκαν εκπρόθεσμα επηρεάζουν τη χρησιμοποίηση των υλικών που παραδόθηκαν εμπρόθεσμα, το πρόστιμο υπολογίζεται επί της συμβατικής αξίας της συνολικής ποσότητας αυτών.

Κατά τον υπολογισμό του χρονικού διαστήματος της καθυστέρησης για φόρτωση - παράδοση ή αντικατάσταση των υλικών, με απόφαση του αποφαινομένου οργάνου, ύστερα από γνωμοδότηση του αρμοδίου οργάνου, δεν λαμβάνεται υπόψη ο χρόνος που παρήλθε πέραν του εύλογου, κατά τα διάφορα στάδια των διαδικασιών, για το οποίο δεν ευθύνεται ο ανάδοχος και παρατείνεται, αντίστοιχα, ο χρόνος φόρτωσης - παράδοσης.

Εφόσον ο ανάδοχος έχει λάβει προκαταβολή, εκτός από το προβλεπόμενο κατά τα ανωτέρω πρόστιμο, καταλογίζεται σε βάρος του και τόκος επί του ποσού της προκαταβολής, που υπολογίζεται από την επόμενη της λήξης του συμβατικού χρόνου, μέχρι την προσκόμιση του συμβατικού υλικού, με το ισχύον κάθε φορά ανώτατο όριο του ποσοστού του τόκου υπερημερίας.

Η είσπραξη του προστίμου και των τόκων επί της προκαταβολής γίνεται με παρακράτηση από το ποσό πληρωμής του αναδόχου ή, σε περίπτωση ανεπάρκειας ή έλλειψης αυτού, με ισόποση κατάπτωση της εγγύησης καλής εκτέλεσης και προκαταβολής αντίστοιχα, εφόσον ο ανάδοχος δεν καταθέσει το απαιτούμενο ποσό.

Σε περίπτωση ένωσης οικονομικών φορέων, το πρόστιμο και οι τόκοι επιβάλλονται αναλόγως σε όλα τα μέλη της ένωσης.

ΑΡΘΡΟ 6: ΤΡΟΠΟΠΟΙΗΣΗ ΣΥΜΒΑΣΗΣ ΚΑΤΑ ΤΗ ΔΙΑΡΚΕΙΑ ΤΗΣ

Η τροποποίηση μη ουσιωδών όρων, όπως αυτοί αναφέρονται στο άρθρο 132 του ν.4412/2016, χωρεί κατόπιν αποφάσεως της Αναθέτουσας Αρχής, που λαμβάνεται ύστερα από γνωμοδότηση του αρμοδίου οργάνου, η οποία στη συνέχεια γίνεται αποδεκτή από τον Ανάδοχο.

ΑΡΘΡΟ 7: ΕΦΑΡΜΟΣΤΕΟ ΔΙΚΑΙΟ

Αποκλειστική αρμοδιότητα για την επίλυση οποιασδήποτε διαφοράς μεταξύ των μερών που απορρέει από την παρούσα έχουν τα Δικαστήρια της έδρας της Αναθέτουσας Αρχής.
Κατά τα λοιπά εφαρμόζονται οι διατάξεις του Ν. 4412/2016.

Σε πιστοποίηση των ανωτέρω η παρούσα σύμβαση αφού αναγνώσθηκε υπογράφεται νομίμως από τα συμβαλλόμενα μέρη σε τρία (3) όμοια πρωτότυπα ως κατωτέρω.
Από τα παραπάνω 3 πρωτότυπα τα δύο παραμένουν στη Αναθέτουσα Αρχή Υπουργείο Πολιτισμού και Αθλητισμού/ Εφορεία Παλαιοανθρωπολογίας - Σπηλαιολογίας και ένα λαμβάνει ο Ανάδοχος.

ΤΑ ΜΕΡΗ

ΓΙΑ ΤΟ ΕΛΛΗΝΙΚΟ ΔΗΜΟΣΙΟ	**ΓΙΑ ΤΟΝ ΑΝΑΔΟΧΟ**
Ο Διευθυντής	(συμπληρώνεται το ονοματεπώνυμο του Αναδόχου ή επωνυμία του νομικού προσώπου/ένωσης και του νόμιμου εκπροσώπου αυτών και τίθεται υπογραφή)

ΠΑΡΑΡΤΗΜΑ IX – Οδηγίες συμπλήρωσης ΕΕΕΣ - Κατευθυντήρια οδηγία 23 (Απόφαση 3/24-1-2018) της Ενιαίας Ανεξάρτητης Αρχής Δημοσίων Συμβάσεων

Επισυνάπτεται η Α.Π. 949/13-2-2018 (ΑΔΑ: Ψ3ΗΙΟΞΤΒ-Κ3Ε) με θέμα: «Ειδικά θέματα συμπλήρωσης του Τυποποιημένου Εντύπου Υπεύθυνης Δήλωσης (ΤΕΥΔ) και του Ευρωπαϊκού Ενιαίου Εγγράφου Σύμβασης (ΕΕΕΣ)».

ΕΛΛΗΝΙΚΗ ΔΗΜΟΚΡΑΤΙΑ
ΕΝΙΑΙΑ ΑΝΕΞΑΡΤΗΤΗ ΑΡΧΗ ΔΗΜΟΣΙΩΝ ΣΥΜΒΑΣΕΩΝ
"Ε.Α.Α.ΔΗ.ΣΥ."

ΓΕΝΙΚΗ ΔΙΕΥΘΥΝΣΗ ΔΗΜΟΣΙΩΝ ΣΥΜΒΑΣΕΩΝ
ΔΙΕΥΘΥΝΣΗ ΝΟΜΙΚΩΝ ΥΠΗΡΕΣΙΩΝ
Τμήμα Μελετών

Ταχ. Δ/νση: Κεφαλληνίας 45 & Κόμνα Τράκα
Τ.Κ. – Πόλη: 112 57, Αθήνα
Πληροφορίες: Π.Μπαράκου, Φ.Τοπάλη, Γ.Κυρίτσης,
Τηλ: 2132124741, -746, -738
email: eaadhsy@eaadhsy.gr

ΑΝΑΡΤΗΤΕΑ ΣΤΟ ΔΙΑΔΙΚΤΥΟ

Αθήνα, 13 Φεβρουαρίου 2018
Α.Π.: 949

ΚΑΤΕΥΘΥΝΤΗΡΙΑ ΟΔΗΓΙΑ 23

(Απόφαση 3/24-01-2018 της Ενιαίας Ανεξάρτητης Αρχής Δημοσίων Συμβάσεων)

ΘΕΜΑ

«Ειδικά θέματα συμπλήρωσης του Τυποποιημένου Εντύπου Υπεύθυνης Δήλωσης (ΤΕΥΔ) και του Ευρωπαϊκού Ενιαίου Εγγράφου Σύμβασης (ΕΕΕΣ)»

Πίνακας περιεχομένων

ΕΙΣΑΓΩΓΗ.....3

ΚΕΦΑΛΑΙΟ 1: ΓΕΝΙΚΕΣ ΕΠΙΣΗΜΑΝΣΕΙΣ.....4

1.1 Τυποποιημένο Έντυπο Υπεύθυνης Δήλωσης (ΤΕΥΔ).....4

1.2 Ευρωπαϊκό Ενιαίο Έγγραφο Σύμβασης (ΕΕΕΣ).....4

1.3 Γλώσσα σύνταξης του ΤΕΥΔ/ΕΕΕΣ.....5

ΚΕΦΑΛΑΙΟ 2: ΥΠΟΒΟΛΗ, ΠΡΟΣΑΡΜΟΓΗ ΚΑΙ ΣΥΜΠΛΗΡΩΣΗ ΤΕΥΔ/ΕΕΕΣ.....6

2.1 Υποβολή.....6

2.2 Προσαρμογή ΤΕΥΔ/ΕΕΕΣ από τις αναθέτουσες αρχές.....6

2.2.1 Πεδία που δεν μπορούν να απαλειφθούν.....6

2.2.1.1 Μέρος ΙΙ. Α. Πληροφορίες σχετικά με τον οικονομικό φορέα:.....6

2.2.1.2. Μέρος ΙΙΙ: Λόγοι αποκλεισμού:.....7

2.2.1.3. Μέρος IV: Κριτήρια επιλογής:.....8

2.2.2.4. Το Μέρος VI: Τελικές δηλώσεις.....8

2.3 Συμπλήρωση ΤΕΥΔ/ΕΕΕΣ από τους οικονομικούς φορείς.....8

2.3.1 Τα πεδία του ΤΕΥΔ/ ΕΕΕΣ είναι δεκτικά διευκρινίσεων ή/ και συμπληρώσεων.....9

ΚΕΦΑΛΑΙΟ 3: ΔΙΕΥΚΡΙΝΗΣΕΙΣ ΓΙΑ ΤΗ ΣΥΜΠΛΗΡΩΣΗ ΕΠΙΜΕΡΟΥΣ ΠΕΔΙΩΝ.....10

ΤΟΥ ΤΕΥΔ/ΕΕΕΣ ΑΠΟ ΤΟΥΣ ΟΙΚΟΝΟΜΙΚΟΥΣ ΦΟΡΕΙΣ.....10

3.1 Μέρος Ι: Πληροφορίες σχετικά με την αναθέτουσα αρχή/αναθέτοντα φορέα και τη διαδικασία ανάθεσης.....10

3.2 Μέρος ΙΙ: Πληροφορίες σχετικά με τον οικονομικό φορέα.....11

3.3 Μέρος ΙΙΙ: Λόγοι αποκλεισμού.....20

3.4 Μέρος IV: Κριτήρια επιλογής.....23

3.5 Μέρος V: Περιορισμός του αριθμού των πληρούντων τα κριτήρια επιλογής υποψηφίων.. 33

ΚΕΦΑΛΑΙΟ 4: ΤΕΛΙΚΕΣ ΔΗΛΩΣΕΙΣ/ ΥΠΟΓΡΑΦΗ ΤΕΥΔ/ΕΕΕΣ.....34

4.1 Τελικές δηλώσεις.....34

4.2 Υπογραφή ΤΕΥΔ/ΕΕΕΣ.....36

ΕΙΣΑΓΩΓΗ

Στο πλαίσιο της αρμοδιότητας της Αρχής για τη σύνταξη Κατευθυντήριων Οδηγιών (άρθρο 2 παρ. 2 περ. δ΄ του ν. 4013/2011, σε συνδυασμό με το αρ. 8 παρ. 2 περ. β΄ υποπ. γγ΄του π.δ/τος 123/2012) και σε συνέχεια μεγάλου αριθμού έγγραφων και προφορικών ερωτημάτων, τα οποία υποβλήθηκαν στην Αρχή, σχετικά με την ορθή εφαρμογή και συμπλήρωση του Τυποποιημένου Εντύπου Υπεύθυνης Δήλωσης (ΤΕΥΔ) και του Ευρωπαϊκού Ενιαίου Εγγράφου Σύμβασης (ΕΕΕΣ), κρίθηκε σκόπιμη η σύνταξη της παρούσας Κατευθυντήριας Οδηγίας με θέμα *«Ειδικά θέματα συμπλήρωσης του «Τυποποιημένου Εντύπου Υπεύθυνης Δήλωσης (ΤΕΥΔ) και του Ευρωπαϊκού Ενιαίου Εγγράφου Σύμβασης (ΕΕΕΣ)»*, προς υποβοήθηση των αναθετουσών αρχών/ αναθετόντων φορέων, καθώς και των οικονομικών φορέων, κατά τη συμπλήρωση και υποβολή των εν λόγω εντύπων.

Η παρούσα Οδηγία εκδίδεται σε συνέχεια της με αρ. 15 (αρ. πρωτ. 5797/25.11.2016) Κατευθυντήριας Οδηγίας (Κ.Ο.) της Αρχής, η οποία εκπονήθηκε κατ΄ αντιστοιχία με τις Οδηγίες του Παραρτήματος 1 του Εκτελεστικού Κανονισμού 2016/7(ΕΕ), προκειμένου να αντιμετωπίσει ειδικότερα ζητήματα αναφορικά με τη συμπλήρωση του ΤΕΥΔ και του ΕΕΕΣ, καθώς, κατά το χρόνο έκδοσης τόσο του ΤΕΥΔ όσο και της Κ.Ο. 15, δεν ήταν δυνατός ο εντοπισμός του συνόλου των επιμέρους ζητημάτων, τα οποία ήταν δυνατόν να ανακύψουν κατά την εφαρμογή του νέου νομοθετικού πλαισίου για την ανάθεση των δημοσίων συμβάσεων.

Επισημαίνεται ότι οι οδηγίες που περιλαμβάνονται στην παρούσα αναφέρονται καταρχάς στη συμπλήρωση των τυποποιημένων εντύπων του ΤΕΥΔ και του ΕΕΕΣ, όπως αυτά εγκρίθηκαν με τη με αρ. 158/2016 Απόφαση της Αρχής (3698/ Β) και τον Εκτελεστικό Κανονισμό 2016/7 (ΕΕ) της Επιτροπής της 5ης Ιανουαρίου 2016 αντίστοιχα, καθώς ακολουθούν την ίδια δομή και διάρθρωση. Σημειώνεται, επίσης, ότι η οπτική απεικόνιση των πινάκων έχει ληφθεί από το ΤΕΥΔ και συνεπώς, διαφοροποιείται, εν μέρει, από τα αντίστοιχα πεδία του ΕΕΕΣ.

Ως προς τη δυνατότητα συμπλήρωσης του ΕΕΕΣ από αναθέτουσες αρχές/οικονομικούς φορείς, μέσω της δωρεάν πλατφόρμας της Ευρωπαϊκής Επιτροπής https://ec.europa.eu/tools/espd σημειώνεται ότι η αποτύπωση του τυποποιημένου εντύπου του ΕΕΕΣ στις φόρμες της εν λόγω πλατφόρμας διαφοροποιείται, εν μέρει, ως προς τη δομή σε σχέση με το έντυπο καθεαυτό, όπως αυτό εγκρίθηκε με τον ως άνω Εκτελεστικό Κανονισμό, ωστόσο, οι οδηγίες που παρέχονται με την παρούσα καταλαμβάνουν και τη συμπλήρωση των αντίστοιχων πεδίων της ηλεκτρονικής πλατφόρμας.

Σημειώνεται, περαιτέρω, ότι η διαφορετική, σε ορισμένα πεδία, ορολογία που χρησιμοποιείται τόσο στο τυποποιημένο έντυπο του ΕΕΕΣ όσο και στις αντίστοιχες φόρμες της ως άνω πλατφόρμας[1] σε σχέση με την ορολογία που χρησιμοποιείται στο ΤΕΥΔ, οφείλεται στο γεγονός ότι το επίσημο ελληνικό κείμενο του ως άνω Εκτελεστικού Κανονισμού έχει υιοθετήσει τη διατύπωση του κειμένου των Οδηγιών 2014/24/ΕΕ & 2014/25/ΕΕ, ως αυτά είχαν στην αρχική έκδοσή τους, ήτοι πριν την επίσημη διόρθωσή τους[2].

Ήδη, η Αρχή έχει αποστείλει επίσημο αίτημα διόρθωσης του ελληνικού κειμένου του Εκτελεστικού Κανονισμού προς την Ευρωπαϊκή Επιτροπή και αναμένεται η έκδοση του επίσημου διορθωτικού, με το οποίο θα αντιμετωπιστεί το ως άνω ζήτημα της χρήσης διαφορετικής ορολογίας.

Τέλος, επισημαίνεται ότι καταβλήθηκε προσπάθεια ώστε το περιεχόμενο της παρούσας να αποτυπώνεται με όσο το δυνατόν περισσότερο κατανοητό τρόπο, λαμβανομένων υπόψη των αναγκών των αναθετουσών αρχών και των οικονομικών φορέων, τη διευκόλυνση του έργου τους, αλλά και την εύρυθμη και αποτελεσματική εφαρμογή του θεσμικού πλαισίου των δημοσίων συμβάσεων, με στόχο να αποτελεί ένα χρηστικό εργαλείο για όλους τους εμπλεκόμενους φορείς.

Για τις ανάγκες της παρούσας Κατευθυντήριας Οδηγίας και για την αποφυγή επαναλήψεων, όπου εφεξής στο κείμενο αυτής αναφέρεται ο όρος "αναθέτουσες αρχές" νοούνται και οι αναθέτοντες φορείς και όπου αναφέρεται ο όρος "συμβάσεις" νοούνται τόσο οι δημόσιες συμβάσεις του Βιβλίου Ι όσο και οι συμβάσεις του Βιβλίου ΙΙ του ν. 4412/2016.

---

1 Πρβλ. ενδεικτικά: Ευρωπαϊκό Ενιαίο Έγγραφο Προμήθειας (ΕΕΕΠ) αντί Ευρωπαϊκό Ενιαίο Έγγραφο Σύμβασης (ΕΕΕΣ)/ παρτίδες αντί τμήματα/ όμιλοι οικονομικών φορών αντί ενώσεις οικονομικών φορέων/ δημόσιες προμήθειες αντί διαδικασίες σύναψης δημοσίων συμβάσεων/ έγγραφα προμήθειας αντί έγγραφα διαδικασίας σύναψης σύμβασης, κλπ.

2 Πρβλ. Διορθωτικό Έγγραφο (ΕΕ L 135 της 24.5.2016, σ. 120 έως 204) της Οδηγίας 2014/24/ΕΕ και Διορθωτικό Έγγραφο (ΕΕ L 311 της 17.11.2016, σ. 26 έως 117) της Οδηγίας 2014/25/ΕΕ.

Ακολουθούν γενικές επισημάνσεις και αναλυτικές οδηγίες συμπλήρωσης επιμέρους πεδίων του ΤΕΥΔ/ ΕΕΕΣ:

ΚΕΦΑΛΑΙΟ 1: ΓΕΝΙΚΕΣ ΕΠΙΣΗΜΑΝΣΕΙΣ

1.1 Τυποποιημένο Έντυπο Υπεύθυνης Δήλωσης (ΤΕΥΔ)

Το *"Τυποποιημένο Έντυπο Υπεύθυνης Δήλωσης"* (εφεξής ΤΕΥΔ)[3], εγκρίθηκε με την με αρ. 158/2016 Απόφαση της Αρχής (Β 3698), αποτελεί πρότυπο έγγραφο σύμβασης με δεσμευτική ισχύ[4], και χρησιμοποιείται υποχρεωτικά από τις αναθέτουσες αρχές σε διαδικασίες σύναψης δημοσίων συμβάσεων του Βιβλίου Ι του ν.4412/2016, των οποίων η συνολική προϋπολογισθείσα (εκτιμώμενη) αξία[5] είναι κατώτερη από τα όρια των περιπτώσεων (α), (β) και (γ) του άρθρου 5 του εν λόγω νόμου και ανώτερη των 20.000€[6], μη συμπεριλαμβανομένου ΦΠΑ.

Οι αναθέτοντες φορείς του Βιβλίου ΙΙ του ν. 4412/2016 δύνανται, σύμφωνα με την παρ. 5 του άρθρου 281, να χρησιμοποιούν το ΤΕΥΔ για διαδικασίες σύναψης συμβάσεων που εμπίπτουν στο πεδίο εφαρμογής του εν λόγω Βιβλίου, των οποίων η συνολική προϋπολογισθείσα (εκτιμώμενη) αξία είναι κατώτερη από τα όρια των περιπτ. (α) και (β) του άρθρου 235, με την επιφύλαξη της παρ. 1 του άρθρου 308.

1.2 Ευρωπαϊκό Ενιαίο Έγγραφο Σύμβασης (ΕΕΕΣ)

Το Ευρωπαϊκό Ενιαίο Έγγραφο Σύμβασης (ΕΕΕΣ) εγκρίθηκε με τον Εκτελεστικό Κανονισμό 2016/7(ΕΕ) της Επιτροπής της 5ης Ιανουαρίου 2016, στο Παράρτημα 1 του οποίου περιλαμβάνονται γενικές Οδηγίες εφαρμογής, ενώ στο Παράρτημα 2 περιέχεται το τυποποιημένο έντυπο του ΕΕΕΣ.

Επισημαίνεται ότι, σύμφωνα με τις διατάξεις του άρθρου ν. 4412/2016 (άρ. 79 παρ. 1 & 3), το ΕΕΕΣ γίνεται αποδεκτό υποχρεωτικά από τις αναθέτουσες αρχές σε διαδικασίες σύναψης δημοσίων συμβάσεων του Βιβλίου Ι, των οποίων η συνολική εκτιμώμενη αξία[7] είναι ίση ή ανώτερη των ορίων των περιπτώσεων (α), (β) και (γ) του άρθρου 5, μη συμπεριλαμβανομένου ΦΠΑ.

Ως προς τους αναθέτοντες φορείς του Βιβλίου ΙΙ του ν. 4412/2016, για τις διαδικασίες σύναψης συμβάσεων που εμπίπτουν στο πεδίο εφαρμογής του εν λόγω Βιβλίου, των οποίων η συνολική εκτιμώμενη αξία είναι ίση ή ανώτερη των ορίων των περιπτ. (α) και (β) του άρθρου 235, ισχύουν τα ακόλουθα:

- εάν είναι αναθέτουσες αρχές, τότε, υποχρεωτικά χρησιμοποιούν το ΕΕΕΣ για την προκαταρκτική απόδειξη των λόγων αποκλεισμού του άρθρου 73 και των τυχόν κριτηρίων επιλογής των άρθρων 75-82 που έχουν ορίσει στα έγγραφα της σύμβασης[8],

- εάν δεν είναι αναθέτουσες αρχές, ωστόσο, είναι αναθέτοντες φορείς με άλλη ιδιότητα (π.χ. δημόσια επιχείρηση ή ιδιώτης που απολαμβάνει αποκλειστικό δικαίωμα[9] για την άσκηση μίας ή περισσότερων από τις δραστηριότητες που απαριθμούνται στα άρθρα 228 έως 234) τότε:

---

3 Διευκρινίζεται ότι το ΤΕΥΔ/ΕΕΕΣ δεν περιλαμβάνει πληροφορίες σχετικά με τις τεχνικές προδιαγραφές. Περιλαμβάνει πληροφορίες μόνο ως προς τις προϋποθέσεις συμμετοχής: λόγους αποκλεισμού, κριτήρια επιλογής και αντικειμενικούς κανόνες περιορισμού του αριθμού των υποψηφίων (μόνο στις κλειστές διαδικασίες, ανταγωνιστικές διαδικασίες με διαπραγμάτευση, διαδικασίες ανταγωνιστικού διαλόγου και συμπράξεις καινοτομίας).

4 Σύμφωνα με τα οριζόμενα στην παρ. 5 του άρθρου 53 του ν. 4412/2016 στην οποία παραπέμπει η εξουσιοδοτική διάταξη έκδοσης του, δηλαδή η παρ. 4 του άρθρου 79 του ν. 4412/2016.

5 Για τον υπολογισμό της εκτιμώμενης αξίας της σύμβασης εφαρμόζονται οι διατάξεις του άρθρου 6 του ν. 4412/2016

6 Κατόπιν τροποποίησης του άρθρου 93 του ν. 4412/2016 με το άρθρο 22 περ. 86 του ν. 4441/2016 (227/Α), για την απευθείας ανάθεση του άρθρου 118, δεν απαιτείται η προσκόμιση Υπεύθυνης Δήλωσης της παραγράφου 2 του άρθρου 79 του ν. 4412/2016, όπως αυτή αντικαταστάθηκε από το ΤΕΥΔ με την με αρ. 158/2016 (Β 3698) Απόφαση της Αρχής.

7 Βλ. ομοίως υποσημείωση 7

8 Πρβλ. άρθρα 305 και 307 ν. 4412/2016

9 Πρβλ. άρθρο 224 παρ. 1 & 2 ν. 4412/2016.

- υποχρεωτικά χρησιμοποιούν το ΕΕΕΣ, όταν κάνουν χρήση λόγων αποκλεισμού ή/ και κριτηρίων επιλογής του Βιβλίου Ι του ν. 4412/2016, για την προκαταρκτική απόδειξη αυτών[10]

- δεν χρησιμοποιούν το ΕΕΕΣ, εφόσον επιλέξουν να μην θέσουν στα έγγραφα της σύμβασης λόγους αποκλεισμού ή κριτήρια επιλογής του Βιβλίου Ι.

1.3 Γλώσσα σύνταξης του ΤΕΥΔ/ΕΕΕΣ

Στο άρθρο 53 του ν. 4412/2016 "*Περιεχόμενο εγγράφων σύμβασης"* ορίζεται *"3. Τα έγγραφα της σύμβασης συντάσσονται υποχρεωτικά στην ελληνική γλώσσα και προαιρετικά και σε άλλες γλώσσες, συνολικά ή μερικά. Σε περίπτωση ασυμφωνίας μεταξύ των τμημάτων των εγγράφων της σύμβασης που έχουν συνταχθεί σε περισσότερες γλώσσες, επικρατεί η ελληνική έκδοση.".*

Στο άρθρο 92 του ν. 4412/2016 "*Περιεχόμενο προσφορών και αιτήσεων συμμετοχής"*, ορίζεται: "*4. Οι προσφορές και οι αιτήσεις συμμετοχής και τα περιλαμβανόμενα σε αυτές στοιχεία συντάσσονται στην ελληνική γλώσσα <u>ή συνοδεύονται από επίσημη μετάφρασή τους στην ελληνική γλώσσα."</u>*

Σύμφωνα με τα ανωτέρω, δεδομένου ότι το ΤΕΥΔ/ΕΕΕΣ αποτελεί έγγραφο σύμβασης[11] συντάσσεται υποχρεωτικά από την αναθέτουσα αρχή στην ελληνική γλώσσα.

Στην περίπτωση που η αναθέτουσα αρχή κρίνει σκόπιμη τη σύνταξη του ΤΕΥΔ/ΕΕΕΣ **και** σε έτερη γλώσσα, πλην της υποχρεωτικής που είναι η ελληνική, <u>οι οικονομικοί φορείς, οι οποίοι θα υποβάλλουν το ΤΕΥΔ/ΕΕΕΣ στη γλώσσα αυτή, θα πρέπει να το συνοδεύουν με επίσημη μετάφραση στην ελληνική γλώσσα,</u> σύμφωνα με τα ως άνω ειδικότερα οριζόμενα στο άρθρο 92 του ν. 4412/2106.

---

10 Βλ. προηγούμενη υποσημείωση

11 Πρβλ. παρ. 4 του άρθρου 79 το οποίο παραπέμπει στην παρ. 5 του άρθρου 53 του ν. 4412/2016.

ΚΕΦΑΛΑΙΟ 2: ΥΠΟΒΟΛΗ, ΠΡΟΣΑΡΜΟΓΗ ΚΑΙ ΣΥΜΠΛΗΡΩΣΗ ΤΕΥΔ/ΕΕΕΣ

2.1 Υποβολή

Το ΤΕΥΔ/ΕΕΕΣ συνιστά προκαταρκτική απόδειξη ως προς τη μη συνδρομή των λόγων αποκλεισμού[12] και την πλήρωση των κριτηρίων ποιοτικής επιλογής[13], ανάλογα με το αντικείμενο της υπό ανάθεσης σύμβασης, αντικαθιστώντας την υποχρέωση υποβολής των αντίστοιχων πιστοποιητικών.

Κατά συνέπεια, **οι αναθέτουσες αρχές δεν απαιτούν, κατά την υποβολή του ΕΕΕΣ/ΤΕΥΔ, και την παράλληλη υποβολή των σχετικών πιστοποιητικών/δικαιολογητικών**, διότι με τον τρόπο αυτό παρακάμπτεται ο ως άνω κανόνας της προαπόδειξης, που εισάγει ο ν. 4412/2016, με την υποβολή του ΕΕΕΣ/ΤΕΥΔ και προκαλείται πρόσθετο διοικητικό βάρος στις διαδικασίες σύναψης συμβάσεων [14].

Επισημαίνεται, ωστόσο, ότι εάν οι οικονομικοί φορείς υποβάλουν αυτοβούλως στον φάκελο «Δικαιολογητικά Συμμετοχής» -πέραν του ΕΕΕΣ/ΤΕΥΔ- ένα ή περισσότερα από τα σχετικά πιστοποιητικά/δικαιολογητικά, η εν λόγω υποβολή δεν αποτελεί λόγο απόρριψης της προσφοράς και αποκλεισμού του προσφέροντος, η δε αναθέτουσα αρχή δεν ελέγχει τα εν λόγω δικαιολογητικά στην παρούσα φάση[15].

2.2 Προσαρμογή ΤΕΥΔ/ΕΕΕΣ από τις αναθέτουσες αρχές

Οι αναθέτουσες αρχές προσαρμόζουν το ΤΕΥΔ/ΕΕΕΣ στην εκάστοτε διαδικασία σύναψης σύμβασης, διαμορφώνοντάς το, σύμφωνα με τους ειδικότερους όρους (λόγους αποκλεισμού και κριτήρια επιλογής), που περιέχονται στα έγγραφα της σύμβασης.

Στο πλαίσιο αυτό προτείνεται οι αναθέτουσες αρχές να απαλείφουν, τα πεδία, των οποίων το περιεχόμενο δεν σχετίζεται με τους όρους της συγκεκριμένης διαδικασίας[16].

2.2.1 Πεδία που δεν μπορούν να απαλειφθούν

Οι αναθέτουσες αρχές **δεν δύνανται να απαλείψουν** ορισμένα πεδία του ΤΕΥΔ/ΕΕΕΣ, καθώς η επιλογή αυτών δεν εναπόκειται στη διακριτική τους ευχέρεια.

Ειδικότερα, οι αναθέτουσες αρχές δεν μπορούν να απαλείψουν τα ακόλουθα πεδία:

2.2.1.1 Μέρος ΙΙ. Α. Πληροφορίες σχετικά με τον οικονομικό φορέα:

Όλα τα πεδία της Ενότητας Α του Μέρους ΙΙ, στα οποία περιλαμβάνονται πληροφορίες σχετικές με τους οικονομικούς φορείς δεν δύνανται να απαλειφθούν.

---

12 Ήτοι των υποχρεωτικών και όσων δυνητικών επιλέγονται από την αναθέτουσα αρχή ως όροι της εκάστοτε διακήρυξης/ πρόσκλησης

13 Ήτοι εκείνων που επιλέγονται από την αναθέτουσα αρχή, ως όροι της εκάστοτε διακήρυξης/ πρόσκλησης

14 Πρβλ. άρθρο 79 ν. 4412/2016, καθώς και την αιτιολογική σκέψη 84 της Οδηγίας 2014/24/ΕΕ.

15 Πρβλ. άρθρο 79 παρ. 5 σε συνδυασμό με άρθρο 103 ν. 4412/2016.

16 Επισημαίνεται ότι στη δωρεάν πλατφόρμα της Ε.Ε. η μη επιλογή κάποιου από τα μη υποχρεωτικά πεδία, έχει ως αποτέλεσμα, να μην εμφανίζεται το συγκεκριμένο πεδίο στην τελικά παραγόμενη ηλεκτρονική φόρμα. Αντίστοιχα στο ΤΕΥΔ, η αναθέτουσα αρχή κρίνεται σκόπιμο, για την αποφυγή σύγχυσης, ομοίως να απαλείφει τα σχετικά πεδία που δεν συνδέονται με όρους της συγκεκριμένης διαδικασίας.

Εξαίρεση αποτελεί το πεδίο που ακολουθεί:

Μόνο σε περίπτωση προμήθειας κατ' αποκλειστικότητα, του άρθρου 20: ο οικονομικός φορέας είναι προστατευόμενο εργαστήριο, «κοινωνική επιχείρηση»[4] ή προβλέπει την εκτέλεση συμβάσεων στο πλαίσιο προγραμμάτων προστατευόμενης απασχόλησης;	[ ] Ναι [] Όχι
Εάν ναι, ποιο είναι το αντίστοιχο ποσοστό των εργαζομένων με αναπηρία ή μειονεκτούντων εργαζομένων;	[.....]
Εφόσον απαιτείται, προσδιορίστε σε ποια κατηγορία ή κατηγορίες εργαζομένων με αναπηρία ή μειονεκτούντων εργαζομένων ανήκουν οι απασχολούμενοι.	[.....] [....]

Συγκεκριμένα, στην περίπτωση που η αναθέτουσα αρχή δεν επιλέγει να κάνει χρήση των διατάξεων του άρθρου 20 του ν. 4412/2016, ήτοι να περιορίσει το δικαίωμα συμμετοχής σε συγκεκριμένη κατηγορία/-ες οικονομικών φορέων από αυτές που αναφέρονται στην παράγραφο 1 του εν λόγω άρθρου, το πεδίο αυτό μπορεί και προτείνεται να απαλείφεται.

2.2.1.2. Μέρος ΙΙΙ: Λόγοι αποκλεισμού:

Δεν δύνανται να απαλειφθούν:
1) όλα τα πεδία της Ενότητας Α (Λόγοι αποκλεισμού που σχετίζονται με ποινικές καταδίκες)[17]
2) όλα τα πεδία της Ενότητας Β (Λόγοι που σχετίζονται με την καταβολή φόρων ή εισφορών κοινωνικής ασφάλισης)[18,]
3) το ακόλουθο πεδίο της Ενότητας Γ (Λόγοι που σχετίζονται με αφερεγγυότητα, σύγκρουση συμφερόντων ή επαγγελματικό παράπτωμα), όσον αφορά ειδικά στην αθέτηση των υποχρεώσεων στον τομέα του εργατικού εργατικού δικαίου[19]:

Ο οικονομικός φορέας έχει, **εν γνώσει του**, αθετήσει **τις υποχρεώσεις του** στους τομείς του **περιβαλλοντικού, κοινωνικού και εργατικού δικαίου**[25]**;**	[] Ναι [] Όχι
	Εάν ναι, ο οικονομικός φορέας έχει λάβει μέτρα που να αποδεικνύουν την αξιοπιστία του παρά την ύπαρξη αυτού του λόγου αποκλεισμού («αυτοκάθαρση»); [] Ναι [] Όχι **Εάν το έχει πράξει,** περιγράψτε τα μέτρα που λήφθηκαν: [.....]

17 Πρόκειται για υποχρεωτικούς λόγους αποκλεισμού, τους οποίους η αναθέτουσα αρχή υποχρεωτικά περιλαμβάνει στα έγγραφα της σύμβασης και οφείλει να εξετάσει τη συνδρομή τους (Πρβλ. αρ. 73 παρ. 1 ν. 4412/2016)
18 Πρόκειται, ομοίως ως άνω, για υποχρεωτικό λόγο αποκλεισμού (Πρβλ. αρ. 73 παρ. 2 περ. α & β ν. 4412/2016)
19 Ομοίως ως άνω (Πρβλ. αρ. 73 παρ. 2 περ. γ του ν. 4412/2016, η οποία προστέθηκε με τη διάταξη του αρ. 39 παρ. 1 περ. β. του ν 4488/2017). Επισημαίνεται ότι στο ΕΕΕΣ υπάρχει διακριτό πεδίο, μόνο ως προς τις υποχρεώσεις του εργατικού δικαίου, το οποίο και θα πρέπει να επιλέγεται υποχρεωτικά από τις αναθέτουσες αρχές. Ακολουθεί εκτενέστερη ανάλυση για το εν λόγω πεδίο κατωτέρω.

2.2.1.3. Μέρος IV: Κριτήρια επιλογής:

α. Ως προς τα πεδία της Ενότητας Α "Καταλληλότητα" και την υποχρεωτική συμπερίληψή τους στο ΤΕΥΔ/ΕΕΕΣ, υπό προϋποθέσεις, ακολουθεί εκτενής ανάλυση στην Ενότητα 3.4 της παρούσας.

β. Το πεδίο με αριθμ.10 της Ενότητας Γ (Τεχνική και επαγγελματική ικανότητα), το οποίο αναφέρεται στο ποσοστό της σύμβασης που ο προσφέρων οικονομικός φορέας δύναται να αναθέσει με υπεργολαβία, είναι **υποχρεωτικό και δεν μπορεί να απαλειφθεί**, ήτοι:

10) Ο οικονομικός φορέας **προτίθεται, να αναθέσει σε τρίτους υπό μορφή υπεργολαβίας**[43] το ακόλουθο **τμήμα (δηλ. ποσοστό)** της σύμβασης:	[.....]

Η δυνατότητα ανάθεσης ποσοστού της σύμβασης με υπεργολαβία εναπόκειται αποκλειστικά στη διακριτική ευχέρεια του οικονομικού φορέα και κατ' επέκταση η αναθέτουσα αρχή δεν μπορεί να την απαγορεύσει ούτε και να απαλείψει το εν λόγω πεδίο[20]

2.2.2.4. Το Μέρος VI: Τελικές δηλώσεις.

Το εν λόγω Μέρος είναι υποχρεωτικό και **δεν μπορεί να απαλειφθεί**, καθώς περιλαμβάνει τη δήλωση του οικονομικού φορέα ως προς την ακρίβεια και την ορθότητα των περιεχομένων στο ΤΕΥΔ/ΕΕΕΣ στοιχείων, την υπογραφή των, κατά περίπτωση, υπόχρεων προσώπων, καθώς και την, κατά περίπτωση, παροχή συγκατάθεσης εκ μέρους του οικονομικού φορέα προς την αναθέτουσα αρχή για την άντληση δικαιολογητικών από βάσεις δεδομένων[21]

2.3 Συμπλήρωση ΤΕΥΔ/ΕΕΕΣ από τους οικονομικούς φορείς

Η συμπλήρωση του ΤΕΥΔ/ΕΕΕΣ από τους οικονομικούς φορείς διενεργείται στο, ήδη προσαρμοσμένο εκ μέρους της αναθέτουσας αρχής, ΤΕΥΔ/ΕΕΕΣ, το οποίο παρέχεται κατάλληλα διαμορφωμένο από αυτήν .

Ειδικότερα:

Ως προς το ΤΕΥΔ οι οικονομικοί φορείς δύνανται:

- ✓ είτε να επεξεργάζονται και να συμπληρώνουν το ήδη διαμορφωμένο και αναρτημένο (σε επεξεργάσιμη μορφή) από την αναθέτουσα αρχή, αρχείο
- ✓ είτε να επεξεργάζονται και να διαμορφώνουν οι ίδιοι εξαρχής το ΤΕΥΔ που είναι αναρτημένο στην ιστοσελίδα της Αρχής σε επεξεργάσιμη μορφή, συμπληρώνοντας τα απαιτούμενα για τη συγκεκριμένη διαδικασία πεδία.

Ως προς το ΕΕΕΣ, οι οικονομικοί φορείς δύνανται, μέσω της πλατφόρμας της Ε.Ε., να το συμπληρώσουν:

- ✓ είτε μέσω της λειτουργικότητας «Εισαγωγή ΕΕΕΠ», μέσω της οποίας τηλεφορτώνουν (upload) το ήδη διαμορφωμένο από την αναθέτουσα αρχή ΕΕΕΣ και, εν συνεχεία, το συμπληρώνουν
- ✓ είτε μέσω της λειτουργικότητας «Δημιουργία απάντησης», μέσω της οποίας διαμορφώνουν εξ αρχής το ΕΕΕΣ, επιλέγοντας και συμπληρώνοντας τα απαιτούμενα για την εκάστοτε διαδικασία πεδία, με βάση τους όρους των εγγράφων της σύμβασης.

20 Πρβλ. άρθρα 58 & 131 ν. 4412/2016

21 Πρβλ. και αναλυτικά οριζόμενα για το εν λόγω Μέρος κατωτέρω στην παρούσα.

2.3.1 Τα πεδία του ΤΕΥΔ/ ΕΕΕΣ είναι δεκτικά διευκρινίσεων ή/ και συμπληρώσεων

Επισημαίνεται ότι, στις περιπτώσεις μη συμπλήρωσης ή/και μη ορθής συμπλήρωσης ενός ή περισσότερων πεδίων του ΤΕΥΔ/ ΕΕΕΣ, εκ μέρους των οικονομικών φορέων, παρέχεται η δυνατότητα στις αναθέτουσες αρχές να τους καλούν προκειμένου να παράσχουν σχετικές διευκρινίσεις ή να τα συμπληρώσουν, όπως οποιοδήποτε άλλο υποβληθέν, με την προσφορά τους, έγγραφο ή δικαιολογητικό, **σύμφωνα με τα οριζόμενα στο άρθρο 102 του ν. 4412/2016.**

Η εν λόγω δυνατότητα παρέχεται ανεξάρτητα από τον τρόπο επεξεργασίας και συμπλήρωσής του ΤΕΥΔ/ΕΕΕΣ, τον οποίον έχει επιλέξει ο οικονομικός φορέας, σύμφωνα με την ανωτέρω παράγραφο 2.3.1.

Ωστόσο, στις περιπτώσεις που επίκειται αποκλεισμός προσφέροντα ή υποψηφίου από τη διαδικασία, για λόγους ασάφειας των δικαιολογητικών και εγγράφων της προσφοράς, και, κατά συνέπεια, και του ΤΕΥΔ/ΕΕΕΣ ως τέτοιου, **οι αναθέτουσες αρχές υποχρεούνται να ζητούν διευκρινίσεις από τους οικονομικούς φορείς**, κατά τα οριζόμενα στην παράγραφο 5 του ως άνω άρθρου. Σε περίπτωση που οι οικονομικοί φορείς δεν παράσχουν τις απαιτούμενες διευκρινίσεις ή οι εν λόγω διευκρινίσεις κριθούν μη ικανοποιητικές από τις αναθέτουσες αρχές, απορρίπτεται η προσφορά ή η αίτηση συμμετοχής τους και οι οικονομικοί φορείς αποκλείονται από τη συγκεκριμένη διαδικασία.

Κατ' εξαίρεση, στις περιπτώσεις έλλειψης υπογραφής/ών στο ΤΕΥΔ/ ΕΕΕΣ δεν είναι δυνατή η προσφυγή στην, κατά τα ανωτέρω, δυνατότητα συμπλήρωσης, καθώς η έλλειψη υπογραφής στο ΤΕΥΔ/ΕΕΕΣ ή μη νόμιμη/έγκυρη υπογραφή του ισοδυναμεί με μη νόμιμη/έγκυρη υποβολή του, η δε ως άνω δυνατότητα παροχής διευκρινίσεων ή/ και συμπλήρωσης αφορά μόνο σε ήδη υποβληθέντα έγγραφα/ δικαιολογητικά[22].

2.3.3 Το ΤΕΥΔ/ ΕΕΕΣ συναρτάται αποκλειστικά με τους όρους που περιλαμβάνονται στα έγγραφα της σύμβασης (διακήρυξη, αίτηση συμμετοχής κλπ) της εκάστοτε διαδικασίας. Ως εκ τούτου, οι αναθέτουσες αρχές **δεν δύνανται να αποκλείουν** οικονομικούς φορείς **λόγω μη συμπλήρωσης ή εσφαλμένης συμπλήρωσης** από τους τελευταίους πεδίων του ΤΕΥΔ/ΕΕΕΣ, τα οποία αφορούν σε στοιχεία **που δεν συνδέονται με όρους της διακήρυξης/ αίτησης συμμετοχής**, ακόμη και αν τα εν λόγω πεδία, εκ παραδρομής, έχουν παραμείνει στο διαμορφωθέν από τις αναθέτουσες αρχές ΤΕΥΔ/ΕΕΕΣ.

Τα ως άνω ισχύουν και στην περίπτωση που οι οικονομικοί φορείς αντίστοιχα, κατά τη διαμόρφωση και συμπλήρωση του ΤΕΥΔ/ΕΕΕΣ, περιλαμβάνουν ή/ και συμπληρώνουν πεδία, τα οποία δεν αντιστοιχούν στους όρους των εγγράφων της σύμβασης. Στην περίπτωση αυτή οι αναθέτουσες αρχές δεν λαμβάνουν υπόψη της τις πληροφορίες που περιλαμβάνονται στα εν λόγω πεδία.

2.3.4 Δεν υφίσταται δυνατότητα προσθήκης εκ μέρους της αναθέτουσας αρχής ή των οικονομικών φορέων **νέων πεδίων ή τροποποίησης των υφιστάμενων**, συμπεριλαμβανομένου και του Μέρους VI "*Τελικές Δηλώσεις*", καθώς το ΤΕΥΔ και το ΕΕΕΣ αποτελούν τυποποιημένα/ πρότυπα έγγραφα σύμβασης με δεσμευτική ισχύ.

22 Πρβλ. άρθρο 102 παρ. 2 τελευταίο εδάφιο ν. 4412/2016.

ΚΕΦΑΛΑΙΟ 3: ΔΙΕΥΚΡΙΝΗΣΕΙΣ ΓΙΑ ΤΗ ΣΥΜΠΛΗΡΩΣΗ ΕΠΙΜΕΡΟΥΣ ΠΕΔΙΩΝ ΤΟΥ ΤΕΥΔ/ΕΕΕΣ ΑΠΟ ΤΟΥΣ ΟΙΚΟΝΟΜΙΚΟΥΣ ΦΟΡΕΙΣ

3.1 Μέρος Ι[23] : Πληροφορίες σχετικά με την αναθέτουσα αρχή/αναθέτοντα φορέα και τη διαδικασία ανάθεσης

Α: Ονομασία, διεύθυνση και στοιχεία επικοινωνίας της αναθέτουσας αρχής (αα)/ αναθέτοντα φορέα (αφ)

- Ονομασία: [……]

- Κωδικός Αναθέτουσας Αρχής / Αναθέτοντα Φορέα ΚΗΜΔΗΣ : […….]

- Ταχυδρομική διεύθυνση / Πόλη / Ταχ. Κωδικός: [……]

- Αρμόδιος για πληροφορίες: [……]

- Τηλέφωνο: [……]

- Ηλ. ταχυδρομείο: [……]

- Διεύθυνση στο Διαδίκτυο (διεύθυνση δικτυακού τόπου) (*εάν υπάρχει*): [……]

Ο «κωδικός Αναθέτουσας Αρχής / Αναθέτοντα Φορέα ΚΗΜΔΗΣ», που περιλαμβάνεται στο ως άνω πεδίο του ΤΕΥΔ, ταυτίζεται με τον κωδικό του φορέα στο πρόγραμμα «ΔΙΑΥΓΕΙΑ». Για τους φορείς που δεν διαθέτουν κωδικό στο Πρόγραμμα Διαύγεια, στο εν λόγω πεδίο συμπληρώνεται ο ειδικός κωδικός που τους έχει χορηγηθεί για τις καταχωρήσεις στο ΚΗΜΔΗΣ.

Β: Πληροφορίες σχετικά με τη διαδικασία σύναψης σύμβασης

- Τίτλος ή σύντομη περιγραφή της δημόσιας σύμβασης (συμπεριλαμβανομένου του σχετικού CPV): [……]

- Κωδικός στο ΚΗΜΔΗΣ: [……]

Στο ως άνω πεδίο του ΤΕΥΔ, στο σημείο που αναγράφεται «Κωδικός στο ΚΗΜΔΗΣ», συμπληρώνεται ο αριθμός ανάρτησης της οικείας διακήρυξης ή πρόσκλησης (ΑΔΑΜ) στο ΚΗΜΔΗΣ.

3.2 Μέρος ΙΙ: Πληροφορίες σχετικά με τον οικονομικό φορέα

23 Συμπληρώνεται ΜΟΝΟ από τις αναθέτουσες αρχές

Α: Πληροφορίες σχετικά με τον οικονομικό φορέα:

Αρμόδιος ή αρμόδιοι[2] :	[……]
Τηλέφωνο:	[……]
Ηλ. ταχυδρομείο:	[……]
Διεύθυνση στο Διαδίκτυο (διεύθυνση δικτυακού τόπου) (*εάν υπάρχει*):	[……]

Στην Ενότητα Α στο πεδίο «**Αρμόδιος ή αρμόδιοι»,** συμπληρώνεται το όνομα ή τα ονόματα των αρμοδίων εκ μέρους του οικονομικού φορέα για **επικοινωνία** με την αναθέτουσα αρχή, για τους σκοπούς της συγκεκριμένης διαδικασίας, για την οποία υποβάλλεται το ΤΕΥΔ/ΕΕΕΣ. Το/α όνομα/τα αυτό/ά δεν ταυτίζονται κατ' ανάγκη με τους νόμιμους εκπροσώπους στην Ενότητα Β του Μέρους ΙΙ, ούτε με τον υπογράφοντα το ΤΕΥΔ/ΕΕΕΣ στο Μέρος VI "Τελικές Δηλώσεις".

<u>Μόνο σε περίπτωση προμήθειας κατ' αποκλειστικότητα, του άρθρου 20:</u> ο οικονομικός φορέας είναι προστατευόμενο εργαστήριο, «κοινωνική επιχείρηση»[4] ή προβλέπει την εκτέλεση συμβάσεων στο πλαίσιο προγραμμάτων προστατευόμενης απασχόλησης;	[] Ναι [] Όχι
Εάν ναι, ποιο είναι το αντίστοιχο ποσοστό των εργαζομένων με αναπηρία ή μειονεκτούντων εργαζομένων;	[……]
Εφόσον απαιτείται, προσδιορίστε σε ποια κατηγορία ή κατηγορίες εργαζομένων με αναπηρία ή μειονεκτούντων εργαζομένων ανήκουν οι απασχολούμενοι.	[……] [….]

<u>ΠΡΟΣΟΧΗ:</u>
Το ανωτέρω αποτελεί το μόνο πεδίο του Μέρους ΙΙ το οποίο μπορεί να διαγράψει η αναθέτουσα αρχή, καθώς **αφορά *"σε περίπτωση προμήθειας κατ' αποκλειστικότητα, του άρθρου 20"*, ήτοι επιλέγεται από την αναθέτουσα αρχή και συμπληρώνεται από τους οικονομικούς φορείς μόνο σε περιπτώσεις που η αναθέτουσα αρχή επιλέγει να εφαρμόσει τις διατάξεις του άρθρου 20 του ν. 4412/2016 και να περιορίσει το δικαίωμα συμμετοχής στους οριζόμενος στο εν λόγω άρθρο οικονομικούς φορείς.**

Σε περίπτωση, ωστόσο, που δεν πρόκειται για διαδικασία του άρθρου 20, η τυχόν μη απαλοιφή του ανωτέρω πεδίου από την αναθέτουσα αρχή, δεν επηρεάζει το κύρος αυτής, ανεξάρτητα από τη συμπλήρωσή του ή μη από τον οικονομικό φορέα.

Επισημαίνεται ότι όλα τα υπόλοιπα πεδία του Μέρους ΙΙ. Α. «Πληροφορίες σχετικά με τον οικονομικό φορέα» **δεν μπορούν να απαλειφθούν,** καθώς η συμπλήρωση αυτών εναπόκειται αποκλειστικά στον οικονομικό φορέα, ο οποίος δηλώνει τις περιλαμβανόμενες σε αυτά πληροφορίες.

Κατά περίπτωση, ο οικονομικός φορέας είναι εγγεγραμμένος σε επίσημο κατάλογο/Μητρώο εγκεκριμένων οικονομικών φορέων ή διαθέτει ισοδύναμο πιστοποιητικό (π.χ. βάσει εθνικού συστήματος (προ)επιλογής);	[] Ναι [] Όχι [] Άνευ αντικειμένου

Στο ως άνω πεδίο, ως προς τις συμβάσεις έργων, οι ημεδαπές εργοληπτικές επιχειρήσεις, οι οποίες διαθέτουν ενημερότητα πτυχίου, συμπληρώνουν την ένδειξη «ΝΑΙ», καθώς, σύμφωνα με τις διατάξεις των παρ. 4 και 5 του άρθρου 20 του ν. 3669/2008, οι οποίες εξακολουθούν να ισχύουν[24], **η βεβαίωση εγγραφής στο ΜΕΕΠ, σε συνδυασμό με την ενημερότητα πτυχίου, συνιστά τον μοναδικό, επί της παρούσης, εθνικό**[25] ***"επίσημο κατάλογο"***[26] που πληροί τις προϋποθέσεις του άρθρου 83[27] του ν. 4412/2016.

Επισημαίνεται ότι, ως προς τις διαδικασίες συμβάσεων προμηθειών, γενικών υπηρεσιών, εκπόνησης μελετών και παροχής τεχνικών και λοιπών συναφών επιστημονικών υπηρεσιών, **δεν υφίσταται επί του παρόντος εθνικός επίσημος κατάλογος** του άρθρου 83 του ν. 4412/2016.

Σημειώνεται, περαιτέρω, ότι **το Γ.Ε.ΜΗ δεν συνιστά επίσημο κατάλογο,** κατά τις διατάξεις του ίδιου άρθρου, και, κατά συνέπεια, δεν συμπληρώνεται από τους οικονομικούς φορείς στο εν λόγω πεδίο.

Σε κάθε περίπτωση επισημαίνεται ότι το πεδίο του ΤΕΥΔ/ΕΕΕΣ, που αφορά στην εγγραφή οικονομικών φορέων σε επίσημους καταλόγους, δεν μπορεί να απαλειφθεί από τις αναθέτουσες αρχές σε κανένα είδος σύμβασης (προμηθειών, υπηρεσιών, έργων, μελετών κλπ), καθώς δεν μπορεί να αποκλειστεί το ενδεχόμενο συμμετοχής στη διαδικασία αλλοδαπού οικονομικού φορέα, εγγεγραμμένου σε επίσημο κατάλογο της χώρας εγκατάστασής του ή άλλης χώρας ή ακόμη και το ενδεχόμενο εγγραφής ημεδαπού οικονομικού φορέα σε επίσημο κατάλογο άλλης χώρας, την εγγραφή στον οποίο δύναται να επικαλεστεί συμπληρώνοντας τη σχετική ένδειξη στο ΤΕΥΔ/ΕΕΕΣ.

Κατά συνέπεια, μόνο εφόσον ο οικονομικός φορέας είναι εγγεγραμμένος κατά τα ανωτέρω, σε επίσημο κατάλογο, συμπληρώνει, πέρα από την ένδειξη «ΝΑΙ» τα στοιχεία α έως ε που παρέχονται στο αμέσως ακόλουθο πεδίο[28], ήτοι:

24 Πρβλ. περ. 31 του άρθρου 377 του ν. 4412/2016 όπως τροποποιήθηκε με το άρθρο 22 του ν. 4441/2016 και ισχύει

25 Σύμφωνα με τις διατάξεις της παρ.8 του άρθρου 83 του ν. 4412/2016, η εν λόγω εγγραφή δεν επιβάλλεται στους οικονομικούς φορείς άλλων κρατών μελών προκειμένου να συμμετάσχουν σε δημόσια σύμβαση. Οι αναθέτουσες αρχές αναγνωρίζουν τα ισοδύναμα πιστοποιητικά που εκδίδονται από οργανισμούς εγκατεστημένους σε άλλα κράτη μέλη και αποδέχονται επίσης και άλλα ισοδύναμα αποδεικτικά μέσα.

26 Σύμφωνα με τις διατάξεις του άρθρου 20 παρ. 5 του ν. 3669/2008 οι οποίες διατηρούνται σε ισχύ βάση της περ. 31 της παρ. 1 του άρθρου 377 του ν. 4412/2016 ορίζεται ότι *"5. Για τη συμμετοχή σε διαγωνισμούς δημοσίων έργων χορηγείται σε κάθε εργοληπτική επιχείρηση εγγεγραμμένη στο Μ.Ε.ΕΠ. "ενημερότητα πτυχίου", η οποία, σε συνδυασμό με τη βεβαίωση εγγραφής που εκδίδεται από την υπηρεσία τήρησης του Μ.Ε.ΕΠ., συνιστά "επίσημο κατάλογο αναγνωρισμένων εργοληπτών" ....και απαλλάσσει τις εργοληπτικές επιχειρήσεις από την υποχρέωση να καταθέτουν τα επιμέρους δικαιολογητικά στους διαγωνισμούς...."*

27 Πρβλ. και αντίστοιχο *άρθρο 64 της Οδηγίας 2014/24/ΕΕ*

28 Άλλως συμπληρώνει την ένδειξη «ΟΧΙ» και δεν συμπληρώνει τις ερωτήσεις που ακολουθούν στα στοιχεία α έως ε.

Εάν ναι: Απαντήστε στα υπόλοιπα τμήματα της παρούσας ενότητας, στην ενότητα Β και, όπου απαιτείται, στην ενότητα Γ του παρόντος μέρους, συμπληρώστε το μέρος V κατά περίπτωση, και σε κάθε περίπτωση συμπληρώστε και υπογράψτε το μέρος VI.	
α) Αναφέρετε την ονομασία του καταλόγου ή του πιστοποιητικού και τον σχετικό αριθμό εγγραφής ή πιστοποίησης, κατά περίπτωση:	α) [……]
β) Εάν το πιστοποιητικό εγγραφής ή η πιστοποίηση διατίθεται ηλεκτρονικά, αναφέρετε:	*β) (διαδικτυακή διεύθυνση, αρχή ή φορέας έκδοσης, επακριβή στοιχεία αναφοράς των εγγράφων):[……][……][……][……]*
γ) Αναφέρετε τα δικαιολογητικά στα οποία βασίζεται η εγγραφή ή η πιστοποίηση και, κατά περίπτωση, την κατάταξη στον επίσημο κατάλογο[5]:	γ) [……]
δ) Η εγγραφή ή η πιστοποίηση καλύπτει όλα τα απαιτούμενα κριτήρια επιλογής; **Εάν όχι:** **<u>Επιπροσθέτως, συμπληρώστε τις πληροφορίες που λείπουν στο μέρος IV, ενότητες Α, Β, Γ, ή Δ κατά περίπτωση</u>** ***ΜΟΝΟ εφόσον αυτό απαιτείται στη σχετική***	δ) [] Ναι [] Όχι

διακήρυξη ή στα έγγραφα της σύμβασης:	
ε) Ο οικονομικός φορέας θα είναι σε θέση να προσκομίσει **βεβαίωση** πληρωμής εισφορών κοινωνικής ασφάλισης και φόρων ή να παράσχει πληροφορίες που θα δίνουν τη δυνατότητα στην αναθέτουσα αρχή ή στον αναθέτοντα φορέα να τη λάβει απευθείας μέσω πρόσβασης σε εθνική βάση δεδομένων σε οποιοδήποτε κράτος μέλος αυτή διατίθεται δωρεάν;	ε) [] Ναι [] Όχι
Εάν η σχετική τεκμηρίωση διατίθεται ηλεκτρονικά, αναφέρετε:	*(διαδικτυακή διεύθυνση, αρχή ή φορέας έκδοσης, επακριβή στοιχεία αναφοράς των εγγράφων):* *[……][……][……][……]*

<u>Ειδικότερες διευκρινήσεις:</u>

➢ Στην ερώτηση υπό στοιχείο (α) αναγράφεται η ονομασία του επίσημου καταλόγου ή του πιστοποιητικού εγγραφής, καθώς και ο οικείος αριθμός εγγραφής ή πιστοποίησης του οικονομικού φορέα.

➢ Η ερώτηση υπό στοιχείο (β) συμπληρώνεται μόνο αν το πιστοποιητικό διατίθεται ηλεκτρονικά σε εθνική βάση δεδομένων[29] και η αναθέτουσα αρχή δύναται να το αντλήσει από την εν λόγω βάση δεδομένων.

➢ Στην ερώτηση υπό στοιχείο (γ) συμπληρώνονται τα δικαιολογητικά, στα οποία βασίζεται η εγγραφή στον κατάλογο, καθώς και η κατάταξη σε αυτόν (εφόσον προβλέπεται κατάταξη όπως π.χ. στο Μ.Ε.Ε.Π.). Ειδικά οι ημεδαπές εργοληπτικές επιχειρήσεις στην εν λόγω ερώτηση συμπληρώνουν τα δικαιολογητικά στα οποία βασίζεται η εγγραφή τους στην αντίστοιχη τάξη στο Μ.Ε.Ε.Π., σύμφωνα με τη σχετική Υπουργική Απόφαση[30] που καθορίζει τα απαιτούμενα, ανά τάξη, δικαιολογητικά εγγραφής στο Μ.Ε.Ε.Π. και χορήγησης ενημερότητας πτυχίου.

➢ Στην ερώτηση υπό στοιχείο (δ), οι οικονομικοί φορείς, απαντούν «ΝΑΙ», μόνο εάν το πιστοποιητικό εγγραφής τους στον επίσημο κατάλογο καλύπτει όλα τα κριτήρια επιλογής του Μέρους IV, τα οποία έχουν επιλεγεί από την αναθέτουσα αρχή ως προς τη συγκεκριμένη διαδικασία, για την οποία υποβάλλεται το ΤΕΥΔ/ΕΕΕΣ.

➢ Η ένδειξη **"Εάν όχι"** που ακολουθεί αφορά στην ερώτηση υπό στοιχείο (δ) του παρόντος πεδίου και όχι στην ερώτηση περί εγγραφής ή μη σε επίσημο κατάλογο. Ειδικά για το εν λόγω στοιχείο, εφόσον ο επίσημος κατάλογος δεν καλύπτει όλα τα κριτήρια επιλογής, όπως αυτά αναφέρονται στα έγγραφα της εκάστοτε διαδικασίας σύναψης σύμβασης, τότε συμπληρώνονται από τον οικονομικό φορέα επιπλέον και εκείνα τα πεδία των Ενοτήτων Α έως Δ του Μέρους IV, τα οποία, αφορούν σε κριτήρια επιλογής, τα οποία απαιτούνται από την αναθέτουσα αρχή στη συγκεκριμένη διαδικασία και δεν καλύπτονται από το πιστοποιητικό εγγραφής στον επίσημο κατάλογο.

29 Πρβλ. ως προς την έννοια και τα χαρακτηριστικά των «εθνικών βάσεων δεδομένων» τα αναλυτικά αναφερόμενα στο Κεφάλαιο 4/ Ενότητα 4.1 της παρούσας «Τελικές Δηλώσεις»

30 Πρβλ. Υ.Α. Αριθ. Δ15/οικ/24298/28.07.2005 (Β΄ 1105), όπως τροποποιήθηκε με την όμοια απόφαση με αριθμ. Δ15/οικ/15658 (ΦΕΚ Β΄ 2300/16.09.2013)

Β: Πληροφορίες σχετικά με τους νόμιμους εκπροσώπους του οικονομικού φορέα

Κατά περίπτωση, αναφέρετε το όνομα και τη διεύθυνση του προσώπου ή των προσώπων που είναι αρμόδια/εξουσιοδοτημένα να εκπροσωπούν τον οικονομικό φορέα για τους σκοπούς της παρούσας διαδικασίας ανάθεσης δημόσιας σύμβασης:

Εκπροσώπηση, εάν υπάρχει:	***Απάντηση:***
Ονοματεπώνυμο· συνοδευόμενο από την ημερομηνία και τον τόπο γέννησης εφόσον απαιτείται:	[……] [……]
Θέση/Ενεργών υπό την ιδιότητα	[……]
Ταχυδρομική διεύθυνση:	[……]
Τηλέφωνο:	[……]
Ηλ. ταχυδρομείο:	[……]
Εάν χρειάζεται, δώστε λεπτομερή στοιχεία σχετικά με την εκπροσώπηση (τις μορφές της, την έκταση, τον σκοπό …):	[……]

Συμπληρώνεται το όνομα και η διεύθυνση του προσώπου ή των προσώπων που είναι αρμόδια/εξουσιοδοτημένα να εκπροσωπούν τον οικονομικό φορέα <u>για τους σκοπούς της συγκεκριμένης διαδικασίας στο πλαίσιο της οποίας υποβάλλεται το ΤΕΥΔ/ΕΕΕΣ,</u> ήτοι συμπληρώνεται το/α όνομα/ατα του/ων φυσικού/ών προσώπου/ων το/α οποίο/α είναι αρμόδιο/α να εκπροσωπεί/ούν τον οικονομικό φορέα είτε με βάση τα νομιμοποιητικά έγγραφα του οικονομικού φορέα (π.χ καταστατικό/ΦΕΚ), είτε με βάση ειδική εξουσιοδότηση εκ μέρους του οικονομικού φορέα, η οποία καλύπτει τη συγκεκριμένη διαδικασία στο πλαίσιο της οποίας υποβάλλεται το ΤΕΥΔ/ΕΕΕΣ.

Το/α πρόσωπο, το όνομα του/ων οποίου/ων θα συμπληρωθεί/ούν στην εν λόγω ενότητα δεν ταυτίζονται κατ' ανάγκη με τα πρόσωπα που υποχρεούνται να υπογράψουν το Μέρος VI του ΤΕΥΔ/ΕΕΕΣ, και η μη ταύτιση των εν λόγω προσώπων δεν αποτελεί σε καμία περίπτωση λόγο αποκλεισμού του οικονομικού φορέα.

Γ: Πληροφορίες σχετικά με τη στήριξη στις ικανότητες άλλων ΦΟΡΕΩΝ[7]

Στήριξη:	***Απάντηση:***
Ο οικονομικός φορέας στηρίζεται στις ικανότητες άλλων οικονομικών φορέων προκειμένου να ανταποκριθεί στα κριτήρια επιλογής που καθορίζονται στο μέρος IV και στα (τυχόν) κριτήρια και κανόνες που καθορίζονται στο μέρος V κατωτέρω;	[]Ναι []Όχι

Εάν ναι*, επισυνάψτε χωριστό έντυπο ΤΕΥΔ με τις πληροφορίες που απαιτούνται σύμφωνα με τις* ***ενότητες Α και Β του παρόντος μέρους και σύμφωνα με το μέρος ΙΙΙ, για κάθε ένα*** *από τους σχετικούς φορείς, δεόντως συμπληρωμένο και υπογεγραμμένο από τους νομίμους εκπροσώπους αυτών.*

Επισημαίνεται ότι θα πρέπει να περιλαμβάνονται επίσης το τεχνικό προσωπικό ή οι τεχνικές υπηρεσίες, είτε ανήκουν απευθείας στην επιχείρηση του οικονομικού φορέα είτε όχι, ιδίως οι υπεύθυνοι για τον έλεγχο της ποιότητας και, όταν πρόκειται για δημόσιες συμβάσεις έργων, το τεχνικό προσωπικό ή οι τεχνικές υπηρεσίες που θα έχει στη διάθεσή του ο οικονομικός φορέας για την εκτέλεση της σύμβασης.

Εφόσον είναι σχετικές για την ειδική ικανότητα ή ικανότητες στις οποίες στηρίζεται ο οικονομικός φορέας, παρακαλείσθε να συμπεριλάβετε τις πληροφορίες που απαιτούνται σύμφωνα με τα μέρη IV και V για κάθε ένα από τους οικονομικούς φορείς.

Για την πλήρωση των κριτηρίων οικονομικής και χρηματοοικονομικής επάρκειας[31] και των κριτηρίων τεχνικής και επαγγελματικής ικανότητας[32] ένας οικονομικός φορέας μπορεί, κατά περίπτωση και για συγκεκριμένη σύμβαση, να στηρίζεται στις ικανότητες άλλων φορέων, ασχέτως της νομικής φύσης των δεσμών του με αυτούς[33].

Εξαίρεση ως προς τη δυνατότητα στήριξης στις ικανότητες άλλων φορέων αποτελεί η περίπτωση της παρ.3 του άρθρου 78, σύμφωνα με την οποία ορίζεται ότι *«**Η στήριξη στις ικανότητες άλλων φορέων δεν εφαρμόζεται στις διαδικασίες σύναψης συμβάσεων μελετών και παροχής τεχνικών και λοιπών συναφών υπηρεσιών[34] κάτω των ορίων**»*.

Συνεπώς, στην ανωτέρω περίπτωση, η αναθέτουσα αρχή προβαίνει στην απαλοιφή του πεδίου Γ του Μέρους ΙΙ του ΤΕΥΔ «Πληροφορίες σχετικά με τη στήριξη στις ικανότητες άλλων φορέων».

Ειδικά όσον αφορά στα κριτήρια που σχετίζονται με τους τίτλους σπουδών και τα επαγγελματικά προσόντα που ορίζονται στην περίπτωση στ΄ του Μέρους ΙΙ του Παραρτήματος XII του Προσαρτήματος Α΄ του ν. 4412/2016 ή με την σχετική επαγγελματική εμπειρία, οι οικονομικοί φορείς, μπορούν να βασίζονται στις ικανότητες άλλων φορέων μόνο εάν οι τελευταίοι θα εκτελέσουν τις εργασίες ή τις υπηρεσίες, για τις οποίες απαιτούνται οι συγκεκριμένες ικανότητες[35].

Διευκρινίζεται ότι, σε περίπτωση στήριξης στις ικανότητες άλλων οικονομικών φορέων, επισυνάπτεται

31 Πρβλ. παρ. 3 του άρθρου 75 του ν. 4412/2016
32 Πρβλ. παρ. 4 του άρθρου 75 του ν. 4412/2016
33 Πρβλ. άρθρο 78 παρ. 1 πρώτο εδάφιο
34 όπως αυτές ορίζονται στο άρθρο 2 παρ. 2 περ. 9.α του ν. 4412/2016.
35 Πρβλ. άρθρο 78 παρ. 1 δεύτερο εδάφιο του ν. 4412/2016.

χωριστό έντυπο ΤΕΥΔ/ΕΕΕΣ με τις πληροφορίες που απαιτούνται σύμφωνα με τις ενότητες Α και Β του Μέρους ΙΙ και σύμφωνα με το μέρος ΙΙΙ, για κάθε ένα από τους σχετικούς φορείς στις ικανότητες των οποίων στηρίζεται.

Δεδομένου ότι η στήριξη παρέχεται προκειμένου να ανταποκριθεί ο οικονομικός φορέας στα κριτήρια επιλογής που καθορίζονται στο Μέρος IV [36], συμπληρώνονται επιπρόσθετα και οι πληροφορίες που απαιτούνται σύμφωνα με το Μέρος IV και τυχόν το Μέρος V **για κάθε έναν** από τους φορείς, στις ικανότητες των οποίων στηρίζεται[37].

Το σύνολο των ΤΕΥΔ/ΕΕΕΣ των τρίτων, στις ικανότητες των οποίων στηρίζεται ο οικονομικός φορέας, συνυποβάλλονται από τον προσφέροντα οικονομικό φορέα εντός του φακέλου (φυσικού ή ηλεκτρονικού) «Δικαιολογητικά Συμμετοχής».

Το/α χωριστό/ά ΤΕΥΔ/ΕΕΕΣ θα πρέπει να είναι δεόντως συμπληρωμένο/α και υπογεγραμμένο/α από τον νόμιμο εκπρόσωπο του φορέα στις ικανότητες του οποίου στηρίζεται ο οικονομικός φορέας, σύμφωνα με τα οριζόμενα στην παρ. 2 του άρθρου 79Α του ν.4412/2016. Εφόσον ο τρίτος φορέας είναι φυσικό πρόσωπο, το χωριστό ΤΕΥΔ/ΕΕΕΣ υπογράφεται μόνο από αυτόν.

Επισημαίνεται, τέλος, ότι οι κατασκευαστές/ παραγωγοί ή/ και οι κάθε είδους «προμηθευτές» ειδών/ υλικών/ προϊόντων των οικονομικών φορέων/συμμετεχόντων δεν αποτελούν, κατά γενικό κανόνα, τρίτους φορείς[38], υπό την έννοια των διατάξεων του άρθρου 78 του ν. 4412/2016 (αντίστοιχο άρθρο 63 της Οδηγίας 2014/24/ΕΕ), στις ικανότητες των οποίων αυτοί στηρίζονται και, συνεπώς, δεν απαιτείται η υποβολή ΤΕΥΔ/ΕΕΕΣ εκ μέρους τους, με την επιφύλαξη των οριζόμενων στην επόμενη παράγραφο.

Στην περίπτωση που η αναθέτουσα αρχή προβλέπει στα έγγραφα της σύμβασης συγκεκριμένο κριτήριο επιλογής για τον έλεγχο της καταλληλότητας των προσφερόντων, όπως να διαθέτει συγκεριμένες εγκαταστάσεις, μηχανήματα ή τεχνικό εξοπλισμό για την εκτέλεση της υπό ανάθεση σύμβασης[39], τότε, εφόσον ο προσφέρων δεν διαθέτει ο ίδιος τις απαιτούμενες εγκαταστάσεις ή μηχανήματα και στηρίζεται στις ικανότητες τρίτων ως προς αυτά, ο οικονομικός φορέας που παρέχει στον προσφέροντα τις εν λόγω εγκαταστάσεις/μηχανήματα είναι τρίτος, κατά τα προαναφερθέντα, και απαιτείται να προσκομίσει ΤΕΥΔ/ΕΕΕΣ, στο οποίο δηλώνει ότι στηρίζει τον προσφέροντα ως προς το συγκεκριμένο κριτήριο επιλογής, ήτοι διαθέτει τις συγκεκριμένες εγκαταστάσεις/ μηχανήματα που απαιτεί η αναθέτουσα αρχή.

36 και, εφόσον απαιτείται, και στα κριτήρια και κανόνες που καθορίζονται στο μέρος V του ΤΕΥΔ

37 Παρέχονται αναλυτικές οδηγίες στο Μέρος ΙΙ.Γ του ΤΕΥΔ

38 Επισημαίνεται ότι, με τις διατάξεις του άρθρου 377 παρ. 1 περ. 59 & 82 του ν. 4412/2016 καταργήθηκαν το άρθρο 18 του π.δ./ τος 118/2007 «Καταγωγή των προσφερομένων υλικών και δήλωση της επιχείρησης κατασκευής του τελικού προϊόντος» και το άρθρο 18 του Ε.Κ.Π.Ο.Τ.Α. «Προέλευση των προσφερομένων υλικών» αντίστοιχα.

39 Πρβλ. Παράρτημα XII/ Μέρος ΙΙ: Τεχνική ικανότητα/ στοιχείο θ του Προσαρτήματος Α του ν. 4412/2016.

Δ: Πληροφορίες σχετικά με υπεργολάβους, στην ικανότητα των οποίων δεν στηρίζεται[40] ο οικονομικός φορέας

Υπεργολαβική ανάθεση :	***Απάντηση:***
Ο οικονομικός φορέας προτίθεται να αναθέσει οποιοδήποτε μέρος της σύμβασης σε τρίτους υπό μορφή υπεργολαβίας;	[]Ναι []Όχι Εάν **ναι** παραθέστε κατάλογο των προτεινόμενων υπεργολάβων και το ποσοστό της σύμβασης που θα αναλάβουν : […]

Εάν η αναθέτουσα αρχή ή ο αναθέτων φορέας ζητούν ρητώς αυτές τις πληροφορίες (κατ' εφαρμογή του άρθρου 131 παρ. 5 ή εφόσον ο προσφέρων / υποψήφιος οικονομικός φορέας προτίθεται να αναθέσει σε τρίτους υπό μορφή υπεργολαβίας τμήμα της σύμβασης που υπερβαίνει το ποσοστό του 30% της συνολικής αξίας της σύμβασης σύμφωνα με το άρθρο 131 παρ. 6 και 7, *επιπλέον των πληροφοριών* ***που προβλέπονται στην παρούσα ενότητα, παρακαλείσθε να παράσχετε τις πληροφορίες που απαιτούνται σύμφωνα με τις ενότητες Α και Β του παρόντος μέρους και σύμφωνα με το μέρος ΙΙΙ για κάθε υπεργολάβο (ή κατηγορία υπεργολάβων).***

Το ως άνω πεδίο συμπληρώνεται **μόνο** στην περίπτωση που ο προσφέρων προτίθεται να χρησιμοποιήσει υπεργολάβους, κατά την εκτέλεση της υπό ανάθεση σύμβασης, **στις ικανότητες των οποίων δεν στηρίζεται**.

Εάν, περαιτέρω, **στηρίζεται** στον υπεργολάβο και για ορισμένη/ ες ικανότητες, ήτοι σε ένα ή περισσότερα από τα κριτήρια επιλογής του Μέρους IV, **τότε συμπληρώνει μόνο την Ενότητα Γ** «Πληροφορίες σχετικά με τη στήριξη στις ικανότητες άλλων ΦΟΡΕΩΝ» και όχι την παρούσα (Δ).

Επισημαίνεται ότι και και στις δύο ως άνω περιπτώσεις ο οικονομικός φορέας επιπρόσθετα συμπληρώνει **το πεδίο με αριθμ. 10 της Ενότητας Γ** (Τεχνική και επαγγελματική ικανότητα) **του Μέρους IV**, το οποίο αναφέρεται στο ποσοστό της σύμβασης που ο προσφέρων οικονομικός φορέας προτίθεται να αναθέσει με υπεργολαβία.

Ειδικότερα, ως προς το ως άνω πεδίο της Ενότητας Δ, και εφόσον απαιτείται η συμπλήρωσή του, σύμφωνα με τα ανωτέρω, συμπληρώνεται η σχετική ένδειξη Ναι/Όχι[41] και, στην περίπτωση που συμπληρώνεται η ένδειξη «Ναι» παρατίθεται περαιτέρω σχετικός κατάλογος των προτεινόμενων υπεργολάβων και του ποσοστού της σύμβασης που θα αναλάβει να εκτελέσει έκαστος εξ αυτών.

Εν προκειμένω επισημαίνονται τα ακόλουθα:

40 Εννοείται ότι, σε κάθε περίπτωση, κατά την οποία ο προσφέρων οικονομικός φορέας **στηρίζεται** σε μία ή περισσότερες ικανότητες του υπεργολάβου του, τότε **υποχρεωτικά** υποβάλλει χωριστό ΕΕΕΣ/ ΤΕΥΔ αυτού, **ανεξάρτητα από το ποσοστό της υπεργολαβίας** και το συμπληρώνει σύμφωνα με τα προαναφερθέντα στην Ενότητα Γ *«Στήριξη στις ικανότητες άλλων φορέων»*

41 Ως προς την υπεργολαβία πρβλ. τη με αρ. 10 ΚΟ της Αρχής με θέμα: "Θέματα που ανακύπτουν κατα τη χρηση της υπεργολαβιας και οροι εφαρμογης της", http://www.eaadhsy.gr/index.php/m-foreis/m-odigies

- Σε περίπτωση που ο οικονομικός φορέας προτίθεται να αναθέσει υπό μορφή υπεργολαβίας σε τρίτους, τμήμα/τα της σύμβασης το/α οποίο/α υπερβαίνει/ουν σωρευτικά το ποσοστό του τριάντα τοις εκατό (30%) της συνολικής αξίας της σύμβασης, ο οικονομικός φορέας υποβάλλει χωριστά ΤΕΥΔ/ΕΕΕΣ, όπου παρατίθενται οι πληροφορίες που απαιτούνται σύμφωνα με τις ενότητες Α και Β του Μέρους ΙΙ και σύμφωνα με το Μέρος ΙΙΙ του ΤΕΥΔ/ ΕΕΕΣ [42] για κάθε έναν από τους υπεργολάβους.

- Σε περίπτωση μη υπέρβασης του εν λόγω ποσοστού, εναπόκειται στη διακριτική ευχέρεια της αναθέτουσας αρχής να αποφασίσει και επομένως να ορίσει στην διακήρυξη ή στην πρόσκληση και στα έγγραφα της σύμβασης εάν οι σχετικές πληροφορίες των ενοτήτων Α και Β του Μέρους ΙΙ και του Μέρους ΙΙΙ, πρέπει ή δεν πρέπει να παρέχονται για υπεργολάβους στις ικανότητες των οποίων δεν βασίζεται ο οικονομικός φορέας, και κατά συνέπεια, εάν θα υποβληθεί από αυτούς ΤΕΥΔ/ΕΕΕΣ.

- Ωστόσο, **ειδικά στις συμβάσεις έργων** στα πρότυπα τεύχη διακηρύξεων περιλαμβάνεται ως όρος η **υποχρέωση υποβολής ΤΕΥΔ/ΕΕΕΣ**, **ανεξάρτητα από το ποσοστό της υπεργολαβίας**, ήτοι και σε περιπτώσεις ποσοστού μικρότερου του 30%.

- Σε όλες τις περιτώσεις, που απαιτείται, κατά τα ανωτέρω, υποβολή ΤΕΥΔ/ΕΕΕΣ, επισυνάπτεται χωριστό/ά ΤΕΥΔ/ΕΕΕΣ δεόντως συμπληρωμένο/α και υπογεγραμμένο/α από τον/υς νόμιμο/ους εκπρόσωπο/ους του υπεργολάβου/ων, σύμφωνα με τα οριζόμενα στο άρθρο 79Α του ν.4412/2016. Εφόσον ο υπεργολάβος είναι φυσικό πρόσωπο, το χωριστό ΤΕΥΔ/ ΕΕΕΣ υπογράφεται μόνο από αυτόν.

42 Πρβλ. Μέρος ΙΙ.Δ του ΤΕΥΔ και σχετικές επεξηγήσεις

3.3 Μέρος ΙΙΙ: Λόγοι αποκλεισμού

Λόγοι που σχετίζονται με ποινικές καταδίκες:	***Απάντηση:***
Υπάρχει τελεσίδικη καταδικαστική **απόφαση εις βάρος του οικονομικού φορέα** ή **οποιουδήποτε** προσώπου[16] το οποίο είναι μέλος του διοικητικού, διευθυντικού ή εποπτικού του οργάνου ή έχει εξουσία εκπροσώπησης, λήψης αποφάσεων ή ελέγχου σε αυτό για έναν από τους λόγους που παρατίθενται ανωτέρω (σημεία 1-6), ή καταδικαστική απόφαση η οποία έχει εκδοθεί πριν από πέντε έτη κατά το μέγιστο ή στην οποία έχει οριστεί απευθείας περίοδος αποκλεισμού που εξακολουθεί να ισχύει;	[] Ναι [] Όχι *Εάν η σχετική τεκμηρίωση διατίθεται ηλεκτρονικά, αναφέρετε: (διαδικτυακή διεύθυνση, αρχή ή φορέας έκδοσης, επακριβή στοιχεία αναφοράς των εγγράφων):* *[……][……][……][……]*[17]
Εάν ναι, αναφέρετε[18]: α) Ημερομηνία της καταδικαστικής απόφασης προσδιορίζοντας ποιο από τα σημεία 1 έως 6 αφορά και τον λόγο ή τους λόγους της καταδίκης, β) Προσδιορίστε ποιος έχει καταδικαστεί [ ]· **γ) Εάν ορίζεται απευθείας στην καταδικαστική απόφαση:**	α) Ημερομηνία:[ ], σημείο-(-α): [ ], λόγος(-οι): [ ] β) [……] γ) Διάρκεια της περιόδου αποκλεισμού [……] και σχετικό(-ά) σημείο(-α) [ ] *Εάν η σχετική τεκμηρίωση διατίθεται ηλεκτρονικά, αναφέρετε: (διαδικτυακή διεύθυνση, αρχή ή φορέας έκδοσης, επακριβή στοιχεία αναφοράς των εγγράφων):* *[……][……][……][……]*[19]
Σε περίπτωση καταδικαστικής απόφασης, ο οικονομικός φορέας έχει λάβει μέτρα που να αποδεικνύουν την αξιοπιστία του παρά την ύπαρξη σχετικού λόγου αποκλεισμού («αυτοκάθαρση»)[20];	[] Ναι [] Όχι
Εάν ναι, περιγράψτε τα μέτρα που λήφθηκαν[21]:	[……]

Με τις διατάξεις του άρθρο 107 παρ. 6 του ν. 4497/2017 τροποποιήθηκε το άρθρο 73 παρ. 1 εδ. α του ν. 4412/2016 και **προβλέπεται πλέον η ύπαρξη «αμετάκλητης» αντί «τελεσίδικης»** καταδικαστικής **απόφασης** ως υποχρεωτικός λόγος αποκλεισμού των οικονομικών φορέων για τα συγκεκριμένα αδικήματα που προβλέπονται στο άρθρο 73 παρ. 1 του ν. 4412/2016.

Κατά συνέπεια, δεδομένης της ως άνω νομοθετικής μεταβολής:

- Ως προς το **ΤΕΥΔ**, **οι αναθέτουσες αρχές οφείλουν να προσαρμόζουν το ως άνω πεδίο του Μέρους ΙΙΙ.Α** του ΤΕΥΔ και ειδικότερα, αντί της αναφοράς σε *"τελεσίδικη καταδικαστική απόφαση",* να θέτουν τη φράση *"αμετάκλητη καταδικαστική απόφαση"*, η δε σχετική δήλωση του οικονομικού φορέα αφορά μόνο σε αμετάκλητες καταδικαστικές αποφάσεις.

- Ως προς το **ΕΕΕΣ** επισημαίνεται, δεδομένου ότι το εν λόγω τυποποιημένο έντυπο έχει εγκριθεί με τον Εκτελεστικό Κανονισμό 2016/7 (ΕΕ) της Επιτροπής της 5ης Ιανουαρίου 2016, ότι οι αναθέτουσες αρχές δεν δύνανται να διορθώσουν το αντίστοιχο πεδίο του ΕΕΕΣ, ωστόσο, **η σχετική αναφορά σε *"τελεσίδικη καταδικαστική απόφαση"* στο ως άνω πεδίο, νοείται, ως *"αμετάκλητη καταδικαστική απόφαση",*** η δε σχετική δήλωση του οικονομικού αφορά, ομοίως, μόνο σε αμετάκλητες καταδικαστικές αποφάσεις.[43]

Περαιτέρω, επισημαίνεται ότι με τη διάταξη του άρθρου 107 παρ. 9 του ν. 4497/2017 προστέθηκε η παράγραφος 10 στο άρθρο 73 του ν. 4412/2016, σύμφωνα με την οποία: *«Εάν η περίοδος αποκλεισμού δεν έχει καθοριστεί με αμετάκλητη απόφαση, ορίζεται ότι στις περιπτώσεις της παραγράφου 1 η περίοδος αυτή ανέρχεται σε πέντε (5) έτη από την ημερομηνία της καταδίκης με αμετάκλητη απόφαση .....».*

Ως εκ τούτου**, οι οικονομικοί φορείς οφείλουν να δηλώνουν** στο ως άνω πεδίο του ΤΕΥΔ/ΕΕΕΣ:

α) αμετάκλητες καταδικαστικές αποφάσεις - εφόσον δεν ορίζεται απευθείας σε αυτές περίοδος αποκλεισμού, **οι οποίες έχουν εκδοθεί το μέγιστο έως πέντε έτη, πριν από την ημερομηνία υποβολής της προσφοράς τους**[44], οι δε αναθέτουσες αρχές, ομοίως, λαμβάνουν υπόψη τους για την αξιολόγηση των οικονομικών φορέων και την επιβολή τυχόν αποκλεισμού τους από τη διαδικασία σύναψης της σύμβασης μόνο αμετάκλητες καταδικαστικές αποφάσεις εκδοθείσες κατά το προαναφερόμενο χρονικό διάστημα της πενταετίας **ή/και**

β) αμετάκλητες καταδικαστικές αποφάσεις, στις οποίες ορίζεται απευθείας περίοδος αποκλεισμού, η οποία εξακολουθεί να ισχύει κατά την ημερομηνία υποβολής της προσφοράς τους.

Γ: Λόγοι που σχετίζονται με αφερεγγυότητα, σύγκρουση συμφερόντων ή επαγγελματικό παράπτωμα

Καταρχάς επισημαίνεται, ως προς όλους τους δυνητικούς λόγους αποκλεισμού που περιλαμβάνονται στα πεδία της Ενότητας Γ του Μέρους ΙΙΙ του ΤΕΥΔ/ΕΕΕΣ, ότι με τη διάταξη του άρθρου 107 παρ. 9 του ν. 4497/2017 προστέθηκε η παράγραφος 10 στο άρθρο 73 του ν. 4412/2016, σύμφωνα με την οποία*: «Εάν η περίοδος αποκλεισμού δεν έχει καθοριστεί με αμετάκλητη απόφαση, ορίζεται..... στις περιπτώσεις της παραγράφου 4 στα τρία (3) έτη από την ημερομηνία του σχετικού γεγονότος.»*

Ως προς το πεδίο που ακολουθεί επισημαίνονται τα εξής:

43 Σχετική ρητή αναφορά συμπεριλαμβάνεται στα έγγραφα της σύμβασης (διακήρυξη, αίτηση συμμετοχής). Πρβλ. και υποδείγματα διακηρύξεων προμηθειών και γενικών υπηρεσιών, καθώς και πρότυπα τεύχη έργων και μελετών που είναι αναρτημένα στην ιστοσελίδα της Αρχής.

44 Πρβλ.και άρθρο 104 παρ. 1 του ν. 4412/2016

Πληροφορίες σχετικά με πιθανή αφερεγγυότητα, σύγκρουση συμφερόντων ή επαγγελματικό παράπτωμα	***Απάντηση:***
Ο οικονομικός φορέας έχει, **εν γνώσει του**, αθετήσει **τις υποχρεώσεις του** στους τομείς του **περιβαλλοντικού, κοινωνικού και εργατικού δικαίου**[25]**;**	[] Ναι [] Όχι
	Εάν ναι, ο οικονομικός φορέας έχει λάβει μέτρα που να αποδεικνύουν την αξιοπιστία του παρά την ύπαρξη αυτού του λόγου αποκλεισμού («αυτοκάθαρση»); [] Ναι [] Όχι **Εάν το έχει πράξει,** περιγράψτε τα μέτρα που λήφθηκαν: [……]

Με την προσθήκη της περ. γ΄ στην παρ. 2 του άρθρου 73 του ν.4412/2016 (τροποποίηση με το άρθρο 39, παρ. 1 του ν. 4488/2017), ορίζεται, μεταξύ άλλων, ως <u>υποχρεωτικός λόγος αποκλεισμού</u> οικονομικού φορέα, η -υπό συγκεκριμένους όρους- επιβολή προστίμου σε αυτόν από τα αρμόδια ελεγκτικά όργανα του Σώματος Επιθεώρησης Εργασίας για συγκεκριμένες παραβάσεις της εργατικής νομοθεσίας και ειδικότερα για εκείνες που χαρακτηρίζονται, σύμφωνα με την ΥΑ 2063/Δ1632/2011 (Β΄ 266), ως «υψηλής» ή «πολύ υψηλής» σοβαρότητας.

Στο πλαίσιο αυτό, **η συμπλήρωση του ως άνω πεδίου πλέον καθίσταται υποχρεωτική**, ως προς την αθέτηση των υποχρεώσεων **στον τομέα εργατικού δικαίου** και, ως εκ τούτου δε δύναται αυτό να απαλειφθεί από το ΤΕΥΔ/ΕΕΕΣ.

Επισημαίνεται ειδικότερα ότι:

- **στο ΕΕΕΣ υπάρχει διακριτό πεδίο**, μόνο ως προς τις **υποχρεώσεις του εργατικού δικαίου**, το οποίο και θα πρέπει να επιλέγεται υποχρεωτικά από τις αναθέτουσες αρχές,
- **στο ΤΕΥΔ,** δεδομένου, ότι στο ίδιο πεδίο περιλαμβάνεται η παραβίαση τόσο των υποχρεώσεων του εργατικού δικαίου όσο και του περιβαλλοντικού και κοινωνικού δικαίου, **η αναθέτουσα αρχή, διαμορφώνει το εν λόγω πεδίο, ανάλογα με τους όρους των εγγράφων της σύμβασης**, **σε κάθε δε περίπτωση δεν μπορεί να απαλείψει** από το εν λόγω πεδίο **την αναφορά ως προς τις υποχρεώσεις του εργατικού δικαίου.**

Αναφορικά με τις λοιπές υποχρεώσεις περιβαλλοντικού και κοινωνικού δικαίου, αυτές διατηρούν τον δυνητικό χαρακτήρα τους και επαφίεται στην αναθέτουσα αρχή η πρόβλεψή τους στα έγγραφα της σύμβασης ως λόγων αποκλεισμού και κατ' επέκταση η δήλωση αυτών στο εν λόγω πεδίο του ΤΕΥΔ/ΕΕΕΣ..

Ως προς το ακόλουθο πεδίο:

Μπορεί ο οικονομικός φορέας να επιβεβαιώσει ότι:	[] Ναι [] Όχι

[...]

γ) ήταν σε θέση να υποβάλλει χωρίς καθυστέρηση τα δικαιολογητικά που απαιτούνται από την αναθέτουσα αρχή/αναθέτοντα φορέα	

Η εν λόγω δήλωση, με την οποία ο οικονομικός φορέας αναλαμβάνει την υποχρέωση περί έγκαιρης

υποβολής δικαιολογητικών δεν αναφέρεται σε προγενέστερες διαδικασίες, αλλά **αφορά στη διαδικασία, στο πλαίσιο της οποίας υποβάλλεται το ΤΕΥΔ/ΕΕΕΣ**, παρά τη χρήση του ρήματος «ήταν», ήτοι ρήματος παρελθοντικού χρόνου, καθώς εν προκειμένω πρόκειται για εσφαλμένη μετάφραση στο ελληνικό κείμενο του Εκτελεστικού Κανονισμού του ΕΕΕΣ, αντί της ορθής «είναι».

Επισημαίνεται ότι, όπως ήδη προαναφέρθηκε, η Αρχή έχει ήδη αποστείλει επίσημο αίτημα διόρθωσης του ελληνικού κειμένου του Εκτελεστικού Κανονισμού προς την Ευρωπαϊκή Επιτροπή και αναμένεται η έκδοση του επίσημου διορθωτικού, στο οποίο θα περιλαμβάνεται και η εν λόγω διόρθωση.

Επισημαίνεται, τέλος, ότι στη διάταξη του άρθρου 73 παρ. 4 περ. ζ του ν. 4412/2016 αναγράφεται ορθά η συγκεκριμένη αναφορά, με τη χρήση του ρήματος «είναι».

Δ. ΑΛΛΟΙ ΛΟΓΟΙ ΑΠΟΚΛΕΙΣΜΟΥ

Το εν λόγω πεδίο του ΤΕΥΔ/ΕΕΕΣ αφορά στον αμιγώς εθνικό λόγο αποκλεισμού της ονομαστικοποίησης των μετοχών των ανωνύμων εταιρειών και συμπληρώνεται μόνο σε διαδικασίες σύναψης δημοσίων συμβάσεων, η εκτιμώμενη αξία των οποίων υπερβαίνει το 1.000.000,00 € χωρίς ΦΠΑ.

Ειδικότερα, ως προς τη συμπλήρωση του ΤΕΥΔ επισημαίνεται ότι, λαμβάνοντας υπόψη το γεγονός ότι το ΤΕΥΔ υποβάλλεται σε διαδικασίες σύναψης δημοσίων συμβάσεων κάτω των ορίων εφαρμογής των Οδηγιών, όπως αυτά καθορίζονται στο άρθρο 5 και 235 του ν. 4412/2016 και του γεγονότος ότι τα κατώτατα όρια για την εφαρμογή των Οδηγιών, στην περίπτωση ανάθεσης συμβάσεων προμηθειών, γενικών υπηρεσιών, μελετών και παροχής τεχνικών και λοιπών συναφών επιστημονικών υπηρεσιών υπολείπονται του 1.000.000,00 €, προτείνεται η απαλοιφή του εν λόγω πεδίου του ΤΕΥΔ στις εν λόγω διαδικασίες κάτω των ορίων, ενώ ως προς τις συμβάσεις έργων η διατήρηση ή απαλοιφή του από τις αναθέτουσες αρχές εξαρτάται από την εκτιμώμενη αξία της υπό ανάθεση σύμβασης (άνω ή κάτω του 1.000.000,00 € αντίστοιχα).

3.4 Μέρος IV: Κριτήρια επιλογής

Ενότητα α: Γενική ένδειξη για όλα τα κριτήρια επιλογής.

α: Γενική ένδειξη για όλα τα κριτήρια επιλογής

Ο οικονομικός φορέας πρέπει να συμπληρώσει αυτό το πεδίο μόνο στην περίπτωση που η αναθέτουσα αρχή ή ο αναθέτων φορέας έχει δηλώσει στη σχετική διακήρυξη ή στην πρόσκληση ή στα έγγραφα της σύμβασης που αναφέρονται στην διακήρυξη, ότι ο οικονομικός φορέας μπορεί να συμπληρώσει μόνο την Ενότητα α του Μέρους IV χωρίς να υποχρεούται να συμπληρώσει οποιαδήποτε άλλη ενότητα του Μέρους IV:

Εκπλήρωση όλων των απαιτούμενων κριτηρίων επιλογής	***Απάντηση***
Πληροί όλα τα απαιτούμενα κριτήρια επιλογής;	[] Ναι [] Όχι

Η αναθέτουσα αρχή, έχει τη διακριτική ευχέρεια, στα έγγραφα της σύμβασης, να επιλέξει,:

- είτε μόνο τη συμπλήρωση, εκ μέρους των οικονομικών φορέων, της ενότητας **α "Γενική ένδειξη για όλα τα κριτήρια επιλογής"**

- είτε την αναλυτική συμπλήρωση από μέρους τους των πεδίων των Ενοτήτων Α έως Δ του Μέρους IV,

κατά περίπτωση.

Επισημαίνεται ότι η χρήση της ως άνω γενικής ένδειξης εκ μέρους της αναθέτουσας αρχής επιτρέπεται **μόνο** εφόσον η τελευταία έχει δηλώσει ρητά στη σχετική διακήρυξη ή στην πρόσκληση ή στα λοιπά έγγραφα της σύμβασης, ότι οι οικονομικοί φορείς συμπληρώνουν **μόνο** την **ενότητα α "Γενική ένδειξη για όλα τα κριτήρια επιλογής".**

Στην περίπτωση αυτή η αναθέτουσα αρχή διαμορφώνει αντίστοιχα το ΤΕΥΔ/ΕΕΕΣ, απαλείφοντας τις Ενότητες Α έως Δ του Μέρους IV[45,] ώστε να μη δημιουργείται σύγχυση στους οικονομικούς φορείς.

<u>Σε περίπτωση που η αναθέτουσα αρχή δεν έχει επιλέξει τη συμπλήρωση της ως άνω Ενότητας α «Γενική Ένδειξη», οι Ενότητες Α – Δ συμπληρώνονται ως εξής:</u>

Α: Καταλληλότητα

Ο οικονομικός φορέας πρέπει να παράσχει πληροφορίες <u>μόνον</u> όταν τα σχετικά κριτήρια επιλογής έχουν προσδιοριστεί από την αναθέτουσα αρχή ή τον αναθέτοντα φορέα στη σχετική διακήρυξη ή στην πρόσκληση ή στα έγγραφα της σύμβασης που αναφέρονται στην διακήρυξη.

Καταλληλότητα	***Απάντηση***
1) Ο οικονομικός φορέας είναι εγγεγραμμένος στα σχετικά επαγγελματικά ή εμπορικά μητρώα που τηρούνται στην Ελλάδα ή στο κράτος μέλος εγκατάστασής[33]; του: *Εάν η σχετική τεκμηρίωση διατίθεται ηλεκτρονικά, αναφέρετε:*	[...] *(διαδικτυακή διεύθυνση, αρχή ή φορέας έκδοσης, επακριβή στοιχεία αναφοράς των εγγράφων):* *[……][……][……]*
2) Για συμβάσεις υπηρεσιών: Χρειάζεται ειδική **έγκριση ή να είναι ο οικονομικός φορέας μέλος** συγκεκριμένου οργανισμού για να έχει τη δυνατότητα να παράσχει τις σχετικές υπηρεσίες στη χώρα εγκατάστασής του *Εάν η σχετική τεκμηρίωση διατίθεται ηλεκτρονικά, αναφέρετε:*	[] Ναι [] Όχι Εάν ναι, διευκρινίστε για ποια πρόκειται και δηλώστε αν τη διαθέτει ο οικονομικός φορέας: [...] [] Ναι [] Όχι *(διαδικτυακή διεύθυνση, αρχή ή φορέας έκδοσης, επακριβή στοιχεία αναφοράς των εγγράφων): [……] [……][……]*

- <u>Διευκρινίσεις ως προς τη συμπλήρωση των πεδίων της Ενότητας: Α «ΚΑΤΑΛΛΗΛΟΤΗΤΑ»</u>

Οι ημεδαποί οικονομικοί φορείς, στα πεδία της Ενότητας Α, συμπληρώνουν σε ποιο μητρώο από τα αναφερόμενα στο Παράρτημα XI του Προσαρτήματος Α του Ν. 4412/2016 είναι εγγεγραμμένοι, ανάλογα με το είδος της υπό ανάθεση σύμβασης.

45 Επισημαίνεται ότι στην πλατφόρμα της Ε.Ε., με την επιλογή της Γενικής Ένδειξης από την αναθέτουσα αρχή, απαλείφονται αυτόματα όλα τα πεδία των Ενοτήτων Α έως Δ του Μέρους IV.

Ως προς το ΤΕΥΔ επισημαίνεται ότι η σχετική απαλοιφή των πεδίων των Ενοτήτων Α έως Δ του Μέρους IV πρέπει να γίνεται από την αναθέτουσα αρχή στο διαμορφωμένο από αυτήν ΤΕΥΔ. Σε περίπτωση τυχόν εκ παραδρομής διαμόρφωσης αυτού, τόσο με τη διατήρηση της Γενικής Ένδειξης όσο και με τα πεδία των Ενοτήτων Α έως Δ, αντιμετωπίζεται από την αναθέτουσα αρχή, σύμφωνα με τα οριζόμενα στην Ενότητα 2.3 της παρούσας.

Ειδικότερα, συμπληρώνονται κατά περίπτωση:

- εάν πρόκειται για δημόσιες συμβάσεις έργων, τα νομαρχιακά μητρώα, ή το ΜΕΕΠ, κατά περίπτωση, και αναφορά των σχετικών στοιχείων εγγραφής,

- εάν πρόκειται για συμβάσεις εκπόνησης μελετών, το Μητρώο Μελετητών ή το Μητρώο Γραφείων Μελετών, κατά περίπτωση και αναφορά των σχετικών στοιχείων εγγραφής,

- εάν πρόκειται για δημόσιες συμβάσεις προμηθειών, το «Βιοτεχνικό ή Εμπορικό ή Βιομηχανικό Επιμελητήριο» ή το «Μητρώο Κατασκευαστών Αμυντικού Υλικού», κατά περίπτωση, και αναφορά των σχετικών στοιχείων εγγραφής,

- εάν πρόκειται για δημόσιες συμβάσεις παροχής γενικών υπηρεσιών και, εφόσον οι οικονομικοί φορείς πρέπει να διαθέτουν ειδική έγκριση ή να είναι μέλη συγκεκριμένου οργανισμού για να μπορούν να παράσχουν τη σχετική υπηρεσία, συμπληρώνεται η έγκριση αυτή ή η σχετική άδεια.

Οι οικονομικοί φορείς που είναι εγκατεστημένοι σε άλλα κράτη μέλη της Ευρωπαϊκής Ένωσης, συμπληρώνουν τα αντίστοιχα επαγγελματικά και εμπορικά μητρώα της χώρας εγκατάστασής τους, κατά περίπτωση, όπως αυτά αναφέρονται ειδικότερα στο Παράρτημα XI του Προσαρτήματος Α του ν. 4412/2016.

- <u>Υποχρεωτική συμπλήρωση των πεδίων της Ενότητας: Α «ΚΑΤΑΛΛΗΛΟΤΗΤΑ»</u>

Επισημαίνεται ότι, η συμπλήρωση των πεδίων της Ενότητας Α «Καταλληλότητα» για την άσκηση επαγγελματικής δραστηριότητας είναι υποχρεωτική στις ακόλουθες περιπτώσεις:

- στις συμβάσεις έργων με την αναγραφή της βεβαίωσης εγγραφής στο Μ.Ε.Ε.Π. ή στα νομαρχιακά μητρώα, κατά περίπτωση, καθώς η εγγραφή των ημεδαπών εργοληπτικών επιχειρήσεων στα εν λόγω Μητρώα είναι υποχρεωτική, σύμφωνα με τις κείμενες διατάξεις.

- στις συμβάσεις εκπόνησης μελετών, με την αναγραφή της βεβαίωσης εγγραφής στο Μητρώο Μελετητών ή στο Μητρώο Γραφείων Μελετών, καθώς η εγγραφή των ημεδαπών μελετητικών επιχειρήσεων σε ένα από τα εν λόγω Μητρώα, ανάλογα με το αν πρόκειται για ατομική επιχείρηση ή για νομικό πρόσωπο, είναι, ομοίως, υποχρεωτική, σύμφωνα με τις κείμενες διατάξεις,

- σε περιπτώσεις συμβάσεων προμηθειών, για τις οποίες απαιτείται η εγγραφή σε επαγγελματικό ή εμπορικό μητρώο ως προϋπόθεση για την άσκηση του επαγγέλματος.

Β: Οικονομική και χρηματοοικονομική επάρκεια

Ο οικονομικός φορέας πρέπει να παράσχει πληροφορίες <u>μόνον</u> όταν τα σχετικά κριτήρια επιλογής έχουν προσδιοριστεί από την αναθέτουσα αρχή ή τον αναθέτοντα φορέα στη σχετική διακήρυξη ή στην πρόσκληση ή στα έγγραφα της σύμβασης που αναφέρονται στην διακήρυξη.

Η εν λόγω ενότητα Β μπορεί να απαλειφθεί στο σύνολό της από την αναθέτουσα αρχή, αν τα σχετικά κριτήρια επιλογής δεν έχουν συμπεριληφθεί στη σχετική διακήρυξη ή στην πρόσκληση ή στα έγγραφα της σύμβασης.

Αντίθετα, στην περίπτωση που ένα ή περισσότερα από τα εν λόγω κριτήρια απαιτούνται από την αναθέτουσα αρχή, τα σχετικά πεδία συμπληρώνονται ως ακολούθως:

Οικονομική και χρηματοοικονομική επάρκεια	***Απάντηση:***
1α) Ο («γενικός») **ετήσιος κύκλος εργασιών** του οικονομικού φορέα για τον αριθμό οικονομικών ετών που απαιτούνται στη σχετική διακήρυξη ή στην πρόσκληση ή στα έγγραφα της σύμβασης **:** **και/ή,** 1β) Ο **μέσος** ετήσιος **κύκλος εργασιών του οικονομικού φορέα για τον αριθμό ετών που απαιτούνται στη σχετική διακήρυξη ή στην πρόσκληση ή στα έγγραφα της σύμβασης είναι ο εξής [34]:** *Εάν η σχετική τεκμηρίωση διατίθεται ηλεκτρονικά, αναφέρετε:*	έτος: [……] κύκλος εργασιών:[……][…]νόμισμα έτος: [……] κύκλος εργασιών:[……][…]νόμισμα έτος: [……] κύκλος εργασιών:[……][…]νόμισμα (αριθμός ετών, μέσος κύκλος εργασιών)**:** [……],[……][…]νόμισμα *(διαδικτυακή διεύθυνση, αρχή ή φορέας έκδοσης, επακριβή στοιχεία αναφοράς των εγγράφων):* *[……][……][……]*
2α) Ο ετήσιος («ειδικός») **κύκλος εργασιών του οικονομικού φορέα στον επιχειρηματικό τομέα που καλύπτεται από τη σύμβαση** και προσδιορίζεται στη σχετική διακήρυξη ή στην πρόσκληση ή στα έγγραφα της σύμβασης για τον αριθμό οικονομικών ετών που απαιτούνται είναι ο εξής: **και/ή,** 2β) Ο **μέσος** ετήσιος **κύκλος εργασιών του οικονομικού φορέα στον τομέα και για τον αριθμό ετών που απαιτούνται στη σχετική διακήρυξη ή στην πρόσκληση ή στα έγγραφα της σύμβασης είναι ο εξής[35]**: *Εάν η σχετική τεκμηρίωση διατίθεται ηλεκτρονικά, αναφέρετε:*	έτος: [……] κύκλος εργασιών:[……][…]νόμισμα έτος: [……] κύκλος εργασιών:[……][…]νόμισμα έτος: [……] κύκλος εργασιών:[……][…]νόμισμα (αριθμός ετών, μέσος κύκλος εργασιών)**:** [……],[……][…]νόμισμα *(διαδικτυακή διεύθυνση, αρχή ή φορέας έκδοσης, επακριβή στοιχεία αναφοράς των εγγράφων):* *[……][……][……]*

Ως «*γενικός»* κύκλος εργασιών νοείται ο κύκλος εργασιών που αναφέρεται σε όλες τις δραστηριότητες του οικονομικού φορέα.

Ως «ειδικός» κύκλος εργασιών νοείται ο κύκλος εργασιών που αναφέρεται στον τομέα δραστηριοτήτων που καλύπτεται από τη σύμβαση.

Ο ελάχιστος ετήσιος κύκλος εργασιών που συμπληρώνεται στα συγκεκριμένα πεδία από την αναθέτουσα αρχή δεν υπερβαίνει το διπλάσιο της εκτιμώμενης αξίας της σύμβασης, εκτός από δεόντως αιτιολογημένες περιπτώσεις.[46]

3) Σε περίπτωση που οι πληροφορίες σχετικά με τον κύκλο εργασιών (γενικό ή ειδικό) δεν είναι διαθέσιμες για ολόκληρη την απαιτούμενη περίοδο, αναφέρετε την ημερομηνία που ιδρύθηκε ή άρχισε τις δραστηριότητές του ο οικονομικός φορέας:	[……]

Το εν λόγω πεδίο συμπληρώνεται μόνο εφόσον προβλέπεται αντίστοιχος όρος στη σχετική διακήρυξη/πρόσκληση/ έγγραφα της σύμβασης.

Λαμβανομένης υπόψη της οικονομικής συγκυρίας και των συνθηκών της αγοράς κρίνεται σκόπιμο όπως το εν λόγω πεδίο συμπεριλαμβάνεται στο ΤΕΥΔ/ΕΕΕΣ και φυσικά η εν λόγω δυνατότητα να προβλέπεται στα έγγραφα της σύμβασης (διακήρυξη, αίτηση συμμετοχής κλπ), προκειμένου να μην αποκλείονται οι νεοσυσταθέντες οικονομικοί φορείς.

Σε κάθε περίπτωση, η ως άνω επιλογή ανήκει στη διακριτική ευχέρεια της αναθέτουσας αρχής.

4)Όσον αφορά τις χρηματοοικονομικές αναλογίες[36] που ορίζονται στη σχετική διακήρυξη ή στην πρόσκληση ή στα έγγραφα της σύμβασης, ο οικονομικός φορέας δηλώνει ότι οι πραγματικές τιμές των απαιτούμενων αναλογιών έχουν ως εξής:	(προσδιορισμός της απαιτούμενης αναλογίας-αναλογία μεταξύ x και y[37] -και η αντίστοιχη αξία)
Εάν η σχετική τεκμηρίωση διατίθεται ηλεκτρονικά, αναφέρετε:	*(διαδικτυακή διεύθυνση, αρχή ή φορέας έκδοσης, επακριβή στοιχεία αναφοράς των εγγράφων):* *[……][……][……]*

Το ως άνω πεδίο συμπληρώνεται από τους οικονομικούς φορείς, μόνο στην περίπτωση που στα έγγραφα της σύμβασης έχει οριστεί ως κριτήριο επιλογής και ειδικότερα ως απαίτηση χρηματοοικονομικής επάρκειας η κάλυψη ορισμένης ελάχιστης αναλογίας μεταξύ στοιχείων των ετήσιων οικονομικών καταστάσεων του οικονομικού φορέα (π.χ. αναλογία στοιχείων ενεργητικού και παθητικού).

46 Πρβλ. άρθρο 75 παρ. 3 υποπ. 2 ν. 4412/2016

5) Το ασφαλισμένο ποσό στην **ασφαλιστική κάλυψη επαγγελματικών κινδύνων** του οικονομικού φορέα είναι το εξής: *Εάν οι εν λόγω πληροφορίες διατίθενται ηλεκτρονικά, αναφέρετε:*	[……][…]νόμισμα *(διαδικτυακή διεύθυνση, αρχή ή φορέας έκδοσης, επακριβή στοιχεία αναφοράς των εγγράφων):* *[……][……][……]*

Το ως άνω πεδίο συμπληρώνεται από τους οικονομικούς φορείς, μόνο στην περίπτωση που στα έγγραφα της σύμβασης έχει οριστεί ως κριτήριο επιλογής και ειδικότερα ως απαίτηση χρηματοοικονομικής επάρκειας ορισμένο ελάχιστο ποσό ασφαλιστικής κάλυψης επαγγελματικών κινδύνων που πρέπει να πληροί ο οικονομικός φορέας (π.χ. ασφαλιστική κάλυψη για σωματικές βλάβες που μπορεί να προκληθούν κατά την εκτέλεση της σύμβασης ποσού τουλάχιστον .....) *[συμπληρώνεται το αντίστοιχο ποσό από την αναθέτουσα αρχή].*

6) Όσον αφορά τις **λοιπές οικονομικές ή χρηματοοικονομικές απαιτήσεις,** οι οποίες (ενδέχεται να) έχουν προσδιοριστεί στη σχετική διακήρυξη ή στην πρόσκληση ή στα έγγραφα της σύμβασης, ο οικονομικός φορέας δηλώνει ότι: *Εάν η σχετική τεκμηρίωση που **ενδέχεται** να έχει προσδιοριστεί στη σχετική προκήρυξη ή στα έγγραφα της σύμβασης διατίθεται ηλεκτρονικά, αναφέρετε:*	[.....] *(διαδικτυακή διεύθυνση, αρχή ή φορέας έκδοσης, επακριβή στοιχεία αναφοράς των εγγράφων):* *[……][……][……]*

Στο εν λόγω πεδίο, **ειδικά ως προς τις συμβάσεις έργων**, **οι ημεδαπές εργοληπτικές επιχειρήσεις** που είναι εγγεγραμμένες στο ΜΕΕΠ **δηλώνουν τη μη υπέρβαση** των ανώτατων επιτρεπτών ορίων **ανεκτέλεστου** υπολοίπου εργολαβικών συμβάσεων, σύμφωνα με τα ειδικότερα οριζόμενα στο άρθρο 20 παρ. 4 του ν. 3669/2008, όπως ισχύει.

Περαιτέρω, στο εν λόγω πεδίο, οι οικονομικοί φορείς δηλώνουν τυχόν άλλες χρηματοοικονομικές απαιτήσεις, οι οποίες ενδεχομένως έχουν προσδιοριστεί στα έγγραφα της σύμβασης από την αναθέτουσα αρχή, πέραν αυτών που ορίζονται ρητά στο άρθρο 75 παρ. 3 του ν. 4412/2016.

Γ: Τεχνική και επαγγελματική ικανότητα

Ο οικονομικός φορέας πρέπει να παράσχει πληροφορίες μόνον όταν τα σχετικά κριτήρια επιλογής έχουν οριστεί από την αναθέτουσα αρχή ή τον αναθέτοντα φορέα στη σχετική διακήρυξη ή στην πρόσκληση ή στα έγγραφα της σύμβασης που αναφέρονται στη διακήρυξη .

Η εν λόγω ενότητα Γ μπορεί να απαλειφθεί στο σύνολό της από την αναθέτουσα αρχή/αναθέτοντα φορέα, αν τα σχετικά κριτήρια επιλογής δεν έχουν συμπεριληφθεί στη σχετική διακήρυξη ή στην πρόσκληση ή στα έγγραφα της σύμβασης.

Αντίθετα, στην περίπτωση που ένα ή περισσότερα από τα εν λόγω κριτήρια απαιτούνται από την αναθέτουσα αρχή, τα σχετικά πεδία συμπληρώνονται ως ακολούθως:

Τεχνική και επαγγελματική ικανότητα	***Απάντηση:***
1α) Μόνο για τις ***δημόσιες συμβάσεις έργων***: Κατά τη διάρκεια της περιόδου αναφοράς[38], ο οικονομικός φορέας έχει **εκτελέσει τα ακόλουθα έργα του είδους που έχει προσδιοριστεί**: *Εάν η σχετική τεκμηρίωση όσον αφορά την καλή εκτέλεση και ολοκλήρωση των σημαντικότερων εργασιών διατίθεται ηλεκτρονικά, αναφέρετε:*	Αριθμός ετών (η περίοδος αυτή προσδιορίζεται στη σχετική διακήρυξη ή στην πρόσκληση ή στα έγγραφα της σύμβασης που αναφέρονται στην διακήρυξη): […] Έργα: [……] *(διαδικτυακή διεύθυνση, αρχή ή φορέας έκδοσης, επακριβή στοιχεία αναφοράς των εγγράφων):* *[……][……][……]*
1β) Μόνο για ***δημόσιες συμβάσεις προμηθειών και δημόσιες συμβάσεις υπηρεσιών***: Κατά τη διάρκεια της περιόδου αναφοράς[39], ο οικονομικός φορέας έχει **προβεί στις ακόλουθες κυριότερες παραδόσεις αγαθών του είδους που έχει προσδιοριστεί ή έχει παράσχει τις ακόλουθες κυριότερες υπηρεσίες του είδους που έχει προσδιοριστεί:** Κατά τη σύνταξη του σχετικού καταλόγου αναφέρετε τα ποσά, τις ημερομηνίες και τους παραλήπτες δημόσιους ή ιδιωτικούς[40]:	Αριθμός ετών (η περίοδος αυτή προσδιορίζεται στη σχετική διακήρυξη ή στην πρόσκληση ή στα έγγραφα της σύμβασης που αναφέρονται στην διακήρυξη): [……] Περιγραφή | ποσά | ημερομηνίες | παραλήπτες [ ] | [ ] | [ ] | [ ]

Στα ως άνω πεδία οι οικονομικοί φορείς δηλώνουν την προηγούμενη εμπειρία τους, ανάλογα με το είδος της υπό ανάθεση σύμβασης (1α για συμβάσεις έργων/ 1β για συμβάσεις προμηθειών, γενικών υπηρεσιών, εκπόνησης μελετών και παροχής τεχνικών και λοιπών συναφών επιστημονικών υπηρεσιών), εφόσον στα λοιπά έγγραφα της σύμβασης (διακήρυξη, αίτηση συμμετοχής κλπ) έχει οριστεί ως κριτήριο επιλογής και ειδικότερα ως κριτήριο τεχνικής ικανότητας των οικονομικών φορέων.

Επισημαίνεται ότι στο Παράρτημα XII/ Μέρος II του Προσαρτήματος Α του ν. 4412/2016 ορίζεται ως μέγιστη περίοδος αναφοράς, που μπορεί να ζητούν οι αναθέτουσες αρχές:

- η **πενταετία** για **συμβάσεις έργων** και
- η **τριετία** για **συμβάσεις προμηθειών και υπηρεσιών**,
  στις οποίες συμπεριλαμβάνονται τόσο οι συμβάσεις γενικών υπηρεσιών όσο και οι συμβάσεις εκπόνησης μελετών και παροχής τεχνικών και λοιπών συναφών επιστημονικών υπηρεσιών.

Ωστόσο, στο ίδιο ως άνω Παράρτημα, προβλέπεται ότι, στις περιπτώσεις που κρίνεται απαραίτητο, για τη διασφάλιση ικανοποιητικού επιπέδου ανταγωνισμού, οι αναθέτουσες αρχές μπορούν να ορίζουν στα έγγραφα της σύμβασης ότι θα λαμβάνονται υπόψη στοιχεία σχετικών αγαθών ή υπηρεσιών που παραδόθηκαν ή εκτελέσθηκαν πριν από την τελευταία τριετία, ή έργων που εκτελέσθηκαν πριν από την τελευταία πενταετία.

2) Ο οικονομικός φορέας μπορεί να χρησιμοποιήσει το ακόλουθο **τεχνικό προσωπικό ή τις ακόλουθες τεχνικές υπηρεσίες**[41], ιδίως τους υπεύθυνους για τον έλεγχο της ποιότητας:	[.....]
Στην περίπτωση δημόσιων συμβάσεων έργων, ο οικονομικός φορέας θα μπορεί να χρησιμοποιήσει το ακόλουθο τεχνικό προσωπικό ή τις ακόλουθες τεχνικές υπηρεσίες για την εκτέλεση του έργου:	[.....]

Στο εν λόγω πεδίο οι οικονομικοί φορείς δηλώνουν το τεχνικό προσωπικό ή τις τεχνικές υπηρεσίες που μπορεί να χρησιμοποιήσουν κατά την εκτέλεση της σύμβασης, εφόσον η αναθέτουσα αρχή ζητά τις εν λόγω πληροφορίες στα λοιπά έγγραφα της σύμβασης (διακήρυξη, αίτηση συμμετοχής κλπ) ως κριτήριο επιλογής και ειδικότερα ως κριτήριο τεχνικής ικανότητας των οικονομικών φορέων.

Διευκρινίζεται ότι το πρώτο εδάφιο της ως άνω παραγράφου 2 αφορά σε όλα τα είδη συμβάσεων (έργα, μελέτες, γενικές υπηρεσίες και προμήθειες), σε αντίθεση με το δεύτερο εδάφιο που αφορά ειδικά στις συμβάσεις έργων.

5) Για σύνθετα προϊόντα ή υπηρεσίες που θα παρασχεθούν ή, κατ' εξαίρεση, για προϊόντα ή υπηρεσίες που πρέπει να ανταποκρίνονται σε κάποιον ιδιαίτερο σκοπό:	
Ο οικονομικός φορέας **θα** επιτρέπει τη διενέργεια **ελέγχων**[42] όσον αφορά το **παραγωγικό δυναμικό** ή τις **τεχνικές ικανότητες** του οικονομικού φορέα και, εφόσον κρίνεται αναγκαίο, όσον αφορά τα **μέσα μελέτης και έρευνας** που αυτός διαθέτει καθώς και τα **μέτρα που λαμβάνει για τον έλεγχο της ποιότητας;**	[] Ναι [] Όχι

Εφόσον η αναθέτουσα αρχή επιθυμεί να προβεί σε ελέγχους στους συμμετέχοντες οικονομικούς φορείς σχετικά με το παραγωγικό δυναμικό τους, τα μέσα μελέτης και έρευνας που διαθέτουν κλπ, σε περιπτώσεις

σύνθετων προϊόντων ή υπηρεσιών, θα πρέπει αφενός να ορίσουν στα έγγραφα της σύμβασης την εν λόγω απαίτηση ως κριτήριο επιλογής και ειδικότερα ως απαίτηση τεχνικής ικανότητας και αφετέρου να επιλέξουν το ως άνω πεδίο στο ΤΕΥΔ/ΕΕΕΣ.

6) Οι ακόλουθοι **τίτλοι σπουδών και επαγγελματικών προσόντων** διατίθενται από: α) τον ίδιο τον πάροχο υπηρεσιών ή τον εργολάβο, ***και/ή*** (ανάλογα με τις απαιτήσεις που ορίζονται στη σχετική πρόσκληση ή διακήρυξη ή στα έγγραφα της σύμβασης) β) τα διευθυντικά στελέχη του:	α)[……] β) [……]

Στο εν λόγω πεδίο οι οικονομικοί φορείς δηλώνουν τους τίτλους σπουδών και τα επαγγελματικά προσόντα του παρόχου υπηρεσιών και/ ή των διευθυντικών στελεχών του, εφόσον η αναθέτουσα αρχή ζητά τις εν λόγω πληροφορίες στα λοιπά έγγραφα της σύμβασης (διακήρυξη, αίτηση συμμετοχής κλπ) ως κριτήριο επιλογής και ειδικότερα ως κριτήριο τεχνικής και επαγγελματικής ικανότητας των οικονομικών φορέων.

Στο συγκεκριμένο πεδίο οι οικονομικοί φορείς δηλώνουν, επίσης, τα στοιχεία, τους τίτλους σπουδών και τα επαγγελματικά προσόντα (εμπειρία κλπ) του προσωπικού, το οποίο πρόκειται να εκτελέσει την υπό ανάθεση σύμβαση, συμπεριλαμβανομένης της «Ομάδας Έργου» στις συμβάσεις γενικών υπηρεσιών ή της «Ομάδας μελέτης» στις συμβάσεις εκπόνησης μελετών[47].

Επισημαίνεται, ωστόσο, ότι, σύμφωνα με τα οριζόμενα στο Παράρτημα XII Μέρος ΙΙ του Προσαρτήματος Α, σημείο στ) του ν. 4412/2016, η αναφορά τίτλων σπουδών και επαγγελματικών προσόντων του παρόχου υπηρεσιών ή του εργολήπτη ή των διευθυντικών στελεχών της επιχείρησης μπορεί να ορίζεται ως αποδεικτικό στοιχείο των τεχνικών ικανοτήτων των οικονομικών φορέων, "υπό την προϋπόθεση ότι δεν αξιολογούνται ως κριτήριο ανάθεσης".

Ως εκ τούτου, **εφιστάται η προσοχή** στις αναθέτουσες αρχές ότι οι ως άνω **τίτλοι σπουδών και επαγγελματικά προσόντα** δύνανται να αποτελούν, σύμφωνα με τους όρους των λοιπών εγγράφων της σύμβασης, **διαζευκτικά**:

- ✓ **είτε κριτήριο ποιοτικής επιλογής** και ειδικότερα κριτήριο επαγγελματικής ικανότητας των οικονομικών φορέων (οπότε και συμπληρώνεται το ως άνω πεδίο του ΤΕΥΔ/ΕΕΕΣ) **και δεν βαθμολογείται (κριτήριο «on/ off)**
- ✓ **είτε κριτήριο ανάθεσης της σύμβασης**[48], (οπότε δεν επιλέγεται από τις αναθέτουσες αρχές το ως άνω πεδίο), και στην περίπτωση αυτή αξιολογείται και βαθμολογείται, κατά την ανάθεση της σύμβασης,σύμφωνα με τα ειδικότερα οριζόμενα στα έγγραφα της σύμβασης από την αναθέτουσα αρχή

σε καμία, όμως, περίπτωση και τα δύο.

10) Ο οικονομικός φορέας **προτίθεται, να αναθέσει σε τρίτους υπό μορφή υπεργολαβίας**[43] το ακόλουθο **τμήμα (δηλ. ποσοστό)** της σύμβασης:	[……]

Όπως ήδη προαναφέρθηκε ότι η δυνατότητα του προσφέροντα να αναθέσει τμήμα της σύμβασης υπό μορφή

47 Πρβλ. άρθρο 86 παρ. 4 & 6 αντίστοιχα του ν. 4412/2016
48 Πρβλ. και άρθρο 86 παρ. 2 περ.β του ν. 4412/2106.

υπεργολαβίας σε τρίτους, δεν μπορεί να αποκλειστεί από τις αναθέτουσες αρχές και για τον λόγο αυτό το εν λόγω πεδίο δεν δύναται να απαλειφθεί.

Στο συγκεκριμένο πεδίο (10) οι οικονομικοί φορείς δηλώνουν συγκεκριμένο ποσοστό της υπό ανάθεση σύμβασης, το οποίο προτίθενται να αναθέσουν σε υπεργολάβο/ υπεργολάβους με βάση αναφοράς την εκατοντιαία κλίμακα ποσόστωσης (πχ. 10%, 23%, 30% κλπ).

Επισημαίνεται ότι **η εξαίρεση που προβλέπεται στην παράγραφο 2 του άρθρου 78 του ν.4412/2016**, **αφορά μόνο** στο δικαίωμα της αναθέτουσας αρχής να απαιτεί **την εκτέλεση ορισμένων κρίσιμων καθηκόντων** απευθείας από **τον ίδιο** προσφέροντα[49], υπό την έννοια ότι τα εν λόγω κρίσιμα καθήκοντα δεν μπορεί ο προσφέρων οικονομικός φορέας να τα αναθέσει σε υπεργολάβο.

Η εν λόγω απαίτηση πάντως πρέπει να αφορά σε συγκεκριμένα μόνο καθήκοντα και να ορίζεται ρητά στα έγγραφα της σύμβασης (διακήρυξη, αίτηση συμμετοχής κλπ) και **σε καμία περίπτωση δεν αναιρεί τη εν γένει δυνατότητα του οικονομικού φορέα να αναθέτει υπεργολαβικά άλλα καθήκοντα στο πλαίσιο της ίδιας σύμβασης.**

12) Για ***δημόσιες συμβάσεις προμηθειών***:	
Μπορεί ο οικονομικός φορέας να προσκομίσει τα απαιτούμενα **πιστοποιητικά** που έχουν εκδοθεί από επίσημα **ινστιτούτα ελέγχου ποιότητας** ή υπηρεσίες αναγνωρισμένων ικανοτήτων, με τα οποία βεβαιώνεται η καταλληλότητα των προϊόντων, επαληθευόμενη με παραπομπές στις τεχνικές προδιαγραφές ή σε πρότυπα, και τα οποία ορίζονται στη σχετική διακήρυξη ή στην πρόσκληση ή στα έγγραφα της σύμβασης που αναφέρονται στη διακήρυξη;	[] Ναι [] Όχι
Εάν όχι, εξηγήστε τους λόγους και αναφέρετε ποια άλλα αποδεικτικά μέσα μπορούν να προσκομιστούν:	[.....]
Εάν η σχετική τεκμηρίωση διατίθεται ηλεκτρονικά, αναφέρετε:	*(διαδικτυακή διεύθυνση, αρχή ή φορέας έκδοσης, επακριβή στοιχεία αναφοράς των εγγράφων): [.....][.....][.....]*

Το πεδίο (12) της Ενότητας Γ αφορά μόνο σε δημόσιες συμβάσεις προμηθειών και σε αυτό δηλώνονται τα πιστοποιητικά, τα οποία βεβαιώνουν την **καταλληλότητα των προϊόντων**, σε αντίθεση με την αμέσως επόμενη ενότητα Δ, με την οποία και δεν θα πρέπει να συγχέεται, καθώς σε αυτήν δηλώνονται τα πιστοποιητικά που βεβαιώνουν την καταλληλότητα του οικονομικού φορέα (επιχείρησης).

49 Στην περίπτωση συμβάσεων έργων ή συμβάσεων υπηρεσιών ή στην περίπτωση εργασιών τοποθέτησης και εγκατάστασης στο πλαίσιο σύμβασης προμηθειών, οι αναθέτουσες αρχές μπορούν να απαιτούν την εκτέλεση ορισμένων κρίσιμων καθηκόντων απευθείας από τον ίδιο τον προσφέροντα ή, αν η προσφορά υποβάλλεται από ένωση οικονομικών φορέων, όπως αναφέρεται στην παρ.2 του άρθρου 19, από έναν από τους συμμετέχοντες στην ένωση αυτή.

Δ: Συστήματα διασφάλισης ποιότητας και πρότυπα περιβαλλοντικής διαχείρισης

Ο οικονομικός φορέας πρέπει να παράσχει πληροφορίες μόνον όταν τα συστήματα διασφάλισης ποιότητας και/ή τα πρότυπα περιβαλλοντικής διαχείρισης έχουν ζητηθεί από την αναθέτουσα αρχή ή τον αναθέτοντα φορέα στη σχετική διακήρυξη ή στην πρόσκληση ή στα έγγραφα της σύμβασης.

Στο παρόν πεδίο δηλώνονται τα πιστοποιητικά τα οποία βεβαιώνουν **τη συμμόρφωση των οικονομικών φορέων** με τα απαιτούμενα πρότυπα διασφάλισης ποιότητας ή/ και περιβαλλοντικής διαχείρισης.

Επισημαίνεται ότι **η Ενότητα Δ αφορά τους ίδιους τους οικονομικούς φορείς** (επιχειρήσεις ατομικές ή νομικά πρόσωπα) και δεν θα πρέπει να συγχέεται με την αμέσως προηγούμενη ενότητα Γ, η οποία αφορά στα προς προμήθεια προϊόντα.

Τέλος, σημειώνεται ότι σχετικά με το σύνολο των αναφερομένων στα πεδία του Μέρους IV μπορείτε, επιπλέον, να συμβουλευθείτε και την Κατευθυντήρια Οδηγία 13 *"Κριτήρια ποιοτικής επιλογής και έλεγχος καταλληλότητας"* (ΑΔΑ: ΩΒΥ7ΟΞΤΒ-ΤΛ7) της Αρχής.

3.5 Μέρος V: Περιορισμός του αριθμού των πληρούντων τα κριτήρια επιλογής υποψηφίων.

Το Μέρος V συμπληρώνεται **μόνο** σε περίπτωση ανάθεσης σύμβασης με **κλειστή διαδικασία, ανταγωνιστική διαδικασία με διαπραγμάτευση, διαδικασία ανταγωνιστικού διαλόγου και σε συμπράξεις καινοτομίας** (δεν αφορά σε ανοικτές διαδικασίες και συνοπτικούς διαγωνισμούς, όταν οι τελευταίοι διενεργούνται με ανοικτή διαδικασία).
Ως εκ τούτου, **η αναθέτουσα αρχή θα πρέπει να απαλείφει το εν λόγω Μέρος από το ΤΕΥΔ/ΕΕΕΣ, σε περίπτωση ανοικτής διαδικασίας και συνοπτικού διαγωνισμού που διενεργείται, ομοίως, με ανοικτή διαδικασία.**

Μέρος V: Περιορισμός του αριθμού των πληρούντων τα κριτήρια επιλογής υποψηφίων

Ο οικονομικός φορέας πρέπει να παράσχει πληροφορίες μόνον όταν η αναθέτουσα αρχή ή ο αναθέτων φορέας έχει προσδιορίσει αντικειμενικά και χωρίς διακρίσεις κριτήρια ή κανόνες που πρόκειται να εφαρμοστούν για τον περιορισμό του αριθμού των υποψηφίων που θα προσκληθούν να υποβάλουν προσφορά ή να συμμετάσχουν στον διάλογο. Οι πληροφορίες αυτές, οι οποίες μπορούν να συνοδεύονται από απαιτήσεις όσον αφορά τα πιστοποιητικά (ή το είδος τους) ή τις μορφές αποδεικτικών εγγράφων, εφόσον συντρέχει περίπτωση, που θα πρέπει να προσκομιστούν, ορίζονται στη σχετική διακήρυξη ή στην πρόσκληση ή στα έγγραφα της σύμβασης.

Για κλειστές διαδικασίες, ανταγωνιστικές διαδικασίες με διαπραγμάτευση, διαδικασίες ανταγωνιστικού διαλόγου και συμπράξεις καινοτομίας μόνον:

Ο οικονομικός φορέας δηλώνει ότι:

Περιορισμός του αριθμού	*Απάντηση:*
Πληροί τα αντικειμενικά και χωρίς διακρίσεις κριτήρια ή κανόνες που πρόκειται να εφαρμοστούν για τον περιορισμό του αριθμού των υποψηφίων με τον ακόλουθο τρόπο:	[....]
Εφόσον ζητούνται ορισμένα πιστοποιητικά ή λοιπές μορφές αποδεικτικών εγγράφων, αναφέρετε για **καθένα από αυτά** αν ο οικονομικός φορέας διαθέτει τα απαιτούμενα έγγραφα:	[] Ναι [] Όχι[45]
*Εάν ορισμένα από τα εν λόγω πιστοποιητικά ή λοιπές μορφές αποδεικτικών στοιχείων διατίθενται ηλεκτρονικά[44], αναφέρετε για το **καθένα:***	*(διαδικτυακή διεύθυνση, αρχή ή φορέας έκδοσης, επακριβή στοιχεία αναφοράς των εγγράφων): [.....][.....][.....][46]*

ΚΕΦΑΛΑΙΟ 4: ΤΕΛΙΚΕΣ ΔΗΛΩΣΕΙΣ/ ΥΠΟΓΡΑΦΗ ΤΕΥΔ/ΕΕΕΣ

Μέρος VI: Τελικές δηλώσεις

Ο κάτωθι υπογεγραμμένος, δηλώνω επισήμως ότι τα στοιχεία που έχω αναφέρει σύμφωνα με τα μέρη I – IV ανωτέρω είναι ακριβή και ορθά και ότι έχω πλήρη επίγνωση των συνεπειών σε περίπτωση σοβαρών ψευδών δηλώσεων.

Ο κάτωθι υπογεγραμμένος, δηλώνω επισήμως ότι είμαισε θέση, κατόπιν αιτήματος και χωρίς καθυστέρηση, να προσκομίσω τα πιστοποιητικά και τις λοιπές μορφές αποδεικτικών εγγράφων που αναφέρονται[47], εκτός εάν :

α) η αναθέτουσα αρχή ή ο αναθέτων φορέας έχει τη δυνατότητα να λάβει τα σχετικά δικαιολογητικά απευθείας με πρόσβαση σε εθνική βάση δεδομένων σε οποιοδήποτε κράτος μέλος αυτή διατίθεται δωρεάν[48].

β) η αναθέτουσα αρχή ή ο αναθέτων φορέας έχουν ήδη στην κατοχή τους τα σχετικά έγγραφα.

Ο κάτωθι υπογεγραμμένος δίδω επισήμως τη συγκατάθεσή μου στ... [προσδιορισμός της αναθέτουσας αρχής ή του αναθέτοντα φορέα, όπως καθορίζεται στο μέρος I, ενότητα Α], προκειμένου να αποκτήσει πρόσβαση σε δικαιολογητικά των πληροφοριών τις οποίες έχω υποβάλλει στ... [να προσδιοριστεί το αντίστοιχο μέρος/ενότητα/σημείο] του παρόντος Τυποποιημένου Εντύπου Υπεύθυνης Δήλώσης για τους σκοπούς τ... [προσδιορισμός της διαδικασίας προμήθειας: (συνοπτική περιγραφή, παραπομπή στη δημοσίευση στον εθνικό τύπο, έντυπο και ηλεκτρονικό, αριθμός αναφοράς)].

Ημερομηνία, τόπος και, όπου ζητείται ή είναι απαραίτητο, υπογραφή(-ές): [……]

4.1 Τελικές δηλώσεις

Καταρχάς, επισημαίνεται ότι **το εν λόγω Μέρος**, όπως ήδη προαναφέρθηκε, **δεν μπορεί να απαλειφθεί**, καθώς περιλαμβάνει τη δήλωση των οικονομικών φορέων, ως προς την ακρίβεια και την ορθότητα των περιεχομένων στο ΤΕΥΔ/ΕΕΕΣ στοιχείων, την υπογραφή των, κατά περίπτωση, υπόχρεων προσώπων, καθώς και την, κατά περίπτωση, παροχή συγκατάθεσης εκ μέρους τους προς την αναθέτουσα αρχή για την άντληση δικαιολογητικών από βάσεις δεδομένων.

Ειδικότερα, οι οικονομικοί φορείς δηλώνουν ότι οι πληροφορίες που έχουν αναφέρει στα Μέρη I έως V, κατά περίπτωση, του ΤΕΥΔ/ΕΕΕΣ, είναι ακριβείς και ορθές και επίσης ότι έχουν πλήρη επίγνωση των έννομων συνεπειών, σε περίπτωση που η δήλωσή τους περιλαμβάνει ψευδή στοιχεία (ενδεικτικά: απόρριψη της προσφοράς, κατάπτωση εγγύησης συμμετοχής, ποινική ευθύνη για ψευδείς δηλώσεις).

Περαιτέρω, οι οικονομικοί φορείς δηλώνουν ότι θα προσκομίσουν εγκαίρως, κατόπιν αιτήματος της αναθέτουσας αρχής, τα πιστοποιητικά και τα λοιπά αποδεικτικά έγγραφα που επιβεβαιώνουν τα δηλωθέντα από αυτούς στο ΤΕΥΔ/ΕΕΕΣ.

Οι οικονομικοί φορείς δεν υποχρεούνται να προσκομίσουν τα σχετικά αποδεικτικά έγγραφα στις ακόλουθες δύο περιπτώσεις:

- ✓ **εάν η αναθέτουσα αρχή μπορεί να τα αντλήσει** απευθείας και δωρεάν, **μέσω πρόσβασης σε εθνική βάση δεδομένων** σε οποιοδήποτε κράτος- μέλος ή

- ✓ **εάν η αναθέτουσα αρχή έχει ήδη στην κατοχή της τα σχετικά έγγραφα** (για παράδειγμα από άλλη

διαδικασία σύναψης σύμβασης, στην οποία τα έχει ήδη υποβάλλει ο οικονομικός φορέας, με την αυτονόητη προϋπόθεση ότι εξακολουθούν να ισχύουν).

Ως εθνικές βάσεις δεδομένων νοούνται, **σύμφωνα με το άρθρο 79 παρ. 6 & 7** του ν. 4412/2016, **ηλεκτρονικές βάσεις,** οι οποίες λειτουργούν και τηρούνται **σε εθνικό επίπεδο** από οποιοδήποτε κράτος-μέλος, περιέχουν σχετικές πληροφορίες για τους οικονομικούς φορείς και οι οποίες μπορούν να χρησιμοποιούνται από τις αναθέτουσες αρχές τόσο του κράτους – μέλους, στο οποίο τηρούνται, όσο και από τις αναθέτουσες αρχές άλλων κρατών-μελών υπό τους ίδιους όρους, ήτοι **παρέχουν ισότιμη, απευθείας και δωρεάν πρόσβαση.**

Υπό το πρίσμα αυτό, **προς τον σκοπό εφαρμογής του άρθρου 79 του ν. 4412/2016**, επισημαίνεται ότι **στην Ελλάδα δεν υφίστανται εθνικές βάσεις δεδομένων,** οι οποίες να παρέχουν απευθείας, καθολική και δωρεάν πρόσβαση στις αναθέτουσες αρχές οποιουδήποτε κράτους- μέλους, για την άντληση των σχετικών δικαιολογητικών των οικονομικών φορέων.

Δεν μπορεί να αποκλειστεί, ωστόσο, το ενδεχόμενο συμμετοχής στη διαδικασία αλλοδαπού οικονομικού φορέα, στη χώρας εγκατάστασής του οποίου να υφίσταται εθνική βάση δεδομένων, σύμφωνα με τα προαναφερθέντα ή ακόμη και το ενδεχόμενο επίκλησης από ημεδαπό οικονομικό φορέα εθνικής βάσης δεδομένων άλλου κράτους- μέλους, στην οποία να τηρούνται δεδομένα που τον αφορούν, με τη συμπλήρωση της σχετικής ένδειξης στο ΤΕΥΔ/ΕΕΕΣ.

Σε κάθε περίπτωση, **εφόσον συντρέχει μία από τις δύο ως άνω παρεκκλίσεις**, **η αναθέτουσα αρχή υποχρεούται να μην αναζητήσει τα σχετικά δικαιολογητικά από τον οικονομικό φορέα**, ο δε τελευταίος δεν υποχρεούται να τα προσκομίσει, ακόμη και εάν η αναθέτουσα αρχή υποβάλει σχετικό αίτημα.

Περαιτέρω, επισημαίνεται ότι, **εάν δεν συντρέχει μία από τις ως άνω παρεκκλίσεις και ο οικονομικός φορέας δεν προσκομίσει** έγκαιρα στην αναθέτουσα αρχή, **τα σχετικά δικαιολογητικά,** με τα οποία αποδεικνύει τα στοιχεία που δήλωσε στο ΤΕΥΔ/ΕΕΕΣ, η μη προσκόμιση των εν λόγω δικαιολογητικών αποτελεί, κατά περίπτωση, **λόγο αποκλεισμού του οικονομικού φορέα και ενδεχομένως επιβολής και άλλων κυρώσεων** (κατάπτωση εγγύησης συμμετοχής, ποινική ευθύνη για παροχή ψευδών δηλώσεων κλπ).

Σε συνέχεια των προαναφερθέντων, επισημαίνεται ότι το πεδίο που ακολουθεί, στο οποίο ο οικονομικός φορέας παρέχει τη συγκατάθεσή του στην αναθέτουσα αρχή να αποκτήσει πρόσβαση σε δικαιολογητικά, συναρτάται αποκλειστικά με τις περιπτώσεις, στις οποίες ο οικονομικός φορέας έχει δηλώσει -σε ένα ή περισσότερα πεδία του ΤΕΥΔ/ΕΕΕΣ- ότι το σχετικό δικαιολογητικό διατίθεται δωρεάν σε εθνική βάση δεδομένων.

Κατά συνέπεια, **δεδομένης της μη ύπαρξης,** σύμφωνα με τα προαναφερθέντα, **στην Ελλάδα εθνικών βάσεων δεδομένων, οι ημεδαποί οικονομικοί φορείς δεν συμπληρώνουν το εν λόγω πεδίο**, εκτός εάν επικαλούνται πιστοποιητικό που τους αφορά και διατίθεται σε εθνική βάση δεδομένων άλλου κράτους-μέλους, οι δε αλλοδαποί ενδέχεται να συμπληρώνουν το εν λόγω πεδίο, εφόσον έχουν δηλώσει στα πεδία του ΤΕΥΔ/ΕΕΕΣ εθνική βάση δεδομένων, στην οποία διατίθεται συγκεκριμένο πιστοποιητικό που επικαλούνται.

4.2 Υπογραφή ΤΕΥΔ/ΕΕΕΣ

Με την παρ. 13 του άρθρου 107 του ν.4497/2017 (Α/171) προστέθηκε το άρθρο 79Α στο ν.4412/2016, το οποίο έχει ως εξής:

«Άρθρο 79Α
Υπογραφή Ευρωπαϊκού Ενιαίου Εγγράφου Σύμβασης.

1.Κατά την υποβολή του Ευρωπαϊκού Ενιαίου Εγγράφου Σύμβασης (ΕΕΕΣ) του άρθρου 79, είναι δυνατή, με μόνη την υπογραφή του κατά περίπτωση εκπροσώπου του οικονομικού φορέα η προκαταρκτική απόδειξη των λόγων αποκλεισμού που αναφέρονται στην παρ. 1 του άρθρου 73 για το σύνολο των φυσικών προσώπων που είναι μέλη του διοικητικού, διευθυντικού ή εποπτικού οργάνου του ή έχουν εξουσία εκπροσώπησης, λήψης αποφάσεων ή ελέγχου σε αυτόν. .
2. Ως εκπρόσωπος του οικονομικού φορέα για την εφαρμογή του παρόντος άρθρου, νοείται ο νόμιμος εκπρόσωπος αυτού, όπως προκύπτει από το ισχύον καταστατικό ή το πρακτικό εκπροσώπησης του κατά το χρόνο υποβολής της προσφοράς ή αίτησης συμμετοχής ή το αρμοδίως εξουσιοδοτημένο φυσικό πρόσωπο να εκπροσωπεί τον οικονομικό φορέα για διαδικασίες σύναψης συμβάσεων ή για συγκεκριμένη διαδικασία σύναψης σύμβασης.
3.Το παρόν άρθρο εφαρμόζεται και για την υπογραφή του Τυποποιημένου Εντύπου Υπεύθυνης Δήλωσης (ΤΕΥΔ) το οποίο εκδίδει η Ενιαία Ανεξάρτητη Αρχή Δημοσίων Συμβάσεων (Ε.Α.Α.ΔΗ.ΣΥ.)»

Από τα ανωτέρω προκύπτει ότι **<u>είναι δυνατή</u>**, **<u>με μόνη την υπογραφή</u> του** κατά περίπτωση **νομίμου εκπροσώπου, ή αρμοδίως εξουσιοδοτημένου** για το σκοπό αυτό **προσώπου**, η προκαταρκτική απόδειξη των λόγων αποκλεισμού της παρ. 1 του άρθρου 73 του ν.4412/2016, για το σύνολο των φυσικών προσώπων που είναι μέλη του διοικητικού, διευθυντικού ή εποπτικού οργάνου του, ή έχουν εξουσία εκπροσώπησης, λήψης αποφάσεων ή ελέγχου σε αυτόν.

Ως εκπρόσωπος του οικονομικού φορέα για την υπογραφή του ΤΕΥΔ/ΕΕΕΣ, νοείται ο νόμιμος εκπρόσωπος αυτού, όπως προκύπτει από το ισχύον καταστατικό του κατά το χρόνο υποβολής της προσφοράς ή αίτησης συμμετοχής ή το αρμοδίως εξουσιοδοτημένο φυσικό πρόσωπο να εκπροσωπεί τον οικονομικό φορέα για διαδικασίες σύναψης συμβάσεων ή συγκεκριμένης διαδικασίας σύμβασης.

Επισημαίνεται τέλος, ότι η παροχή της ως άνω δυνατότητας, σε καμία περίπτωση, δεν σημαίνει ότι οι αναθέτουσες αρχές αποκλείουν οικονομικούς φορείς στις περιπτώσεις που το ΤΕΥΔ/ ΕΕΕΣ υπογράφεται από όλα τα φυσικά πρόσωπα που αναφέρονται στο τελευταίο εδάφιο του άρθρου 73 παρ. 1 του ν. 4412/2016.

ΘΕΩΡΗΘΗΚΕ

Η ΑΝΤΙΠΡΟΕΔΡΟΣ

ΧΡΙΣΤΙΝΑ ΜΠΟΥΣΟΥΛΕΓΚΑ

<u>Εσωτερική Διανομή:</u>
1. Γραφείο Προέδρου
2. Γραφείο Διεθνών Σχέσεων
3. Γραφείο Νομικού Συμβούλου
4. Γενική Διεύθυνση Δημοσίων Συμβάσεων
5. Διεύθυνση Βάσεων Δεδομένων & Κεντρικού Ηλεκτρονικού Μητρώου Δημοσίων Συμβάσεων
6. Διεύθυνση Διοικητικής και Οικονομικής Υποστήριξης
7. Διεύθυνση Νομικών Υπηρεσιών
8. Διεύθυνση Συντονισμού και Ελέγχου 9. Περιφερειακό Γραφείο Θεσσαλονίκης

ΠΙΝΑΚΑΣ ΑΠΟΔΕΚΤΩΝ

1) Προεδρία της Δημοκρατίας
2) Βουλή των Ελλήνων
3) Όλα τα Υπουργεία/ Γενικές-Ειδικές Γραμματείες (Γραφεία κ. Υπουργών, Αναπληρωτών Υπουργών, Υφυπουργών, Δ/νσεις Νομοθετικού έργου, Τμήματα Προμηθειών, προς περαιτέρω ενημέρωση και εποπτευομένων φορέων) -Υπουργείο Εσωτερικών (προς περαιτέρω κοινοποίηση και στους ΟΤΑ Α' και Β' βαθμού, Τμήματα/Γραφεία Προμηθειών),
-Υπουργείο Οικονομίας και Ανάπτυξης,
-Ψηφιακής Πολιτικής, Τηλεπικοινωνιών και Ενημέρωσης,
-Υπουργείο Εθνικής Άμυνας,
-Υπουργείο Παιδείας, Έρευνας και Θρησκευμάτων (προς περαιτέρω κοινοποίηση και στα Ανώτατα Εκπαιδευτικά Ιδρύματα [Πανεπιστήμια, Πολυτεχνεία, Τεχνολογικά Εκπαιδευτικά Ιδρύματα και Ανώτατη Σχολή Παιδαγωγικής και Τεχνολογικής Εκπαίδευσης, -Υπουργείο Εργασίας, Κοινωνικής Ασφάλισης και Κοινωνικής Αλληλεγγύης,
-Υπουργείο Εξωτερικών,
-Υπουργείο Δικαιοσύνης, Διαφάνειας και Ανθρωπίνων Δικαιωμάτων,
-Υπουργείο Οικονομικών,
-Υπουργείο Υγείας,
-Υπουργείο Διοικητικής Ανασυγκρότησης
-Υπουργείο Πολιτισμού και Αθλητισμού (προς περαιτέρω κοινοποίηση στις Εφορείες Αρχαιοτήτων),
-Υπουργείο Περιβάλλοντος και Ενέργειας,
-Υπουργείο Υποδομών και Μεταφορών,
-Υπουργείο Μεταναστευτικής Πολιτικής,
Υπουργείο Ναυτιλίας και Νησιωτικής Πολιτικής,
-Υπουργείο Αγροτικής Ανάπτυξης και Τροφίμων,
-Υπουργείο Τουρισμού.
4) Γενική Γραμματεία Δημοσίων Επενδύσεων και ΕΣΠΑ του Υπουργείου Οικονομίας και Ανάπτυξης (προς περαιτέρω ενημέρωση και των Ειδικών Υπηρεσιών και Ενδιάμεσων Φορέων Διαχείρισης ν. 3614/2007 και Μονάδας Οργάνωσης της Διαχείρισης Αναπτυξιακών Προγραμμάτων (ΜΟΔ Α.Ε.)
5) Γενική Γραμματεία Εμπορίου και Προστασίας Καταναλωτή του Υπουργείου Οικονομίας και Ανάπτυξης (Γρ. Γενικού Γραμματέα)
6) Γενική Γραμματεία Υποδομών του Υπουργείου Υποδομών και Μεταφορών (Γρ. Γενικού Γραμματέα)
7) Επιτροπή Προμηθειών Υγείας (προς περαιτέρω κοινοποίηση και στις Υγειονομικές Περιφέρειες (ΥΠΕ), τα νοσοκομεία και τους εποπτευόμενους φορείς Υπουργείου Υγείας, Τμήματα Προμηθειών)
8) Όλες τις Αποκεντρωμένες Διοικήσεις (Γραφεία κ. Γενικών Γραμματέων, Δ/νσεις Νομοθετικού)
- Αποκεντρωμένη Διοίκηση Αττικής
- Αποκεντρωμένη Διοίκηση Θεσσαλίας - Στερεάς Ελλάδας
- Αποκεντρωμένη Διοίκηση Ηπείρου – Δυτικής Μακεδονίας
- Αποκεντρωμένη Διοίκηση Πελοποννήσου – Δυτικής Ελλάδας – Ιονίου
- Αποκεντρωμένη Διοίκηση Αιγαίου
- Αποκεντρωμένη Διοίκηση Κρήτης
- Αποκεντρωμένη Διοίκηση Μακεδονίας – Θράκης
9) Ανεξάρτητες Αρχές (Γραφεία κ. Προέδρων)
10) Κέντρο Διεθνούς και Ευρωπαϊκού Οικονομικού Δικαίου, Μονάδα Παρακολούθησης Διαγωνισμών και Συμβάσεων

ΠΑΡΑΡΤΗΜΑ Χ – Ρήτρα Ακεραιότητας

ΡΗΤΡΑ ΑΚΕΡΑΙΟΤΗΤΑΣ [επισυνάπτεται στο συμφωνητικό]

Δηλώνω/ούμε ότι δεσμευόμαστε ότι σε όλα τα στάδια που προηγήθηκαν της κατακύρωσης της σύμβασης δεν ενήργησα/ενεργήσαμε αθέμιτα, παράνομα ή καταχρηστικά και ότι θα εξακολουθήσω/ουμε να ενεργώ/ούμε κατ' αυτόν τον τρόπο κατά το στάδιο εκτέλεσης της σύμβασης αλλά και μετά τη λήξη αυτής.

Ειδικότερα ότι:

1) δεν διέθετα/διαθέταμε εσωτερική πληροφόρηση, πέραν των στοιχείων που περιήλθαν στη γνώση και στην αντίληψη μου/μας μέσω των εγγράφων της σύμβασης και στο πλαίσιο της συμμετοχής μου/μας στη διαδικασία σύναψης της σύμβασης και των προκαταρκτικών διαβουλεύσεων στις οποίες συμμετείχα/με και έχουν δημοσιοποιηθεί.

2) δεν πραγματοποίησα/ήσαμε ενέργειες νόθευσης του ανταγωνισμού μέσω χειραγώγησης των προσφορών, είτε ατομικώς είτε σε συνεργασία με τρίτους, κατά τα οριζόμενα στο δίκαιο του ανταγωνισμού.

3) δεν διενήργησα/διενεργήσαμε ούτε θα διενεργήσω/ήσουμε πριν, κατά τη διάρκεια ή και μετά τη λήξη της σύμβασης παράνομες πληρωμές για διευκολύνσεις, εξυπηρετήσεις ή υπηρεσίες που αφορούν τη σύμβαση και τη διαδικασία ανάθεσης.

4) δεν πρόσφερα/προσφέραμε ούτε θα προσφέρω/ουμε πριν, κατά τη διάρκεια ή και μετά τη λήξη της σύμβασης, άμεσα ή έμμεσα, οποιαδήποτε υλική εύνοια, δώρο ή αντάλλαγμα σε υπαλλήλους ή μέλη συλλογικών οργάνων της αναθέτουσας αρχής, καθώς και συζύγους και συγγενείς εξ αίματος ή εξ αγχιστείας, κατ' ευθεία μεν γραμμή απεριορίστως, εκ πλαγίου δε έως και τέταρτου βαθμού ή συνεργάτες αυτών ούτε χρησιμοποίησα/χρησιμοποιήσαμε ή θα χρησιμοποιήσω/χρησιμοποιήσουμε τρίτα πρόσωπα, για να διοχετεύσουν χρηματικά ποσά στα προαναφερόμενα πρόσωπα.

5) δεν θα επιχειρήσω/ουμε να επηρεάσω/ουμε με αθέμιτο τρόπο τη διαδικασία λήψης αποφάσεων της αναθέτουσας αρχής, ούτε θα παράσχω-ουμε παραπλανητικές πληροφορίες οι οποίες ενδέχεται να επηρεάσουν ουσιωδώς τις αποφάσεις της αναθέτουσας αρχής καθ' όλη τη διάρκεια της εκτέλεσης της σύμβασης αλλά και μετά τη λήξη της,

6) δεν έχω/ουμε προβεί ούτε θα προβώ/ούμε, άμεσα (ο ίδιος) ή έμμεσα (μέσω τρίτων προσώπων), σε οποιαδήποτε πράξη ή παράλειψη [εναλλακτικά: ότι δεν έχω-ουμε εμπλακεί και δεν θα εμπλακώ-ουμε σε οποιαδήποτε παράτυπη, ανέντιμη ή απατηλή συμπεριφορά (πράξη ή παράλειψη)] που έχει ως στόχο την παραπλάνηση [/εξαπάτηση] οποιουδήποτε προσώπου ή οργάνου της αναθέτουσας αρχής εμπλεκομένου σε οποιαδήποτε διαδικασία σχετική με την εκτέλεση της σύμβασης (όπως ενδεικτικά στις διαδικασίες παρακολούθησης και παραλαβής), την απόκρυψη πληροφοριών από αυτό, τον εξαναγκασμό αυτού σε ή/και την αθέμιτη απόσπαση από αυτό ρητής ή σιωπηρής συγκατάθεσης στην παραβίαση ή παράκαμψη νομίμων ή συμβατικών υποχρεώσεων που σχετίζονται με την εκτέλεση της σύμβασης, ή τυχόν έγκρισης, θετικής γνώμης ή απόφασης παραλαβής (μέρους ή όλου) του συμβατικού αντικείμενου ή/και καταβολής (μέρους ή όλου) του συμβατικού τιμήματος,

7) ότι θα απέχω/ουμε από οποιαδήποτε εν γένει συμπεριφορά που συνιστά σοβαρό επαγγελματικό παράπτωμα και θα μπορούσε να θέσει εν αμφιβόλω την ακεραιότητά μου-μας,

8) ότι θα δηλώσω/ουμε στην αναθέτουσα αρχή, αμελλητί με την περιέλευση σε γνώση μου/μας, οποιαδήποτε κατάσταση (ακόμη και ενδεχόμενη) σύγκρουσης συμφερόντων (προσωπικών, οικογενειακών, οικονομικών, πολιτικών ή άλλων κοινών συμφερόντων, συμπεριλαμβανομένων και αντικρουόμενων επαγγελματικών συμφερόντων) μεταξύ των νομίμων ή εξουσιοδοτημένων εκπροσώπων μου-μας, υπαλλήλων ή συνεργατών μου-μας που χρησιμοποιούνται για την εκτέλεση της σύμβασης (συμπεριλαμβανομένων και των υπεργολάβων μου) με μέλη του προσωπικού της αναθέτουσας αρχής που

εμπλέκονται καθ' οιονδήποτε τρόπο στη διαδικασία εκτέλεσης της σύμβασης ή/και μπορούν να επηρεάσουν την έκβαση και τις αποφάσεις της αναθέτουσας αρχής περί την εκτέλεσή της, συμπεριλαμβανομένων των μελών των αποφαινόμενων ή/και γνωμοδοτικών οργάνων αυτής, ή/και των μελών των οργάνων διοίκησής της ή/και των συζύγων και συγγενών εξ αίματος ή εξ αγχιστείας, κατ' ευθεία μεν γραμμή απεριορίστως, εκ πλαγίου δε έως και τετάρτου βαθμού των παραπάνω προσώπων, οποτεδήποτε και εάν η κατάσταση αυτή σύγκρουσης συμφερόντων προκύψει κατά τη διάρκεια εκτέλεσης της σύμβασης και μέχρι τη λήξη της.

9) [Σε περίπτωση χρησιμοποίησης υπεργολάβου]

Ο υπεργολάβος ……. έλαβα γνώση της παρούσας ρήτρας ακεραιότητας και ευθύνομαι/ευθυνόμαστε για την τήρηση και από αυτόν απασών των υποχρεώσεων που περιλαμβάνονται σε αυτή.

Υπογραφή/Σφραγίδα

Ο/η ……. (σε περίπτωση φυσικού προσώπου/ ατομικής επιχείρησης) ή το νομικό πρόσωπο.....με την επωνυμία …….και με το διακριτικό τίτλο «.....», που εδρεύει ..... (. ΑΦΜ:....., ΔΟΥ: ....., Τ.Κ. ....., νομίμως εκπροσωπούμενο (μόνο για νομικά πρόσωπα) από τον .....

ΠΑΡΑΡΤΗΜΑ XI – Πίνακας αντιστοίχισης λόγων αποκλεισμού-κριτηρίων ποιοτικής επιλογής και αποδεικτικών μέσων

Αποδεικτικά μέσα-Προμήθειες (2.2.9.2)		
α/α	Λόγος αποκλεισμού-Κριτήριο ποιοτικής επιλογής	Δικαιολογητικό
2.2.3.1	Λόγοι που σχετίζονται με ποινικές καταδίκες για τα αδικήματα που ορίζονται στο άρθρο 73 παρ. 1 ν. 4412/2016: Συμμετοχή σε εγκληματική οργάνωση Ενεργητική δωροδοκία κατά το ελληνικό δίκαιο και το δίκαιο του οικονομικού φορέα Απάτη εις βάρος των οικονομικών συμφερόντων της Ένωσης Τρομοκρατικά εγκλήματα ή εγκλήματα συνδεόμενα με τρομοκρατικές δραστηριότητες Νομιμοποίηση εσόδων από παράνομες δραστηριότητες ή χρηματοδότηση της τρομοκρατίας Παιδική εργασία και άλλες μορφές εμπορίας ανθρώπων	Απόσπασμα ποινικού μητρώου ή, ελλείψει αυτού, ισοδύναμο έγγραφο που εκδίδεται από αρμόδια δικαστική ή διοικητική αρχή του κράτους-μέλους ή της χώρας καταγωγής ή της χώρας όπου είναι εγκατεστημένος ο οικονομικός φορέας, που να έχει εκδοθεί έως τρεις (3) μήνες πριν από την υποβολή του. Αν το κράτος-μέλος ή η εν λόγω χώρα δεν εκδίδει τέτοιου είδους έγγραφο ή πιστοποιητικό ή όπου αυτό δεν καλύπτει όλες τις περιπτώσεις της παρ. 2.2.3.1: α) επίσημη δήλωση αρμόδιας δημόσιας αρχής ότι δεν εκδίδεται ή ότι δεν καλύπτει όλες τις περιπτώσεις (μόνο εάν δεν καθίσταται διαθέσιμη μέσω του επιγραμμικού αποθετηρίου πιστοποιητικών (e-Certis)) και β) ένορκη βεβαίωση ή, στα κράτη-μέλη ή στις χώρες όπου δεν προβλέπεται ένορκη βεβαίωση, υπεύθυνη δήλωση του ενδιαφερομένου ενώπιον αρμόδιας δικαστικής ή διοικητικής αρχής, συμβολαιογράφου ή αρμόδιου επαγγελματικού ή εμπορικού οργανισμού του κράτους-μέλους ή της χώρας καταγωγής ή της χώρας όπου είναι εγκατεστημένος ο οικονομικός φορέας.
2.2.3.2	Ο οικονομικός φορέας δεν έχει ανεκπλήρωτες υποχρεώσεις όσον αφορά την καταβολή φόρων, τόσο στη χώρα στην οποία είναι εγκατεστημένος όσο και στην Ελλάδα, εάν είναι άλλο από τη χώρα εγκατάστασης	Α) Πιστοποιητικό που εκδίδεται από την αρμόδια αρχή του οικείου κράτους- μέλους ή χώρας. Αν το κράτος-μέλος ή η εν λόγω χώρα δεν εκδίδει τέτοιου είδους έγγραφο ή πιστοποιητικό ή όπου αυτό δεν καλύπτει όλες τις περιπτώσεις της παρ. 2.2.3.2. : α) επίσημη δήλωση αρμόδιας δημόσιας αρχής ότι δεν εκδίδεται ή ότι δεν καλύπτει όλες τις περιπτώσεις (μόνο εάν δεν καθίσταται διαθέσιμη μέσω του επιγραμμικού αποθετηρίου πιστοποιητικών (e-Certis)) και β) ένορκη βεβαίωση ή, στα κράτη-μέλη ή στις χώρες όπου δεν προβλέπεται ένορκη βεβαίωση, υπεύθυνη δήλωση του ενδιαφερομένου ενώπιον αρμόδιας δικαστικής ή διοικητικής αρχής, συμβολαιογράφου ή αρμόδιου επαγγελματικού ή εμπορικού οργανισμού του κράτους-μέλους ή της χώρας καταγωγής ή της χώρας όπου είναι

Αποδεικτικά μέσα-Προμήθειες (2.2.9.2)		
α/α	Λόγος αποκλεισμού-Κριτήριο ποιοτικής επιλογής	Δικαιολογητικό
		εγκατεστημένος ο οικονομικός φορέας. Για τους ημεδαπούς οικονομικούς φορείς: Φορολογική Ενημερότητα, άλλως, στην περίπτωση οφειλής, βεβαίωση οφειλής που εκδίδεται από την Α.Α.Δ.Ε., που να είναι εν ισχύ κατά το χρόνο υποβολής της ή, στην περίπτωση που δεν αναφέρεται σε αυτή χρόνος ισχύος, που να έχει εκδοθεί έως τρεις (3) μήνες πριν από την υποβολή της.
	Ο οικονομικός φορέας έχει ανεκπλήρωτες υποχρεώσεις όσον αφορά την καταβολή εισφορών κοινωνικής ασφάλισης, τόσο στη χώρα στην οποία είναι εγκατεστημένος όσο και στο κράτος μέλος της αναθέτουσας αρχής ή του αναθέτοντα φορέα, εάν είναι άλλο από τη χώρα εγκατάστασης;	Β) Πιστοποιητικό που εκδίδεται από την αρμόδια αρχή του οικείου κράτους μέλους ή χώρας. Αν το κράτος-μέλος ή η εν λόγω χώρα δεν εκδίδει τέτοιου είδους έγγραφο ή πιστοποιητικό ή όπου αυτό δεν καλύπτει όλες τις περιπτώσεις της παρ. 2.2.3.2: α) επίσημη δήλωση αρμόδιας δημόσιας αρχής ότι δεν εκδίδεται ή ότι δεν καλύπτει όλες τις περιπτώσεις (μόνο εάν δεν καθίσταται διαθέσιμη μέσω του επιγραμμικού αποθετηρίου πιστοποιητικών (e-Certis)) και β) ένορκη βεβαίωση ή, στα κράτη-μέλη ή στις χώρες όπου δεν προβλέπεται ένορκη βεβαίωση, υπεύθυνη δήλωση του ενδιαφερομένου ενώπιον αρμόδιας δικαστικής ή διοικητικής αρχής, συμβολαιογράφου ή αρμόδιου επαγγελματικού ή εμπορικού οργανισμού του κράτους-μέλους ή της χώρας καταγωγής ή της χώρας όπου είναι εγκατεστημένος ο οικονομικός φορέας. Για τους ημεδαπούς οικονομικούς φορείς: Ασφαλιστική Ενημερότητα άλλως, στην περίπτωση οφειλής, βεβαίωση οφειλής που εκδίδεται από τον e-ΕΦΚΑ, που να είναι εν ισχύ κατά το χρόνο υποβολής της, ή στην περίπτωση που δεν αναφέρεται σε αυτή χρόνος ισχύος, που να έχει εκδοθεί έως τρεις (3) μήνες πριν από την υποβολή της (και οποιοδήποτε άλλου ασφαλιστικού φορέα στον οποίο τυχόν υπάγεται)
		Γ) Υπεύθυνη δήλωση αναφορικά με τους οργανισμούς κοινωνικής ασφάλισης στους οποίους οφείλει να καταβάλει εισφορές (στην περίπτωση που ο προσωρινός ανάδοχος έχει την εγκατάστασή του στην Ελλάδα αφορά Οργανισμούς κύριας και επικουρικής ασφάλισης. Η δήλωση απαιτείται μόνο στην

Αποδεικτικά μέσα-Προμήθειες (2.2.9.2)		
α/α	Λόγος αποκλεισμού-Κριτήριο ποιοτικής επιλογής	Δικαιολογητικό
		περίπτωση που δεν υπάγεται αποκλειστικά στον e-ΕΦΚΑ)
		Δ) Υπεύθυνη δήλωση ότι δεν έχει εκδοθεί δικαστική ή διοικητική απόφαση με τελεσίδικη και δεσμευτική ισχύ για την αθέτηση των υποχρεώσεών του όσον αφορά στην καταβολή φόρων ή εισφορών κοινωνικής ασφάλισης.
2.2.3.4.α	Αθέτηση των υποχρεώσεων που απορρέουν από διατάξεις της περιβαλλοντικής, κοινωνικοασφαλιστικής και εργατικής νομοθεσίας	Υπεύθυνη δήλωση στην οποία δηλώνεται ότι ο οικονομικός φορέας δεν έχει αθετήσει τις υποχρεώσεις του στους τομείς της περιβαλλοντικής, κοινωνικοασφαλιστικής και εργατικής νομοθεσίας
2.2.3.4.β	Καταστάσεις οικονομικής αφερεγγυότητας: Πτώχευση Υπαγωγή σε πτωχευτικό συμβιβασμό ή ειδική εκκαθάριση Αναγκαστική διαχείριση από δικαστήριο ή εκκαθαριστή Υπαγωγή σε Διαδικασία εξυγίανσης	Πιστοποιητικό που εκδίδεται από την αρμόδια αρχή του οικείου κράτους - μέλους ή χώρας, που να έχει εκδοθεί έως τρεις (3) μήνες πριν από την υποβολή του. Αν το κράτος-μέλος ή η εν λόγω χώρα δεν εκδίδει τέτοιου είδους έγγραφο ή πιστοποιητικό ή όπου αυτό δεν καλύπτει όλες τις περιπτώσεις της παρ. 2.2.3.4.β: α) επίσημη δήλωση αρμόδιας δημόσιας αρχής ότι δεν εκδίδεται ή ότι δεν καλύπτει όλες τις περιπτώσεις (μόνο εάν δεν καθίσταται διαθέσιμη μέσω του επιγραμμικού αποθετηρίου πιστοποιητικών (e-Certis)) και β) ένορκη βεβαίωση ή, στα κράτη-μέλη ή στις χώρες όπου δεν προβλέπεται ένορκη βεβαίωση, υπεύθυνη δήλωση του ενδιαφερομένου ενώπιον αρμόδιας δικαστικής ή διοικητικής αρχής, συμβολαιογράφου ή αρμόδιου επαγγελματικού ή εμπορικού οργανισμού του κράτους-μέλους ή της χώρας καταγωγής ή της χώρας όπου είναι εγκατεστημένος ο οικονομικός φορέας. Ιδίως οι οικονομικοί φορείς που είναι εγκατεστημένοι στην Ελλάδα προσκομίζουν: **α)** Ενιαίο Πιστοποιητικό Δικαστικής Φερεγγυότητας από το αρμόδιο Πρωτοδικείο, από το οποίο προκύπτει ότι δεν τελούν υπό πτώχευση, πτωχευτικό συμβιβασμό ή υπό αναγκαστική διαχείριση ή δικαστική εκκαθάριση ή ότι δεν έχουν υπαχθεί σε διαδικασία εξυγίανσης, Για τις ΙΚΕ προσκομίζεται επιπλέον και πιστοποιητικό του Γ.Ε.Μ.Η. περί μη έκδοσης απόφασης λύσης ή κατάθεσης αίτησης λύσης του νομικού προσώπου, ενώ για τις ΕΠΕ προσκομίζεται επιπλέον πιστοποιητικό

Αποδεικτικά μέσα-Προμήθειες (2.2.9.2)		
α/α	Λόγος αποκλεισμού-Κριτήριο ποιοτικής επιλογής	Δικαιολογητικό
		μεταβολών.
		β) Πιστοποιητικό του Γ.Ε.Μ.Η. από το οποίο προκύπτει ότι το νομικό πρόσωπο δεν έχει λυθεί και τεθεί υπό εκκαθάριση με απόφαση των εταίρων. Προκειμένου για τα σωματεία και τους συνεταιρισμούς, το Ενιαίο Πιστοποιητικό Δικαστικής Φερεγγυότητας εκδίδεται για τα σωματεία από το αρμόδιο Πρωτοδικείο, και για τους συνεταιρισμούς για το χρονικό διάστημα έως τις 31.12.2019 από το Ειρηνοδικείο και μετά την παραπάνω ημερομηνία από το Γ.Ε.Μ.Η..
	Αναστολή επιχειρηματικών δραστηριοτήτων	**γ)** Εκτύπωση της καρτέλας "Στοιχεία Μητρώου/ Επιχείρησης" από την ηλεκτρονική πλατφόρμα της Ανεξάρτητης Αρχής Δημοσίων Εσόδων, όπως αυτά εμφανίζονται στο taxisnet, από την οποία να προκύπτει η μη αναστολή της επιχειρηματικής δραστηριότητάς τους.
2.2.3.4.γ	Συμφωνίες με άλλους οικονομικούς φορείς με στόχο τη στρέβλωση του ανταγωνισμού	Υπεύθυνη δήλωση στην οποία δηλώνεται ότι ο οικονομικός φορέας δεν έχει συνάψει συμφωνίες με στόχο τη στρέβλωση του ανταγωνισμού, άλλως, ότι τυγχάνει στη περίπτωσή του εφαρμογής η περίπτωση β΄ της παρ. 3 του άρθρου 44 του ν. 3959/2011 (Α΄ 93), και δεν έχει υποπέσει σε επανάληψη της παράβασης
2.2.3.4.δ	Σύγκρουση συμφερόντων λόγω της συμμετοχής του στη διαδικασία σύναψης σύμβασης	Υπεύθυνη δήλωση στην οποία δηλώνεται ότι ο οικονομικός φορέας δεν γνωρίζει την ύπαρξη τυχόν κατάστασης σύγκρουσης συμφερόντων λόγω της συμμετοχής του στη διαδικασία σύναψης σύμβασης
2.2.3.4.ε	Παροχή συμβουλών ή εμπλοκή στην προετοιμασία της διαδικασίας σύναψης της σύμβασης	Υπεύθυνη δήλωση στην οποία δηλώνεται ότι ο οικονομικός φορέας, ή επιχείρηση συνδεδεμένη με αυτόν, δεν έχει παράσχει συμβουλές στην αναθέτουσα αρχή ή δεν έχει με άλλο τρόπο εμπλακεί στην προετοιμασία της διαδικασίας σύναψης της σύμβασης [άλλως, σε περίπτωση προηγούμενης εμπλοκής, αυτή δηλώνεται ως πραγματικό γεγονός]
2.2.3.4.στ	Πρόωρη καταγγελία, αποζημιώσεις ή άλλες παρόμοιες κυρώσεις από προηγούμενη σύμβαση	Υπεύθυνη δήλωση στην οποία δηλώνεται ότι ο οικονομικός φορέας δεν έχει υποστεί πρόωρη καταγγελία προηγούμενης δημόσιας σύμβασης ή προηγούμενης σύμβασης με αναθέτοντα φορέα ή προηγούμενης σύμβασης παραχώρησης, ή επιβολή αποζημιώσεων ή άλλων παρόμοιων κυρώσεων σε σχέση με προηγούμενη σύμβαση.
2.2.3.4.ζ	Σοβαρές απατηλές δηλώσεις, απόκρυψη	Υπεύθυνη δήλωση στην οποία δηλώνεται ότι ο

Αποδεικτικά μέσα-Προμήθειες (2.2.9.2)		
α/α	Λόγος αποκλεισμού-Κριτήριο ποιοτικής επιλογής	Δικαιολογητικό
και η	πληροφοριών, αδυναμία υποβολής δικαιολογητικών, απόπειρα επηρεασμού, με αθέμιτο τρόπο, της διαδικασίας λήψης αποφάσεων της αναθέτουσας αρχής ή απόκτησης εμπιστευτικών πληροφοριών.	οικονομικός φορέας: α) δεν έχει κριθεί ένοχος σοβαρών απατηλών δηλώσεων κατά την παροχή των πληροφοριών που απαιτούνται για την εξακρίβωση της απουσίας των λόγων αποκλεισμού ή την πλήρωση των κριτηρίων επιλογής, β) δεν έχει αποκρύψει τις πληροφορίες αυτές, γ) δεν ήταν σε θέση να υποβάλει, χωρίς καθυστέρηση, τα δικαιολογητικά που απαιτούνται από την αναθέτουσα αρχή ή τον αναθέτοντα φορέα, και δ) δεν έχει επιχειρήσει να επηρεάσει με αθέμιτο τρόπο τη διαδικασία λήψης αποφάσεων της αναθέτουσας αρχής ή του αναθέτοντα φορέα, να αποκτήσει εμπιστευτικές πληροφορίες που ενδέχεται να του αποφέρουν αθέμιτο πλεονέκτημα στη διαδικασία σύναψης σύμβασης ή να παράσχει παραπλανητικές πληροφορίες που ενδέχεται να επηρεάσουν ουσιωδώς τις αποφάσεις που αφορούν τον αποκλεισμό, την επιλογή ή την ανάθεση.
2.2.3.4.θ	Ένοχος σοβαρού επαγγελματικού παραπτώματος	Υπεύθυνη δήλωση ότι: α) οικονομικός φορέας δεν έχει διαπράξει σοβαρό επαγγελματικό παράπτωμα και β) δεν έχει επιβληθεί σε βάρος του πειθαρχική ποινή ή άλλους είδους κύρωση στο πλαίσιο του επαγγέλματός του από αρμόδια εποπτική αρχή/φορέα με πειθαρχικές-κυρωτικές αρμοδιότητες.
2.2.3.8	Οριζόντιος αποκλεισμός από μελλοντικές διαδικασίες σύναψης	Υπεύθυνη δήλωση στην οποία δηλώνεται ότι δεν έχει επιβληθεί στον οικονομικό φορέα η κύρωση του οριζόντιου αποκλεισμού από δημόσιες συμβάσεις και συμβάσεις παραχώρησης.
2.2.4	Εγγραφή στο σχετικό επαγγελματικό μητρώο	Πιστοποιητικό εγγραφής στο οικείο επαγγελματικό μητρώο, το οποίο να έχει εκδοθεί έως τριάντα (30) εργάσιμες ημέρες πριν από την υποβολή του, εκτός αν, σύμφωνα με τις ειδικότερες διατάξεις αυτών, φέρει συγκεκριμένο χρόνο ισχύος.
	Εγγραφή στο σχετικό εμπορικό μητρώο	Πιστοποιητικό εγγραφής στο οικείο εμπορικό μητρώο, το οποίο να έχει εκδοθεί έως τριάντα (30) εργάσιμες ημέρες πριν από την υποβολή του, εκτός αν, σύμφωνα με τις ειδικότερες διατάξεις αυτών, φέρει συγκεκριμένο χρόνο ισχύος. Για τους οικονομικούς φορείς που είναι εγκατεστημένοι στην Ελλάδα γίνεται αποδεκτό και πιστοποιητικό που εκδίδεται από την οικεία υπηρεσία του Γ.Ε.Μ.Η. των Επιμελητηρίων (Εμπορικό, Βιομηχανικό ή Βιοτεχνικό

Αποδεικτικά μέσα-Προμήθειες (2.2.9.2)		
α/α	Λόγος αποκλεισμού-Κριτήριο ποιοτικής επιλογής	Δικαιολογητικό
		Επιμελητήριο)
		Στην περίπτωση που χώρα δεν τηρεί τέτοιο μητρώο, το έγγραφο ή το πιστοποιητικό μπορεί να αντικαθίσταται από ένορκη βεβαίωση ή, στα κράτη - μέλη ή στις χώρες όπου δεν προβλέπεται ένορκη βεβαίωση, από υπεύθυνη δήλωση του ενδιαφερομένου ενώπιον αρμόδιας δικαστικής ή διοικητικής αρχής, συμβολαιογράφου ή αρμόδιου επαγγελματικού ή εμπορικού οργανισμού της χώρας καταγωγής ή της χώρας όπου είναι εγκατεστημένος ο οικονομικός φορέας ότι δεν τηρείται τέτοιο μητρώο και ότι ασκεί τη δραστηριότητα που απαιτείται για την εκτέλεση του αντικειμένου της υπό ανάθεση σύμβασης.
2.2.5.	Μέσος ετήσιος κύκλος εργασιών για τον αριθμό ετών που απαιτούνται βάσει της σχετικής Διακήρυξης	Ισολογισμούς ή αποσπάσματα ισολογισμών, των τριών (3) τελευταίων ετών στις περιπτώσεις όπου η δημοσίευσή τους είναι υποχρεωτική σύμφωνα με την περί εταιρειών νομοθεσία της χώρας όπου είναι εγκατεστημένος ο οικονομικός φορέας. Σε περίπτωση που σύμφωνα με την νομοθεσία ο οικονομικός φορέας δεν υποχρεούται σε δημοσίευση ισολογισμού, τότε θα πρέπει να υποβάλλει υπεύθυνη δήλωση για τον κύκλο εργασιών συνοδευόμενη από τα σχετικά επίσημα στοιχεία που υπάρχουν (π.χ. δηλώσεις φορολογίας εισοδήματος, δηλώσεις Φ.Π.Α. κ.λ.π.). Ομοίως σε περίπτωση που δεν έχει ακόμη ολοκληρωθεί η δημοσίευση του ισολογισμού του τελευταίου οικονομικού έτους υποβάλλεται υπεύθυνη δήλωση συνοδευόμενη από τα σχετικά επίσημα στοιχεία που υπάρχουν (π.χ. δηλώσεις φορολογίας εισοδήματος, δηλώσεις Φ.Π.Α. κ.λ.π.) για το έτος αυτό. Επιχειρήσεις που λειτουργούν ή ασκούν επιχειρηματική δραστηριότητα για χρονικό διάστημα που δεν επιτρέπει την έκδοση κατά νόμο ισολογισμών τριών ετών, υποβάλλουν τους ισολογισμούς που έχουν εκδοθεί και τα σχετικά επίσημα στοιχεία που υπάρχουν κατά το διάστημα αυτό (π.χ. δηλώσεις φορολογίας εισοδήματος, δηλώσεις Φ.Π.Α. κ.λ.π.).
	Σύσταση οικονομικού φορέα ή έναρξη δραστηριοτήτων	Για οικονομικούς φορείς που έχουν λειτουργήσει χρονικό διάστημα μικρότερο από το ζητούμενο στη διακήρυξη: Υπεύθυνη δήλωση του οικονομικού φορέα στην οποία θα δηλώνεται η ημερομηνία ίδρυσης του

Αποδεικτικά μέσα-Προμήθειες (2.2.9.2)		
α/α	Λόγος αποκλεισμού-Κριτήριο ποιοτικής επιλογής	Δικαιολογητικό
		οικονομικού φορέα ή που άρχισε της δραστηριότητες στο αντικείμενο της σύμβασης. Οι λοιπές δηλώσεις προσαρμόζονται ανάλογα με το χρονικό διάστημα λειτουργίας.
2.2.6.α	Για τις συμβάσεις προμηθειών: παραδόσεις είδους που έχει προσδιοριστεί Μόνο για δημόσιες συμβάσεις προμηθειών: Κυριότερες παραδόσεις του είδους που έχει προσδιοριστεί κατά τη διάρκεια της περιόδου αναφοράς	α) Κατάλογο των κυριότερων προμηθειών που παραδόθηκαν και ο οποίος θα περιλαμβάνει τα κάτωθι στοιχεία εμπειρίας: Αναλυτικότερα: (i) Τα στοιχεία εμπειρίας θα περιλαμβάνονται σε πίνακα και θα είναι τα κάτωθι: α. Τίτλος της σύμβασης – Τοποθεσία. β. Ονομασία Αναδόχου (Μεμονωμένη επιχείρηση ή Κοινοπραξία) της σύμβασης. γ. Επιμερισμός των παραδόσεων κάθε επιχείρησης, στην σύμβαση (Ποσοστό και είδος συμμετοχής σε περίπτωση ένωσης ή κοινοπραξίας). δ. Εργοδότης (αποδέκτης). ε. Ημερομηνίες έναρξης - περαίωσης της σύμβασης (εφόσον έχει περαιωθεί), διάρκεια της σύμβασης. στ. Τελική αξία της σύμβασης χωρίς Φ.Π.Α. η. Εκτελεσμένη Αξία της σύμβασης χωρίς ΦΠΑ θ. Σύντομη περιγραφή του αντικειμένου της σύμβασης από την οποία θα προκύπτει ότι καλύπτει τις απαιτήσεις της διακήρυξης. (ii) Ο πίνακας αυτός συνοδεύεται , εάν μεν ο αποδέκτης είναι αναθέτουσα αρχή, από συμβάσεις και πιστοποιητικά ορθής εκτέλεσης αυτών που έχουν εκδοθεί ή θεωρηθεί από την αρμόδια αρχή, στα οποία περιγράφεται το αντικείμενο της σύμβασης και θα αναφέρεται ο χρόνος υλοποίησης της και θα βεβαιώνεται ότι αυτή εκτελέστηκε έντεχνα και εντός των εγκεκριμένων χρονοδιαγραμμάτων και εάν δε ο αποδέκτης είναι ιδιωτικός φορέας, με αντίστοιχη δήλωση του αποδέκτη. Εφόσον δεν είναι δυνατή η προσκόμιση των παραπάνω, προσκομίζεται υπεύθυνη δήλωση του οικονομικού φορέα, στην οποία θα αναφέρεται ο λόγος για τον οποίο δεν κατέστη εφικτή η προσκόμιση των παραπάνω δικαιολογητικών και η οποία θα συνοδεύεται από αντίγραφο του τιμολογίου και, εφόσον υφίσταται, της σχετικής σύμβασης.
2.2.6.β	Ποσοστό υπεργολαβίας	Υπεύθυνη δήλωση του οικονομικού φορέα στην οποία θα δηλώνονται οι υπεργολάβοι στους οποίους θα ανατεθεί τμήμα της σύμβασης και

Αποδεικτικά μέσα-Προμήθειες (2.2.9.2)		
α/α	Λόγος αποκλεισμού-Κριτήριο ποιοτικής επιλογής	Δικαιολογητικό
		το ποσοστό της υπεργολαβίας, καθώς και υπεύθυνη δήλωση των προτεινόμενων υπεργολάβων ότι αποδέχονται την ανάθεση της υπεργολαβίας με το σχετικό ποσοστό, σε περίπτωση που ο οικονομικός φορέας ανακηρυχθεί ανάδοχος.
2.2.6.γ	Για τις συμβάσεις προμηθειών: πιστοποιητικά από επίσημα ινστιτούτα ή επίσημες υπηρεσίες ελέγχου της ποιότητας	Τα κατά περίπτωση ζητούμενα ή ισοδύναμα πιστοποιητικά ελέγχου ποιότητας. Εάν ο οικονομικός φορέας δεν διαθέτει τέτοια ή ισοδύναμα πιστοποιητικά υπεύθυνη δήλωση με την οποία θα εξηγεί τους λόγους και θα διευκρινίζει ποια άλλα αποδεικτικά μέσα μπορούν να προσκομιστούν όσον αφορά τα συστήματα ή πρότυπα διασφάλισης ποιότητας

ΠΑΡΑΡΤΗΜΑ XII – Ενημέρωση φυσικών προσώπων για την επεξεργασία προσωπικών δεδομένων

ΕΝΗΜΕΡΩΣΗ ΓΙΑ ΤΗΝ ΕΠΕΞΕΡΓΑΣΙΑ ΠΡΟΣΩΠΙΚΩΝ ΔΕΔΟΜΕΝΩΝ

Η Αναθέτουσα Αρχή ενημερώνει υπό την ιδιότητά της ως υπεύθυνης επεξεργασίας το φυσικό πρόσωπο που υπογράφει την προσφορά ως Προσφέρων ή ως Νόμιμος Εκπρόσωπος Προσφέροντος, ότι το ίδιο ή και τρίτοι, κατ' εντολή και για λογαριασμό του, θα επεξεργάζονται τα ακόλουθα δεδομένα ως εξής:

I. Αντικείμενο επεξεργασίας είναι τα δεδομένα προσωπικού χαρακτήρα που περιέχονται στους φακέλους της προσφοράς και τα αποδεικτικά μέσα τα οποία υποβάλλονται στην Αναθέτουσα Αρχή, στο πλαίσιο του παρόντος Διαγωνισμού, από το φυσικό πρόσωπο το οποίο είναι το ίδιο Προσφέρων ή Νόμιμος Εκπρόσωπος Προσφέροντος.

II. Σκοπός της επεξεργασίας είναι η αξιολόγηση του Φακέλου Προσφοράς, η ανάθεση της Σύμβασης, η προάσπιση των δικαιωμάτων της Αναθέτουσας Αρχής, η εκπλήρωση των εκ του νόμου υποχρεώσεων της Αναθέτουσας Αρχής και η εν γένει ασφάλεια και προστασία των συναλλαγών. Τα δεδομένα ταυτοπροσωπίας και επικοινωνίας θα χρησιμοποιηθούν από την Αναθέτουσα Αρχή και για την ενημέρωση των Προσφερόντων σχετικά με την αξιολόγηση των προσφορών.

III. Αποδέκτες των ανωτέρω (υπό Α) δεδομένων στους οποίους κοινοποιούνται είναι:

(α) Φορείς στους οποίους η Αναθέτουσα Αρχή αναθέτει την εκτέλεση συγκεκριμένων ενεργειών για λογαριασμό της, δηλαδή οι Σύμβουλοι, τα υπηρεσιακά στελέχη, μέλη Επιτροπών Αξιολόγησης, Χειριστές του Ηλεκτρονικού Διαγωνισμού και λοιποί εν γένει προστηθέντες της, υπό τον όρο της τήρησης σε κάθε περίπτωση του απορρήτου.

(β) Το Δημόσιο, άλλοι δημόσιοι φορείς ή δικαστικές αρχές ή άλλες αρχές ή δικαιοδοτικά όργανα, στο πλαίσιο των αρμοδιοτήτων τους.

(γ) Έτεροι συμμετέχοντες στο Διαγωνισμό, στο πλαίσιο της αρχής της διαφάνειας και του δικαιώματος προδικαστικής και δικαστικής προστασίας των συμμετεχόντων στο Διαγωνισμό, σύμφωνα με το νόμο.

IV. Τα δεδομένα θα τηρούνται για χρονικό διάστημα για χρονικό διάστημα ίσο με τη διάρκεια της εκτέλεσης της σύμβασης, και μετά τη λήξη αυτής για χρονικό διάστημα πέντε ετών, για μελλοντικούς φορολογικούς-δημοσιονομικούς ή ελέγχους χρηματοδοτών ή άλλους προβλεπόμενους ελέγχους από την κείμενη νομοθεσία, εκτός εάν η νομοθεσία προβλέπει διαφορετική περίοδο διατήρησης. Σε περίπτωση εκκρεμοδικίας αναφορικά με δημόσια σύμβαση τα δεδομένα τηρούνται μέχρι το πέρας της εκκρεμοδικίας. Μετά τη λήξη των ανωτέρω περιόδων, τα προσωπικά δεδομένα θα καταστρέφονται.

V. Το φυσικό πρόσωπο που είναι είτε Προσφέρων είτε Νόμιμος Εκπρόσωπος του Προσφέροντος, μπορεί να ασκεί κάθε νόμιμο δικαίωμά του σχετικά με τα δεδομένα προσωπικού χαρακτήρα που το αφορούν, απευθυνόμενο στον υπεύθυνο προστασίας προσωπικών δεδομένων της Αναθέτουσας Αρχής.

VI. Η Αναθέτουσα Αρχή έχει υποχρέωση να λαμβάνει κάθε εύλογο μέτρο για τη διασφάλιση του απόρρητου και της ασφάλειας της επεξεργασίας των δεδομένων και της προστασίας τους από τυχαία ή αθέμιτη καταστροφή, τυχαία απώλεια, αλλοίωση, απαγορευμένη διάδοση ή πρόσβαση από οποιονδήποτε και κάθε άλλης μορφή αθέμιτη επεξεργασία.

ΠΑΡΑΡΤΗΜΑ XIII – Περιεχόμενο Υπεύθυνης-ων Δήλωσης - Δηλώσεων που προσκομίζονται ως Δικαιολογητικά Κατακύρωσης

ΠΕΡΙΕΧΟΜΕΝΟ ΥΠΕΥΘΥΝΗΣ-ΩΝ ΔΗΛΩΣΗΣ-ΔΗΛΩΣΕΩΝ ΠΟΥ ΠΡΟΣΚΟΜΙΖΟΝΤΑΙ ΩΣ ΔΙΚΑΙΟΛΟΓΗΤΙΚΑ ΚΑΤΑΚΥΡΩΣΗΣ

Δηλώνω υπεύθυνα ότι:

Παράγραφος 2.2.3.2. διακήρυξης:

Δεν έχει κριθεί με δικαστική ή διοικητική απόφαση που έχουν καταστεί τελεσίδικες και με δεσμευτική ισχύ σύμφωνα με τις σύμφωνα με διατάξεις της χώρας όπου είναι εγκατεστημένη η επιχείρηση μας ή την ελληνική νομοθεσία ότι έχω/έχουμε αθετήσει υποχρεώσεις όσον αφορά στην καταβολή φόρων ή εισφορών κοινωνικής ασφάλισης[183,184].

Ή

Έχει κριθεί με δικαστική ή διοικητική απόφαση που δεν έχουν καταστεί τελεσίδικες και με δεσμευτική ισχύ σύμφωνα με τις σύμφωνα με διατάξεις της χώρας όπου είναι εγκατεστημένη η επιχείρηση μας ή την ελληνική νομοθεσία, ότι έχω/έχουμε αθετήσει υποχρεώσεις όσον αφορά στην καταβολή φόρων ή εισφορών κοινωνικής ασφάλισης αλλά τα συγκεκριμένα ποσά είναι εξαιρετικά μικρά. *[αναγράφονται τα ποσά]*

Ή

Έχει κριθεί με δικαστική ή διοικητική απόφαση που έχουν καταστεί τελεσίδικες και με δεσμευτική ισχύ σύμφωνα με τις σύμφωνα με διατάξεις της χώρας όπου είναι εγκατεστημένη η επιχείρηση μας ή την εθνική νομοθεσία ότι έχω/έχουμε αθετήσει υποχρεώσεις όσον αφορά στην καταβολή φόρων ή εισφορών κοινωνικής ασφάλισης αλλά ενημερώθηκα/ενημερωθήκαμε σχετικά με το ακριβές ποσό που οφείλεται λόγω αθέτησης των υποχρεώσεών όσον αφορά στην καταβολή φόρων ή εισφορών κοινωνικής ασφάλισης σε χρόνο κατά τον οποίο δεν είχα/είχαμε τη δυνατότητα να εκπληρώσουμε τις υποχρεώσεις μας ή να προβούμε σε δεσμευτικό διακανονισμό πριν από την εκπνοή της προθεσμίας αίτησης συμμετοχής/της προθεσμίας υποβολής προσφοράς. *[αναγράφεται το ποσό και η ημερομηνία ενημέρωσης]*

Παράγραφος 2.2.3.4. περ. α Διακήρυξης

Κατά την εκτέλεση των δημόσιων συμβάσεων δεν έχω/ουμε αθετήσει τις υποχρεώσεις μας που απορρέουν από τις διατάξεις της περιβαλλοντικής, κοινωνικοασφαλιστικής και εργατικής νομοθεσίας, που έχουν θεσπισθεί με το δίκαιο της Ένωσης, το ελληνικό δίκαιο, συλλογικές συμβάσεις καθώς και τις διατάξεις οι οποίες απαριθμούνται στο Παράρτημα Χ του Προσαρτήματος Α του ν. 4412/2016:

---

[183] Αν ο οικονομικός φορέας είναι Έλληνας πολίτης ή έχει την εγκατάστασή του στην Ελλάδα, η παρούσα δήλωση αφορά ως προς εισφορές κοινωνικής ασφάλισης τόσο την κύρια όσο και την επικουρική ασφάλιση.

[184] Οι υποχρεώσεις θεωρείται ότι δεν έχουν αθετηθεί εφόσον δεν έχουν καταστεί ληξιπρόθεσμες ή εφόσον αυτές έχουν υπαχθεί σε δεσμευτικό διακανονισμό που τηρείται. Επίσης, όταν οι υποχρεώσεις έχουν εκπληρωθεί με την καταβολή των φόρων ή των εισφορών κοινωνικής ασφάλισης, συμπεριλαμβανομένων, κατά περίπτωση, των δεδουλευμένων τόκων ή των προστίμων, είτε όταν υπάρχει υπαγωγή σε δεσμευτικό διακανονισμό για την καταβολή στο μέτρο που τηρούνται οι όροι του δεσμευτικού διακανονισμού.

Παράγραφος 2.2.3.4. περ. β Διακήρυξης[185]

Έχω/έχουμε υπαχθεί σε προπτωχευτική ή πτωχευτική διαδικασία αλλά είμαι/είμαστε σε θέση να εκτελέσω/ουμε τη σύμβαση, λαμβάνοντας υπόψη τις ισχύουσες διατάξεις και τα μέτρα για τη συνέχιση της επιχειρηματικής λειτουργίας μου/μας *[αναγράφονται τα αποδεικτικά στοιχεία]*

Ιδίως στην περίπτωση εξυγίανσης:

Έχω υπαχθεί σε διαδικασία εξυγίανσης *[αναγράφεται ο αριθμός και η ημερομηνία έκδοσης δικαστικής απόφασης]* και τηρώ/τηρούμε τους όρους αυτής.

Παράγραφος 2.2.3.4. περ. γ Διακήρυξης[186]

Δεν έχω/έχουμε συνάψει συμφωνίες με άλλους οικονομικούς φορείς με στόχο τη στρέβλωση του ανταγωνισμού.

Ή

Τυγχάνει στη περίπτωσή μου εφαρμογής η περίπτωση β. της παρ. 3 του άρθρου 44 του ν. 3959/2011 (Α΄ 93), και δεν έχω υποπέσει σε επανάληψη της παράβασης.

Παράγραφος 2.2.3.4. περ. δ Διακήρυξης[187]

Δεν συντρέχουν στο πρόσωπό μου/μας καταστάσεις σύγκρουσης συμφερόντων (προσωπικών, οικογενειακών, οικονομικών, πολιτικών ή άλλων κοινών), οι οποίες να μου/μας είναι γνωστές μέχρι και την υπογραφή της παρούσας, με :

α) μέλη του προσωπικού της αναθέτουσας αρχής *ή του παρόχου υπηρεσιών διαδικασιών σύναψης συμβάσεων ο οποίος ενεργεί εξ ονόματος της αναθέτουσας αρχής*, συμπεριλαμβανομένων των μελών των αποφαινόμενων ή/και γνωμοδοτικών οργάνων ή/και

β) μέλη των οργάνων διοίκησης ή άλλων οργάνων της αναθέτουσας αρχής ή/και

γ) τους συζύγους και συγγενείς εξ αίματος ή εξ αγχιστείας, κατ' ευθεία μεν γραμμή απεριορίστως, εκ πλαγίου δε έως και τέταρτου βαθμού των προσώπων των περιπτώσεων α΄ και β΄,

τα οποία:

αα) εμπλέκονται στη διεξαγωγή της διαδικασίας σύναψης σύμβασης, συμπεριλαμβανομένου του σχεδιασμού και της προετοιμασίας της διαδικασίας, καθώς και της κατάρτισης των εγγράφων της σύμβασης ή/και

ββ) μπορούν να επηρεάσουν την έκβασή της

---

[185] Ο όρος αυτός περιλαμβάνεται στη Δήλωση εφόσον περιλαμβάνεται στη Διακήρυξη ο συγκεκριμένος δυνητικός λόγος αποκλεισμού

[186] Ο όρος αυτός περιλαμβάνεται στη Δήλωση εφόσον περιλαμβάνεται στη Διακήρυξη ο συγκεκριμένος δυνητικός λόγος αποκλεισμού

[187] Ο όρος αυτός περιλαμβάνεται στη Δήλωση εφόσον περιλαμβάνεται στη Διακήρυξη ο συγκεκριμένος δυνητικός λόγος αποκλεισμού

Ή

Έχουν υποπέσει στην αντίληψή μου/μας οι εξής καταστάσεις οι οποίες θα μπορούσαν να εκληφθούν ως καταστάσεις σύγκρουσης συμφερόντων κατά την έννοια του άρθρου 24 του ν. 4412/2016 *…….[αναγράφονται με ακρίβεια και πληρότητα οι πληροφορίες που αφορούν σε καταστάσεις ενδεχόμενης σύγκρουσης συμφερόντων]*

Παράγραφος 2.2.3.4. περ. ε Διακήρυξης[188]

Δεν έχω/έχουμε παράσχει συμβουλές στην αναθέτουσα αρχή ή δεν έχω/έχουμε με άλλο τρόπο εμπλακεί στην προετοιμασία της διαδικασίας σύναψης της σύμβασης. Τα ανωτέρω ισχύουν και για τις συνδεδεμένες με εμένα επιχειρήσεις.

Ή

Έχω/έχουμε συμμετάσχει στην προετοιμασία της διαδικασίας σύναψης των εγγράφων της παρούσας σύμβασης με την εξής ιδιότητα….

[αναγράφονται με ακρίβεια και πληρότητα οι πληροφορίες που αφορούν στον χρόνο και τον τρόπο πρότερης συμμετοχής]

Παράγραφος 2.2.3.4. περ. στ Διακήρυξης[189]

Δεν έχω επιδείξει σοβαρή ή επαναλαμβανόμενη πλημμέλεια κατά την εκτέλεση ουσιώδους απαίτησης στο πλαίσιο προηγούμενης δημόσιας σύμβασης, προηγούμενης σύμβασης με αναθέτοντα φορέα ή προηγούμενης σύμβασης παραχώρησης που είχε ως αποτέλεσμα την πρόωρη καταγγελία της προηγούμενης σύμβασης, αποζημιώσεις ή άλλες παρόμοιες κυρώσεις.

Παράγραφος 2.2.3.4. περ. ζ Διακήρυξης[190]

Δεν έχω/έχουμε κριθεί ένοχος-οι εκ προθέσεως σοβαρών απατηλών δηλώσεων κατά την παροχή των πληροφοριών που απαιτούνται για την εξακρίβωση της απουσίας των λόγων αποκλεισμού ή την πλήρωση των κριτηρίων επιλογής, και δεν έχω αποκρύψει τις πληροφορίες αυτές

Παράγραφος 2.2.3.4. περ. η Διακήρυξης[191]

Δεν έχω/έχουμε επιχειρήσει να επηρεάσω/ουμε με αθέμιτο τρόπο τη διαδικασία λήψης αποφάσεων της αναθέτουσας αρχής, να αποκτήσω/ουμε εμπιστευτικές πληροφορίες που ενδέχεται να αποφέρουν αθέμιτο πλεονέκτημα στη διαδικασία σύναψης σύμβασης ή να παράσχω/ουμε με απατηλό τρόπο παραπλανητικές πληροφορίες που ενδέχεται να επηρεάσουν ουσιωδώς τις αποφάσεις που αφορούν στον αποκλεισμό, την επιλογή ή την ανάθεση της παρούσας δημόσιας σύμβασης.

---

[188] Ο όρος αυτός περιλαμβάνεται στη Δήλωση εφόσον περιλαμβάνεται στη Διακήρυξη ο συγκεκριμένος δυνητικός λόγος αποκλεισμού.
[189] Ο όρος αυτός περιλαμβάνεται στη Δήλωση εφόσον περιλαμβάνεται στη Διακήρυξη ο συγκεκριμένος δυνητικός λόγος αποκλεισμού.
[190] Ο όρος αυτός περιλαμβάνεται στη Δήλωση εφόσον περιλαμβάνεται στη Διακήρυξη ο συγκεκριμένος δυνητικός λόγος αποκλεισμού.
[191] Ο όρος αυτός περιλαμβάνεται στη Δήλωση εφόσον περιλαμβάνεται στη Διακήρυξη ο συγκεκριμένος δυνητικός λόγος αποκλεισμού.

Παράγραφος 2.2.3.4. περ. θ Διακήρυξης[192]

Δεν έχω/έχουμε διαπράξει σοβαρό επαγγελματικό παράπτωμα και δεν έχει επιβληθεί σε βάρος μου/μας πειθαρχική ποινή ή άλλους είδους κύρωση στο πλαίσιο του επαγγέλματός μου/μας από αρμόδια εποπτική αρχή/φορέα με πειθαρχικές-κυρωτικές αρμοδιότητες.

Παράγραφος 2.2.3.8. διακήρυξης:

Δεν έχει επιβληθεί εις βάρος μου/μας με διοικητική πράξη ή δικαστική απόφαση αποκλεισμός από τη συμμετοχή σε μελλοντικές διαδικασίες σύναψης δημόσιων συμβάσεων καθώς και συμβάσεων παραχώρησης.

Έχει επιβληθεί εις βάρος μου/μας με διοικητική πράξη ή δικαστική απόφαση αποκλεισμός από τη συμμετοχή σε μελλοντικές διαδικασίες σύναψης δημόσιων συμβάσεων καθώς και συμβάσεων παραχώρησης, αλλά η ισχύς της διοικητικής πράξεως έχει ανασταλεί με προσωρινή διαταγή …./με απόφαση επί της αιτήσεως αναστολής. *[αναφέρεται αριθμός και ημερομηνία απόφασης καθώς και πληροφορίες για την κύρια δίκη]*

Αν επέλθουν μεταβολές στις προϋποθέσεις για τις οποίες υποβάλλεται η παρούσα μέχρι τη σύναψη της σύμβασης, θα ενημερώσω/ουμε αμελλητί σχετικά την αναθέτουσα αρχή.

ΔΗΛΩΣΗ ΟΨΙΓΕΝΩΝ ΜΕΤΑΒΟΛΩΝ[193]

Δεν έχουν επέλθει στο πρόσωπό μου/μας οψιγενείς μεταβολές κατά την έννοια του άρθρου 104 του Ν. 4412/2016.

ΔΗΛΩΣΗ

Συναινώ/ούμε στο πλαίσιο της διαδικασίας ανάθεσης της παρούσας δημόσιας σύμβασης και επιτρέπω στην αναθέτουσα αρχή ΥΠΠΟΑ-ΕΦΟΡΕΙΑ ΠΑΛΑΙΟΑΝΘΡΩΠΟΛΟΓΙΑΣ-ΣΠΗΛΑΙΟΛΟΓΙΑΣ να προβεί σε αναζήτηση-επιβεβαίωση όλων των αναγκαίων δικαιολογητικών και να προβεί στο πλαίσιο αυτό στην αναγκαία επεξεργασία δεδομένων προσωπικού χαρακτήρα και στην ανταλλαγή πληροφοριών με άλλες δημόσιες αρχές.

[192] Ο όρος αυτός περιλαμβάνεται στη Δήλωση εφόσον περιλαμβάνεται στη Διακήρυξη ο συγκεκριμένος δυνητικός λόγος αποκλεισμού.

[193] Απαιτείται μόνον στην περίπτωση του προσυμβατικού ελέγχου ή της άσκησης προδικαστικής προσφυγής κατά της απόφασης κατακύρωσης

ΠΑΡΑΡΤΗΜΑ XIV – Εγκεκριμένες μελέτες

1. **«Μελέτη Ανάδειξης του Σπηλαίου Πετραλώνων και αναβάθμισης των υποδομών του. Εργασίες ανάδειξης διαδρομής επίσκεψης και φωτισμός σπηλαίου. Τεχνική Έκθεση»**, Θεσσαλονίκη - Νοέμβριος 2013 [εγκεκριμένη με την υπ' αριθ. πρωτ ΥΠΠΟΤ/ΓΔΑΠΚ/ΑΡΧ/Α1/Φ46/38090/2833/15-06-2012 Υ.Α. (ΑΔΑ:Β4ΛΥΓ-Ο5Ζ)]
2. **«Μελέτη Ανάδειξης του Σπηλαίου Πετραλώνων και αναβάθμισης των υποδομών του. Εργασίες ανάδειξης διαδρομής επίσκεψης και φωτισμός σπηλαίου. Ηλεκτρομηχανολογική Μελέτη φωτισμού ανάδειξης και λοιπού εξοπλισμού. Τεύχος τεχνικής περιγραφής, προδιαγραφών»**, Θεσσαλονίκη - Νοέμβριος 2013 [εγκεκριμένη με την υπ' αριθ. πρωτ ΥΠΠΟΤ/ΓΔΑΠΚ/ΑΡΧ/Α1/Φ46/38090/2833/15-06-2012 Υ.Α. (ΑΔΑ:Β4ΛΥΓ-Ο5Ζ)]
3. **«Μελέτη Ανάδειξης του Σπηλαίου Πετραλώνων και αναβάθμισης των υποδομών του. Εργασίες ανάδειξης διαδρομής επίσκεψης και φωτισμός σπηλαίου. Τεύχος στατικών υπολογισμών»**, Θεσσαλονίκη - Νοέμβριος 2013 [εγκεκριμένη με την υπ' αριθ. πρωτ ΥΠΠΟΤ/ΓΔΑΠΚ/ΑΡΧ/Α1/Φ46/38090/2833/15-06-2012 Υ.Α. (ΑΔΑ:Β4ΛΥΓ-Ο5Ζ)]
4. **«Μελέτη κατασκευής του διαδρόμου επίσκεψης του σπηλαίου Πετραλώνων. Στατική Μελέτη. Τεύχος Τεχνικής Έκθεσης»**, Θεσσαλονίκη - Σεπτέμβριος 2016 [εγκεκριμένη με την υπ' αριθ. ΥΠΠΟΑ/ΓΔΑΜΤΕ/ΔΑΑΜ/ΤΜΑΜ/301355/29050/1306/424/28-7-2017 Απόφαση της Διεύθυνσης Αναστηλώσεως Αρχαίων Μνημείων του ΥΠ.ΠΟ.Α. (ΑΔΑ: ΩΕΘΜ4653Π4-Μ30)]
5. **«Μελέτη κατασκευής του διαδρόμου επίσκεψης του σπηλαίου Πετραλώνων. Συντήρηση στεγάστρου εισόδου σπηλαίου. Τεύχος Τεχνικής Έκθεσης»**, Θεσσαλονίκη - Σεπτέμβριος 2016 [εγκεκριμένη με την υπ' αριθ. ΥΠΠΟΑ/ΓΔΑΜΤΕ/ΔΑΑΜ/ΤΜΑΜ/301355/29050/1306/424/28-7-2017 Απόφαση της Διεύθυνσης Αναστηλώσεως Αρχαίων Μνημείων του ΥΠ.ΠΟ.Α. (ΑΔΑ: ΩΕΘΜ4653Π4-Μ30)]
6. **«Μελέτη κατασκευής του διαδρόμου επίσκεψης του σπηλαίου Πετραλώνων. Στατική Μελέτη. Τεύχος Στατικών Υπολογισμών. Επικαιροποίηση της μελέτης και νέος στατικός υπολογισμός για χρήση ανοξείδωτου χάλυβα»**, Θεσσαλονίκη - Φεβρουάριος 2019 [εγκεκριμένη με την υπ' αριθ. πρωτ. ΥΠΠΟΑ/ΓΔΑΜΤΕ/ΔΑΑΜ/ΤΜΑΜ/380301/39711/1445/516/23-8-2019 Απόφαση της Διεύθυνσης Αναστηλώσεως Αρχαίων Μνημείων του ΥΠ.ΠΟ.Α. (ΑΔΑ: 9ΨΛΝ4653Π4-Α8Ο)]
7. **«Συμπληρωματικά στοιχεία στη μελέτη του διαδρόμου περιήγησης επισκεπτών»**, Θεσσαλονίκη - Ιούνιος 2019 [εγκεκριμένη με την υπ' αριθ. πρωτ. ΥΠΠΟΑ/ΓΔΑΜΤΕ/ΔΑΑΜ/ΤΜΑΜ/380301/39711/1445/516/23-8-2019 Απόφαση της Διεύθυνσης Αναστηλώσεως Αρχαίων Μνημείων του ΥΠ.ΠΟ.Α. (ΑΔΑ: 9ΨΛΝ4653Π4-Α8Ο)]
8. **«Μελέτη δομικής αποτίμησης, ενισχύσεων και παροχέτευσης των όμβριων υδάτων του στεγάστρου εισόδου του σπηλαίου Πετραλώνων Χαλκιδικής»**, Θεσσαλονίκη - Μάρτιος 2019 [εγκεκριμένη με την υπ' αριθ. πρωτ. ΥΠΠΟΑ/ΓΔΑΜΤΕ/ΔΑΑΜ/ΤΜΑΜ/384385/40182/1469/517/23-8-2019 Απόφαση της Διεύθυνσης Αναστηλώσεως Αρχαίων Μνημείων του ΥΠ.ΠΟ.Α. (ΑΔΑ: 6Ρ2Δ4653Π4-3ΤΛ)]
9. **«Μελέτη Ανάδειξης του Σπηλαίου Πετραλώνων και αναβάθμισης των υποδομών του. Εργασίες ανάδειξης διαδρομής επίσκεψης και φωτισμός σπηλαίου. Ηλεκτρομηχανολογική Μελέτη φωτισμού ανάδειξης και λοιπού εξοπλισμού (Μελέτη Εφαρμογής)»**, Θεσσαλονίκη - Μάιος 2020 [εγκεκριμένη με την υπ' αριθ. πρωτ ΥΠΠΟΑ/ΓΔΑΜΤΕ/ΔΑΑΜ/ΤΜΑΜ/512043/57783/1921/900/23-9-2020 Απόφαση της Διεύθυνσης Αναστηλώσεως Αρχαίων Μνημείων του ΥΠ.ΠΟ.Α. (ΑΔΑ: ΡΒ6Ο4653Π4-1ΩΟ)]

Το σύνολο των μελετών, καθώς και τα συνοδά τεύχη σχεδίων, διατίθενται σε ψηφιακή μορφή μέσω της ηλεκτρονικής πλατφόρμας του Ε.Σ.Η.ΔΗ.Σ.